CMDZ5221B THRU CMDZ5261B

SURFACE MOUNT
SILICON ZENER DIODE
2.4 VOLTS THRU 47 VOLTS
250mW, 5% TOLERANCE

SUPERmini™

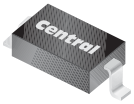

SOD-323 CASE

Central Semiconductor Corp.™

www.centralsemi.com

DESCRIPTION:
The CENTRAL SEMICONDUCTOR CMDZ5221B Series Silicon Zener Diode is a high quality voltage regulator, manufactured in a super-mini surface mount package, designed for use in industrial, commercial, entertainment and computer applications.

MARKING CODE: SEE MARKING CODES ON ELECTRICAL CHARACTERISTICS TABLE

MAXIMUM RATINGS: (T_A=25°C)	**SYMBOL**		**UNITS**
Power Dissipation	P_D	250	mW
Operating and Storage Temperature	T_J, T_{stg}	-65 to +150	°C
Thermal Resistance	Θ_{JA}	500	°C/W

ELECTRICAL CHARACTERISTICS: (T_A=25°C), V_F=0.9V MAX @ I_F=10mA (FOR ALL TYPES)

TYPE	ZENER VOLTAGE V_Z @ I_{ZT}			TEST CURRENT	MAXIMUM ZENER IMPEDANCE			MAXIMUM REVERSE CURRENT		MAXIMUM ZENER VOLTAGE TEMPERATURE COEFFICIENT	MARKING CODE
	MIN	NOM	MAX	I_{ZT}	Z_{ZT} @ I_{ZT}	Z_{ZK} @ I_{ZK}		I_R @ V_R		ΘV_Z	
	V	V	V	mA	Ω	Ω	mA	μA	V	%/°C	
CMDZ5221B	2.280	2.4	2.520	20	30	1200	0.25	100	1.0	-0.085	X1
CMDZ5222B	2.375	2.5	2.625	20	30	1250	0.25	100	1.0	-0.085	X2
CMDZ5223B	2.565	2.7	2.835	20	30	1300	0.25	75	1.0	-0.080	X3
CMDZ5224B	2.660	2.8	2.940	20	30	1400	0.25	75	1.0	-0.080	X4
CMDZ5225B	2.850	3.0	3.150	20	29	1600	0.25	50	1.0	-0.075	X5
CMDZ5226B	3.135	3.3	3.465	20	28	1600	0.25	25	1.0	-0.070	X6
CMDZ5227B	3.420	3.6	3.780	20	24	1700	0.25	15	1.0	-0.065	X7
CMDZ5228B	3.705	3.9	4.095	20	23	1900	0.25	10	1.0	-0.060	X8
CMDZ5229B	4.085	4.3	4.515	20	22	2000	0.25	5.0	1.0	±0.055	X9
CMDZ5230B	4.465	4.7	4.935	20	19	1900	0.25	5.0	2.0	±0.030	XA
CMDZ5231B	4.845	5.1	5.355	20	17	1600	0.25	5.0	2.0	±0.030	XB
CMDZ5232B	5.320	5.6	5.880	20	11	1600	0.25	5.0	3.0	+0.038	XC
CMDZ5233B	5.700	6.0	6.300	20	7.0	1600	0.25	5.0	3.5	+0.038	XD
CMDZ5234B	5.890	6.2	6.510	20	7.0	1000	0.25	5.0	4.0	+0.045	XE
CMDZ5235B	6.460	6.8	7.140	20	5.0	750	0.25	3.0	5.0	+0.050	XF
CMDZ5236B	7.125	7.5	7.875	20	6.0	500	0.25	3.0	6.0	+0.058	XG
CMDZ5237B	7.790	8.2	8.610	20	8.0	500	0.25	3.0	6.5	+0.062	XH
CMDZ5238B	8.265	8.7	9.135	20	8.0	600	0.25	3.0	6.5	+0.065	XJ
CMDZ5239B	8.645	9.1	9.555	20	10	600	0.25	3.0	7.0	+0.068	XK
CMDZ5240B	9.500	10	10.50	20	17	600	0.25	3.0	8.0	+0.075	XL
CMDZ5241B	10.45	11	11.55	20	22	600	0.25	2.0	8.4	+0.076	XN
CMDZ5242B	11.40	12	12.60	20	30	600	0.25	1.0	9.1	+0.077	XO

CMDZ5221B THRU CMDZ5261B

SURFACE MOUNT
SILICON ZENER DIODE
2.4 VOLTS THRU 47 VOLTS
250mW, 5% TOLERANCE

ELECTRICAL CHARACTERISTICS - Continued: (T_A=25°C), V_F=0.9V MAX @ I_F=10mA (FOR ALL TYPES)

TYPE	ZENER VOLTAGE V_Z @ I_{ZT}			TEST CURRENT	MAXIMUM ZENER IMPEDANCE			MAXIMUM REVERSE CURRENT		MAXIMUM ZENER VOLTAGE TEMPERATURE COEFFICIENT	MARKING CODE
	MIN	NOM	MAX	I_{ZT}	Z_{ZT} @ I_{ZT}	Z_{ZK} @ I_{ZK}		I_R @ V_R		ΘV_Z	
	V	V	V	mA	Ω	Ω	mA	μA	V	%/°C	
CMDZ5243B	12.35	13	13.65	9.5	13	600	0.25	0.5	9.9	+0.079	XP
CMDZ5244B	13.30	14	14.70	9.0	15	600	0.25	0.1	10	+0.082	XQ
CMDZ5245B	14.25	15	15.75	8.5	16	600	0.25	0.1	11	+0.082	XR
CMDZ5246B	15.20	16	16.80	7.8	17	600	0.25	0.1	12	+0.083	XS
CMDZ5247B	16.15	17	17.85	7.4	19	600	0.25	0.1	13	+0.084	XT
CMDZ5248B	17.10	18	18.90	7.0	21	600	0.25	0.1	14	+0.085	XU
CMDZ5249B	18.05	19	19.95	6.6	23	600	0.25	0.1	14	+0.086	XV
CMDZ5250B	19.00	20	21.00	6.2	25	600	0.25	0.1	15	+0.086	XX
CMDZ5251B	20.90	22	23.10	5.6	29	600	0.25	0.1	17	+0.087	XY
CMDZ5252B	22.80	24	25.20	5.2	33	600	0.25	0.1	18	+0.088	XZ
CMDZ5253B	23.75	25	26.25	5.0	35	600	0.25	0.1	19	+0.089	Y1
CMDZ5254B	25.65	27	28.35	4.6	41	600	0.25	0.1	21	+0.090	Y2
CMDZ5255B	26.60	28	29.40	4.5	44	600	0.25	0.1	21	+0.091	Y3
CMDZ5256B	28.50	30	31.50	4.2	49	600	0.25	0.1	23	+0.091	Y4
CMDZ5257B	31.35	33	34.65	3.8	58	700	0.25	0.1	25	+0.092	Y5
CMDZ5258B	34.20	36	37.80	3.4	70	700	0.25	0.1	27	+0.093	Y6
CMDZ5259B	37.05	39	40.95	3.2	80	800	0.25	0.1	30	+0.094	Y7
CMDZ5260B	40.85	43	45.15	3.0	93	900	0.25	0.1	33	+0.095	Y8
CMDZ5261B	44.65	47	49.35	2.7	105	1000	0.25	0.1	36	+0.095	Y9

SOD-323 CASE - MECHANICAL OUTLINE

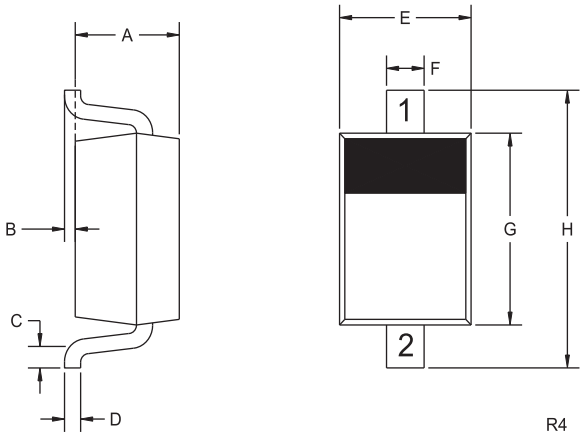

DIMENSIONS				
	INCHES		MILLIMETERS	
SYMBOL	MIN	MAX	MIN	MAX
A	0.031	0.039	0.80	1.00
B	0.000	0.004	0.00	0.10
C	0.008	-	0.20	-
D	0.004	0.007	0.11	0.19
E	0.045	0.053	1.15	1.35
F	-	0.014	-	0.35
G	0.063	0.071	1.60	1.80
H	0.094	0.102	2.40	2.60

SOD-323 (REV: R4)

LEAD CODE:

1) CATHODE
2) ANODE

R4 (8-January 2010)

Компания «ЭлектроПласт» предлагает заключение долгосрочных отношений при поставках импортных электронных компонентов на взаимовыгодных условиях!

Наши преимущества:

- Оперативные поставки широкого спектра электронных компонентов отечественного и импортного производства напрямую от производителей и с крупнейших мировых складов;
- Поставка более 17-ти миллионов наименований электронных компонентов;
- Поставка сложных, дефицитных, либо снятых с производства позиций;
- Оперативные сроки поставки под заказ (от 5 рабочих дней);
- Экспресс доставка в любую точку России;
- Техническая поддержка проекта, помощь в подборе аналогов, поставка прототипов;
- Система менеджмента качества сертифицирована по Международному стандарту ISO 9001;
- Лицензия ФСБ на осуществление работ с использованием сведений, составляющих государственную тайну;
- Поставка специализированных компонентов (Xilinx, Altera, Analog Devices, Intersil, Interpoint, Microsemi, Aeroflex, Peregrine, Syfer, Eurofarad, Texas Instrument, Miteq, Cobham, E2V, MA-COM, Hittite, Mini-Circuits,General Dynamics и др.);

Помимо этого, одним из направлений компании «ЭлектроПласт» является направление «Источники питания». Мы предлагаем Вам помощь Конструкторского отдела:

- Подбор оптимального решения, техническое обоснование при выборе компонента;
- Подбор аналогов;
- Консультации по применению компонента;
- Поставка образцов и прототипов;
- Техническая поддержка проекта;
- Защита от снятия компонента с производства.

Как с нами связаться

Телефон: 8 (812) 309 58 32 (многоканальный)
Факс: 8 (812) 320-02-42
Электронная почта: org@eplast1.ru
Адрес: 198099, г. Санкт-Петербург, ул. Калинина, дом 2, корпус 4, литера А.