THIS DRAWING IS UNPUBLISHED. RELEASED FOR PUBLICATION 2006
© COPYRIGHT 2006 ALL RIGHTS RESERVED.

LOC	DIST
A1	-

REVISIONS

P	LTR	DESCRIPTION	DATE	DWN	APVD
	A3	new pro/E drawing ECR-09-003111	28JAN2009	SR	AR
	A4	ECR-15-000844	29JAN2015	GSK	MKO

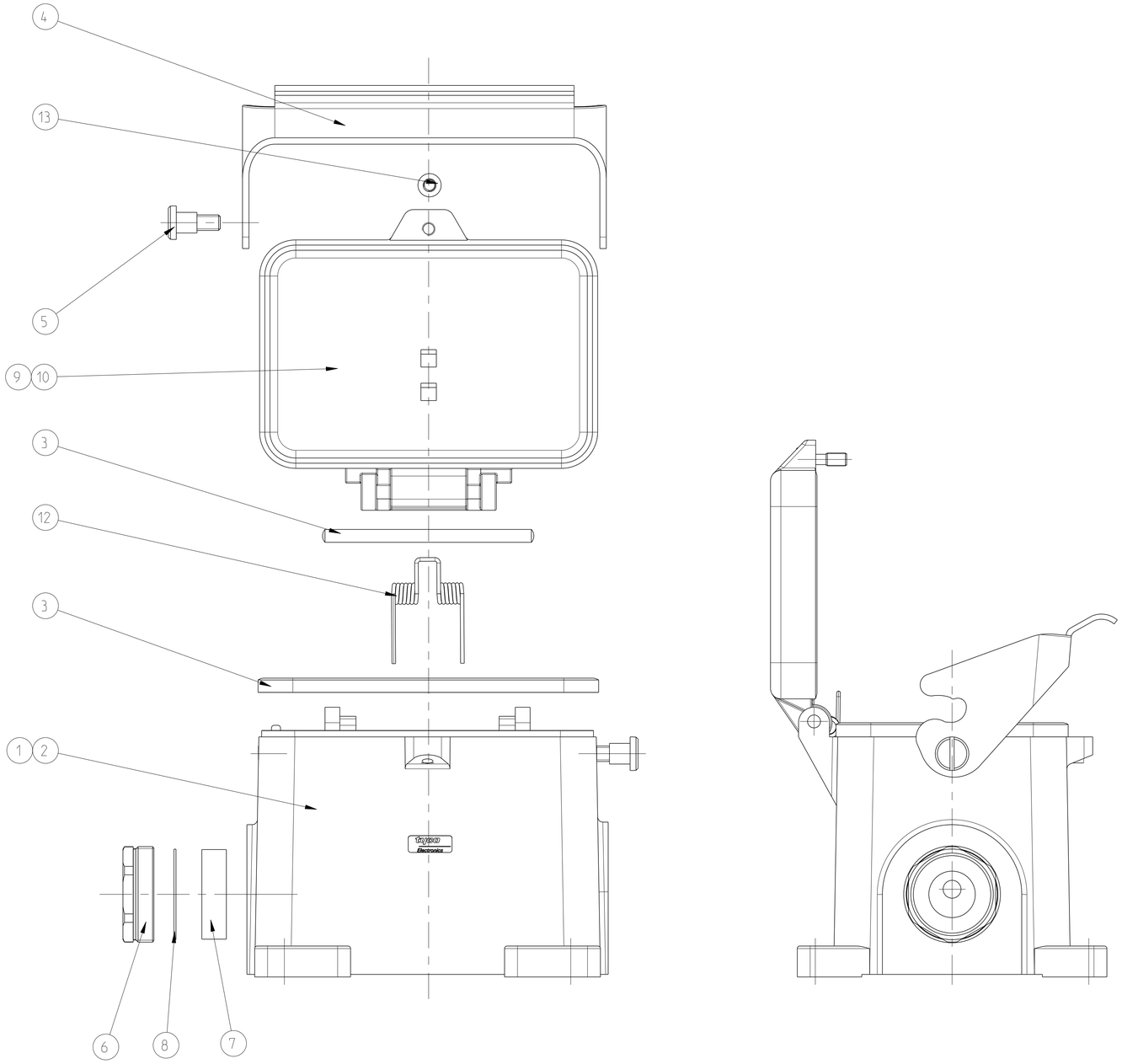

NOTES

1 PART SHALL BE FREE AND CLEAN OF BURRS AND OTHER FOREIGN MATERIAL

2 PACKAGING: QUANTITY 2 PIECES

3 VARNISHING INSIDE HOUSING NOT REQUIRED

1	1	CYLINDER SCREW	STEEL	ZINC PLATED	BLUE	13	M5x16
1	1	LEG SPRING	STEEL	ZINC PLATED	BLUE	12	
1	1	RIVET PIN	STEEL	ZINC PLATED	BLUE	11	5x80
1		COVER	ALUMINIUM		GREY	10	NEUTRAL
	1	COVER	ALUMINIUM		GREY	9	
1	1	CLOSE RING	NEOPRENE		BLACK	8	Pg29
1	1	PRESSING RING	STEEL	ZINC PLATED	BLUE	7	Pg29
1	1	PRESSING SCREW	BRASS	NICKEL PLATED	BLUE	6	Pg29
2	2	SLOTTED PAN HEAD SCREW	STAINLESS STEEL	BLANC		5	M6x8
1	1	SIDE CLIP	STEEL	ZIC PLATED	BLUE	4	
1	1	PRPOFIL SEAL	NEOPRENE		BLACK	3	
1		SURFACE MOUNTED HOUSING SIDE ENTRY	ALUMINIUM		GREY	2	NEUTRAL
	1	SURFACE MOUNTED HOUSING SIDE ENTRY	ALUMINIUM		GREY	1	
0-1	1-2	DESCRIPTION	MATERIAL	SURFACE	COLOR	ITEM	NOTES

HB.48.SGD-LB.1.29

HB.48.SGD-LB.1.29

THIS DRAWING IS A CONTROLLED DOCUMENT.

DIMENSIONS: mm

TOLERANCES UNLESS OTHERWISE SPECIFIED:
0 PLC ±-
1 PLC ±-
2 PLC ±-
3 PLC ±-
4 PLC ±-
ANGLES ±1°

MATERIAL - -

FINISH - -

DWN R.SCHNEIDER 28JAN2009
CHK T.SCHNURPFEIL 28JAN2009
APVD - -
PRODUCT SPEC -
APPLICATION SPEC -
WEIGHT -

TE Connectivity

NAME SURFACE MOUNTED HOUSING SIDE ENTRY HB.48 -

SIZE	CAGE CODE	DRAWING NO	RESTRICTED TO
A1	00779	C-1107000	-

CUSTOMER DRAWING

SCALE	SHEET	OF	REV
1:1	1	1	A4

Компания «ЭлектроПласт» предлагает заключение долгосрочных отношений при поставках импортных электронных компонентов на взаимовыгодных условиях!

Наши преимущества:

- Оперативные поставки широкого спектра электронных компонентов отечественного и импортного производства напрямую от производителей и с крупнейших мировых складов;
- Поставка более 17-ти миллионов наименований электронных компонентов;
- Поставка сложных, дефицитных, либо снятых с производства позиций;
- Оперативные сроки поставки под заказ (от 5 рабочих дней);
- Экспресс доставка в любую точку России;
- Техническая поддержка проекта, помощь в подборе аналогов, поставка прототипов;
- Система менеджмента качества сертифицирована по Международному стандарту ISO 9001;
- Лицензия ФСБ на осуществление работ с использованием сведений, составляющих государственную тайну;
- Поставка специализированных компонентов (Xilinx, Altera, Analog Devices, Intersil, Interpoint, Microsemi, Aeroflex, Peregrine, Syfer, Eurofarad, Texas Instrument, Miteq, Cobham, E2V, MA-COM, Hittite, Mini-Circuits,General Dynamics и др.);

Помимо этого, одним из направлений компании «ЭлектроПласт» является направление «Источники питания». Мы предлагаем Вам помощь Конструкторского отдела:

- Подбор оптимального решения, техническое обоснование при выборе компонента;
- Подбор аналогов;
- Консультации по применению компонента;
- Поставка образцов и прототипов;
- Техническая поддержка проекта;
- Защита от снятия компонента с производства.

Как с нами связаться

Телефон: 8 (812) 309 58 32 (многоканальный)
Факс: 8 (812) 320-02-42
Электронная почта: org@eplast1.ru
Адрес: 198099, г. Санкт-Петербург, ул. Калинина, дом 2, корпус 4, литера А.