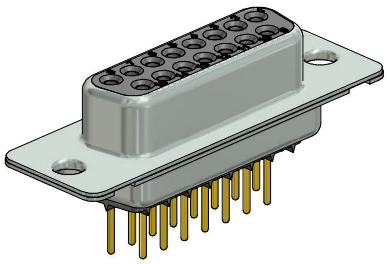

(b) Technical specification:
Technische Daten:

Working voltage/ *Betriebsspannung:*	125 V AC
Insultion resistance/ *Isolationswiderstand:*	≥5 GΩ
Dielectric withstanding voltage/ *Spannungsfestigkeit:*	1000V, 50 Hz, 1 min.
Temperature range/ *Temperaturbereich:*	-55 °C ... +125 °C
Current rating/ *Strombelastbarkeit:*	7,5 A (UL) / 5 A (CSA, VDE)
Mating cycles/ *Steckzyklen:*	Quality class 1 = 500 *Gütestufe 1* Quality class 2 = 200 *Gütestufe 2* Quality class 3 = 50 *Gütestufe 3*

Materials/
Werkstoffe:

Contact/ *Kontakt:*	Cu alloy, Au over Ni
Insulator/ *Isolierkörper:*	PBT GF UL 94 V-0, black/*schwarz*
Shell/ *Gehäuse:*	Steel, Sn over Ni

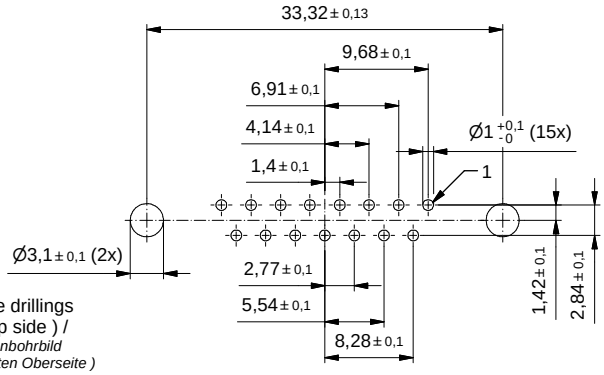

PCB hole drillings
(PCB top side) /
Leiterplattenbohrbild
(Leiterplatten Oberseite)

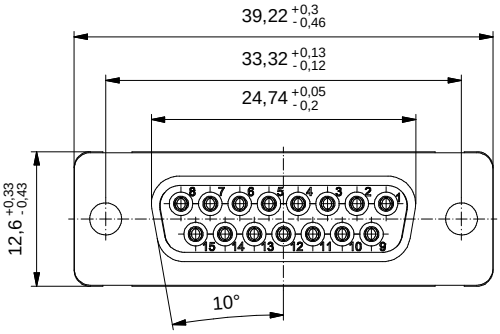

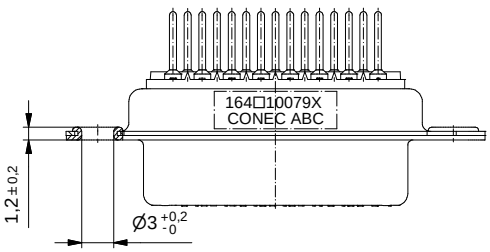

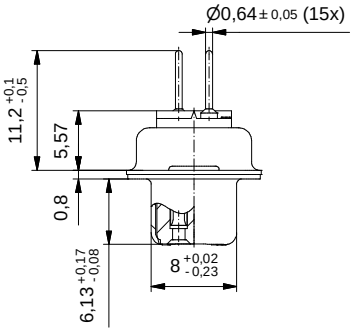

(b)

Part no. / Part Marked/ *Art.-Nr./ Bedruckung:*	Contact plating/ *Kontakt Veredelung:*
164A10079X	Gold Flash over Nickel *Gold über Nickel*
164B10079X	20 µin Hard Gold over min. 50 µin Nickel *20 µin Gold über min. 50 µin Nickel*
164C10079X	30 µin Hard Gold over min. 50 µin Nickel *30 µin Gold über min. 50 µin Nickel*

dim. in mm

	Date/*Datum*	Name
drawn/ *gez.*	30.05.2007	Schmidt
appd./ *gepr.*	30.05.2007	Mickenbecker

D-SUB Female 15pol.

D-SUB Buchsenleiste 15pos.

Index: b Ä6271 12.08.16 LU
Status: InBearbeitung
RoHS & REACH compliant/*konform*

scale/*Maßstab:* 2:1

CONEC®

dwg no / *Z.-nr.:* 16K1A2078

DIN-A3

1 / 1

The reproduction, distribution and utilization of this document as well as the communication of its contents to others without express authorization is prohibited. Offenders will be held liable for the payment of damages. All rights reserved in the event of the grant of a patent, utility model or design.
Die Weitergabe sowie Vervielfältigung dieser Unterlage, Verwertung und Mitteilung ihres Inhalts sind verboten, soweit nicht ausdrücklich gestattet. Zuwiderhandlungen verpflichten zu Schadensersatz.
All Rights Reserved. Copyright © CONEC Elektronik Vertriebs- und Fertigungs GmbH

Компания «ЭлектроПласт» предлагает заключение долгосрочных отношений при поставках импортных электронных компонентов на взаимовыгодных условиях!

Наши преимущества:

- Оперативные поставки широкого спектра электронных компонентов отечественного и импортного производства напрямую от производителей и с крупнейших мировых складов;
- Поставка более 17-ти миллионов наименований электронных компонентов;
- Поставка сложных, дефицитных, либо снятых с производства позиций;
- Оперативные сроки поставки под заказ (от 5 рабочих дней);
- Экспресс доставка в любую точку России;
- Техническая поддержка проекта, помощь в подборе аналогов, поставка прототипов;
- Система менеджмента качества сертифицирована по Международному стандарту ISO 9001;
- Лицензия ФСБ на осуществление работ с использованием сведений, составляющих государственную тайну;
- Поставка специализированных компонентов (Xilinx, Altera, Analog Devices, Intersil, Interpoint, Microsemi, Aeroflex, Peregrine, Syfer, Eurofarad, Texas Instrument, Miteq, Cobham, E2V, MA-COM, Hittite, Mini-Circuits,General Dynamics и др.);

Помимо этого, одним из направлений компании «ЭлектроПласт» является направление «Источники питания». Мы предлагаем Вам помощь Конструкторского отдела:

- Подбор оптимального решения, техническое обоснование при выборе компонента;
- Подбор аналогов;
- Консультации по применению компонента;
- Поставка образцов и прототипов;
- Техническая поддержка проекта;
- Защита от снятия компонента с производства.

Как с нами связаться

Телефон: 8 (812) 309 58 32 (многоканальный)
Факс: 8 (812) 320-02-42
Электронная почта: org@eplast1.ru
Адрес: 198099, г. Санкт-Петербург, ул. Калинина, дом 2, корпус 4, литера А.