SERIES 48A
Slide Switches

FEATURES
- Save Space and Weight
- SPDT and DPDT Circuitry
- Choice of Actuations and Terminations

MODELS In inches (and millimeters)

SPDT

MODEL NO.	SWITCH POSITION		
SSP1	ON	NONE	ON
SSP2	ON	NONE	(ON)
SSP3	ON	OFF	ON
TERM. COMM.	2-1	OPEN	2-3

()=MOMENTARY

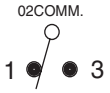

SCHEMATIC

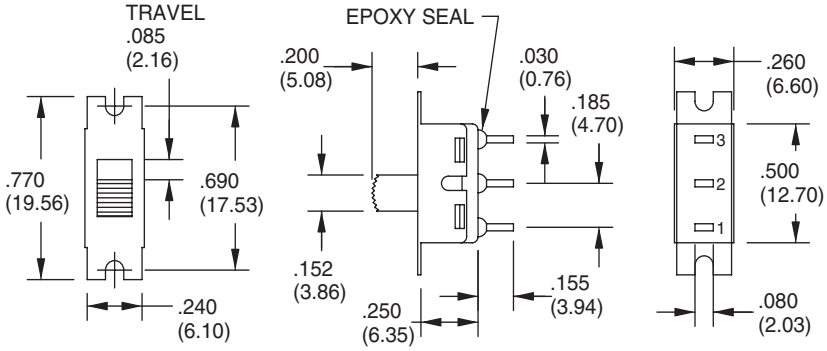

DPDT

MODEL NO.	SWITCH POSITION		
SDP1	ON	NONE	ON
SDP3	ON	OFF	ON
TERM. COMM.	2-1,5-4	OPEN	2-3,5-6

()=MOMENTARY

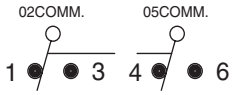

SCHEMATIC

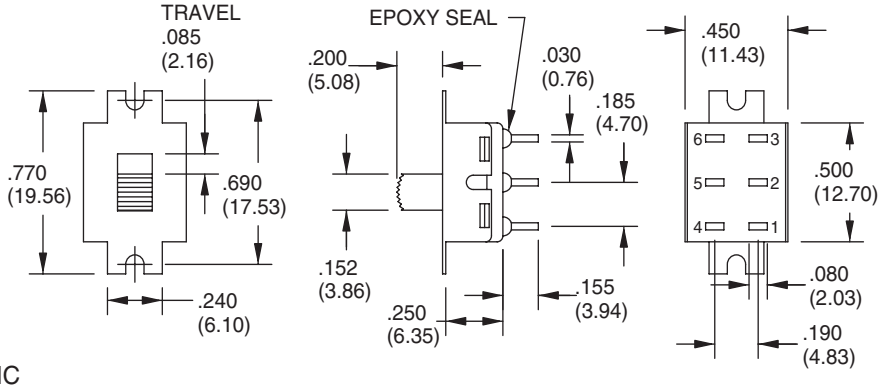

ACTUATOR OPTIONS In inches (and millimeters)

S1 Std

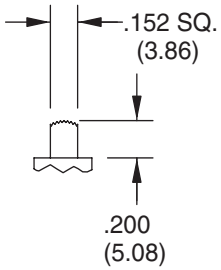

S2

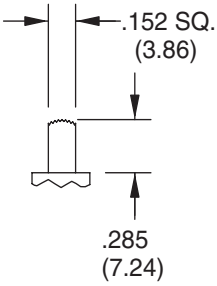

S3

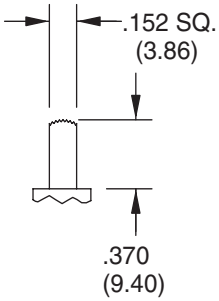

S4

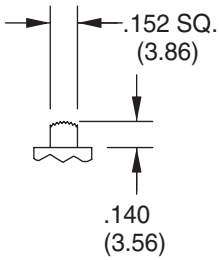

ACTUATOR OPTIONS In inches (and millimeters)

S5 For DPDT Only

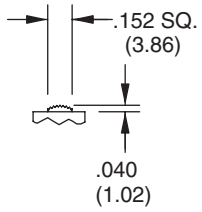

S6

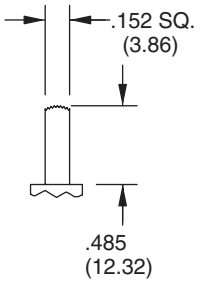

S7

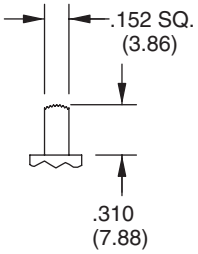

T1 For DPDT Only

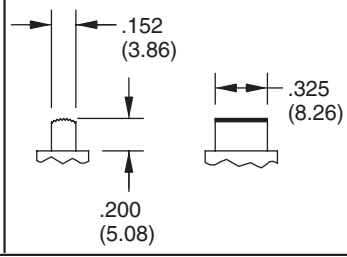

TERMINATION OPTIONS In inches (and millimeters)

M1 Solder Lug

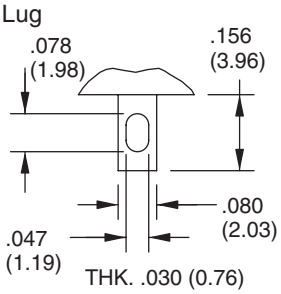

M2 P.C. Mount (Std)

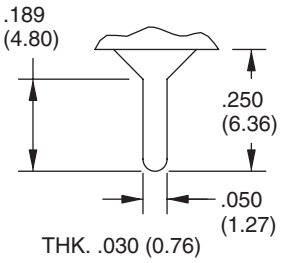

M3 P.C. Mount, Quick Connect

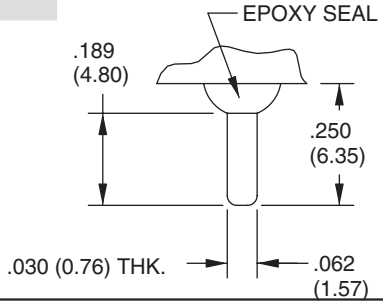

M6 Right Angle P.C. Mount, Horizontal Actuation

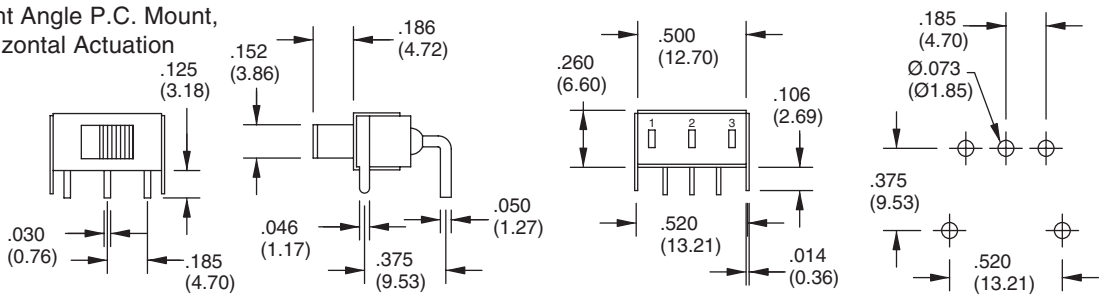

SPDT

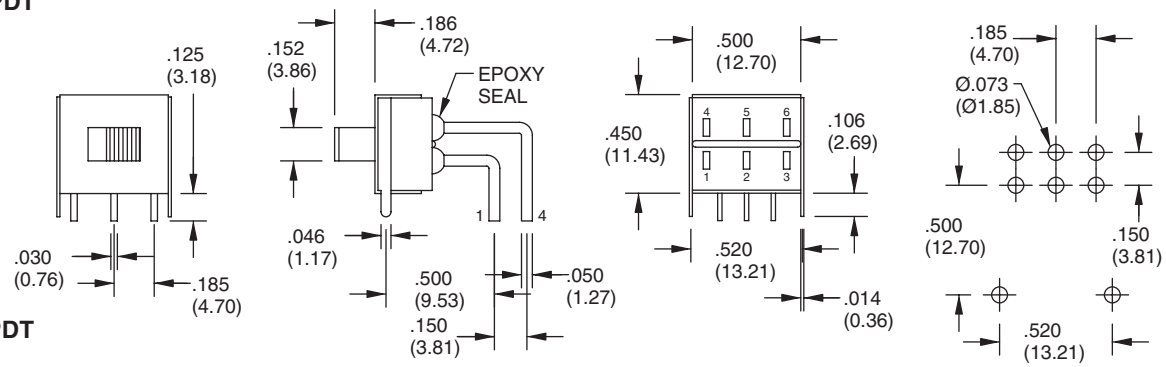

DPDT

M7 Right Angle P.C. Mount, Vertical Actuation

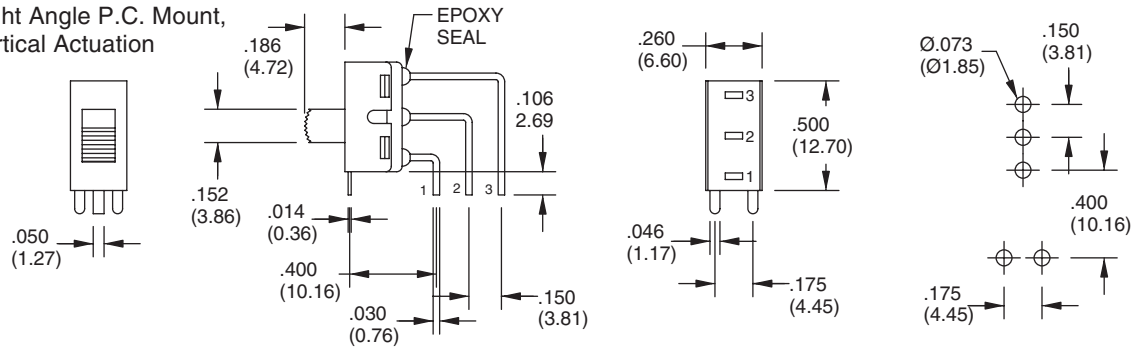

SPDT

Grayhill, Inc. • 561 Hillgrove Avenue • LaGrange, Illinois 60525-5997 • USA • Phone: 708-354-1040 • Fax: 708-354-2820 • www.grayhill.com

TERMINATION OPTIONS In inches (and millimeters)

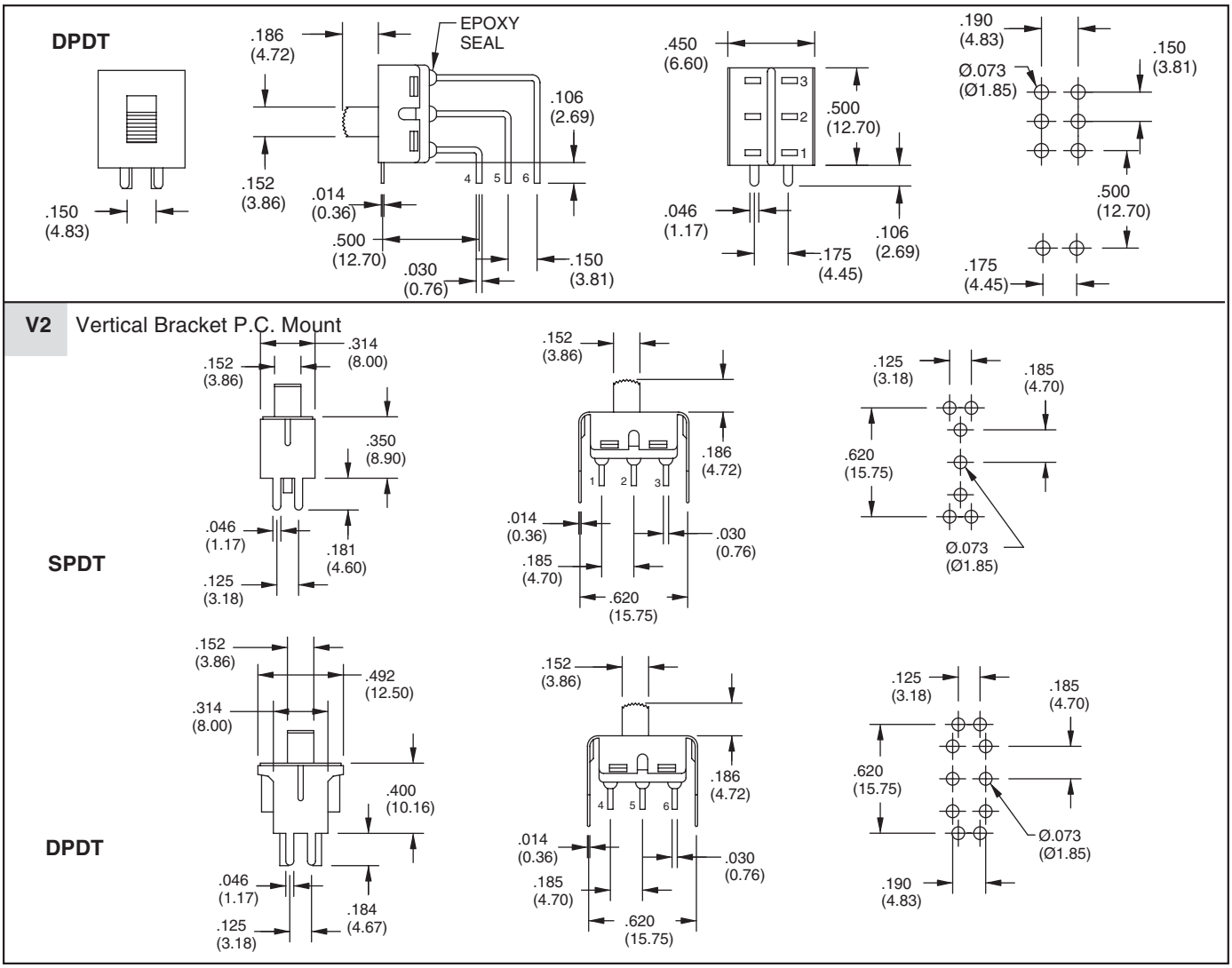

SPECIFICATIONS

RATINGS

Contact Rating: Q option - 5A with resistive load @ 125 VAC or 28 VDC; 2A with resistive load @ 250 VAC. R option - 0.4 VA max @ 20 Vmax (AC or DC)

Electrical Life: 30,000 cycles at full load

Contact Resistance: 10 milliohms max. initial @ 2-4 VDC, 100 mA

Insulation Resistance: 1,000 megaohms minimum

Dielectic Strength: 1,000 V RMS @ sea level

Operating Temperature: -30°C to 85°C

MATERIALS

Case: Diallyl phthalate (DAP) (UL94V-0)

Housing: Stainless steel

Slide Handle: Nylon

Terminal/Contacts: Copper alloy with gold over silver plate.

Terminal Seal: Epoxy

ORDERING INFORMATION

48ASSP1S2M6RBT

- Series 48A Slide Switches
- Model: SPDT: SSP1, SSP2, SSP3
  DPDT: SDP1, SDP3
- Actuator Options: S1, S2, S3, S4, S5, S6, S7, T1
  (See Actuator options.)
- RoHS Compliant
- Mounting Options: A = Mounting Tabs, B= No Mounitng Tabs
- Contacts: R = Copper alloy, gold plate over nickel plate,
  Q = Copper alloy, silver plate
- Termination Options: M1, M2, M3, M6, V2
  (See Termination options.)

Available from your local Grayhill Component Distributor. For prices and discounts, contact a local Sales Office, an authorized local Distributor or Grayhill.

Компания «ЭлектроПласт» предлагает заключение долгосрочных отношений при поставках импортных электронных компонентов на взаимовыгодных условиях!

Наши преимущества:

- Оперативные поставки широкого спектра электронных компонентов отечественного и импортного производства напрямую от производителей и с крупнейших мировых складов;
- Поставка более 17-ти миллионов наименований электронных компонентов;
- Поставка сложных, дефицитных, либо снятых с производства позиций;
- Оперативные сроки поставки под заказ (от 5 рабочих дней);
- Экспресс доставка в любую точку России;
- Техническая поддержка проекта, помощь в подборе аналогов, поставка прототипов;
- Система менеджмента качества сертифицирована по Международному стандарту ISO 9001;
- Лицензия ФСБ на осуществление работ с использованием сведений, составляющих государственную тайну;
- Поставка специализированных компонентов (Xilinx, Altera, Analog Devices, Intersil, Interpoint, Microsemi, Aeroflex, Peregrine, Syfer, Eurofarad, Texas Instrument, Miteq, Cobham, E2V, MA-COM, Hittite, Mini-Circuits,General Dynamics и др.);

Помимо этого, одним из направлений компании «ЭлектроПласт» является направление «Источники питания». Мы предлагаем Вам помощь Конструкторского отдела:

- Подбор оптимального решения, техническое обоснование при выборе компонента;
- Подбор аналогов;
- Консультации по применению компонента;
- Поставка образцов и прототипов;
- Техническая поддержка проекта;
- Защита от снятия компонента с производства.

Как с нами связаться

Телефон: 8 (812) 309 58 32 (многоканальный)
Факс: 8 (812) 320-02-42
Электронная почта: org@eplast1.ru
Адрес: 198099, г. Санкт-Петербург, ул. Калинина, дом 2, корпус 4, литера А.