Kits	Top cover	Bottom Cover	Cable Clamp	Shroud	Terminal Block	Screw 1	Screw 2	Cannula	Wire
10118971-101LF	1	1	1	1	2	3	2	1	24&26
10118971-102LF	1	1	1	1	2	3	2	1	28&30
10118971-201LF	1	1	1	1	2	3	2	N/A	24&26
10118971-202LF	1	1	1	1	2	3	2	N/A	28&30
N/A	Qt'y								N/A

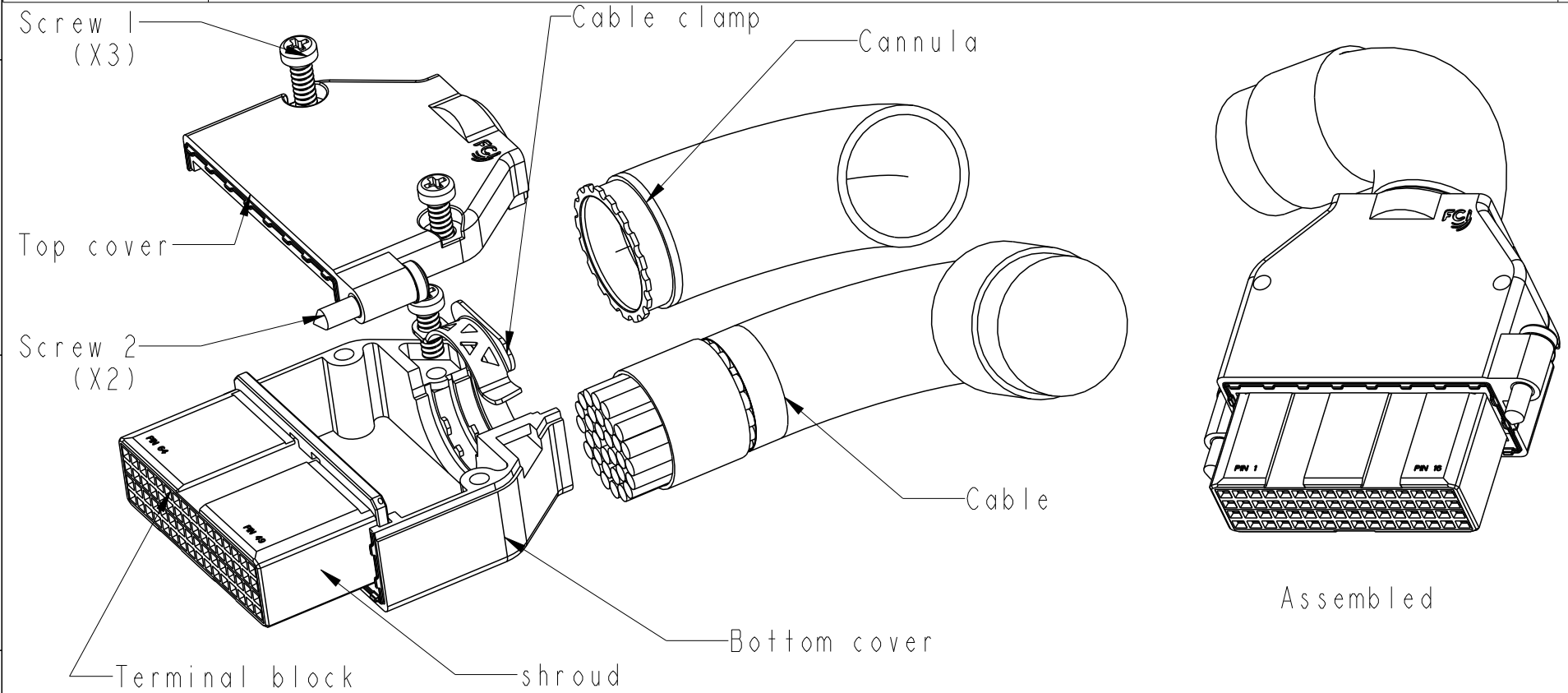

spec ref			dr	De-Feng, Qin	2011/10/23	projection	MM
tolerance std: ISO 406, ISO 1101	TOLERANCES UNLESS OTHERWISE SPECIFIED		eng	De-Feng, Qin	2012/06/27		
			chr	Young Ou	2012/06/28		
			appr	Pei-Ming Zheng	2012/06/28	product family	

size	A4	scale	1:1			
ecn no	ELX-DG-012036-1					
rel level	Released					
surface ✓	linear	0.X	± 0.30	title	64p ETI cable kits	dwg no 10118971
		0.XX	± 0.15		Vertical cable outlet	rev B
		0.XXX	± 0.05			
ISO 1302	angular	0°	± 3°	www.fci.com	cat. no.	Product - Customer Drw
						sheet 1 of 2

Copyright FCI.

Pro/E File - REV C - 2009-06-09

10118971-20XLF

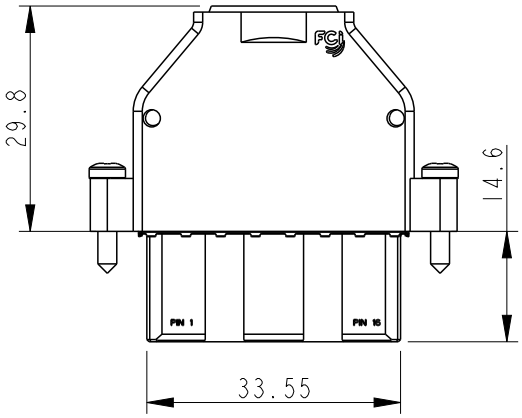

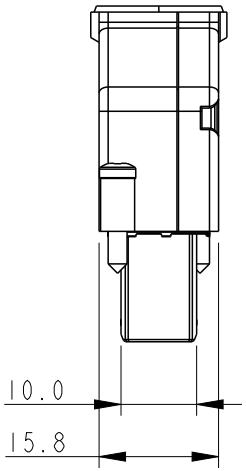

10118971-10XLF

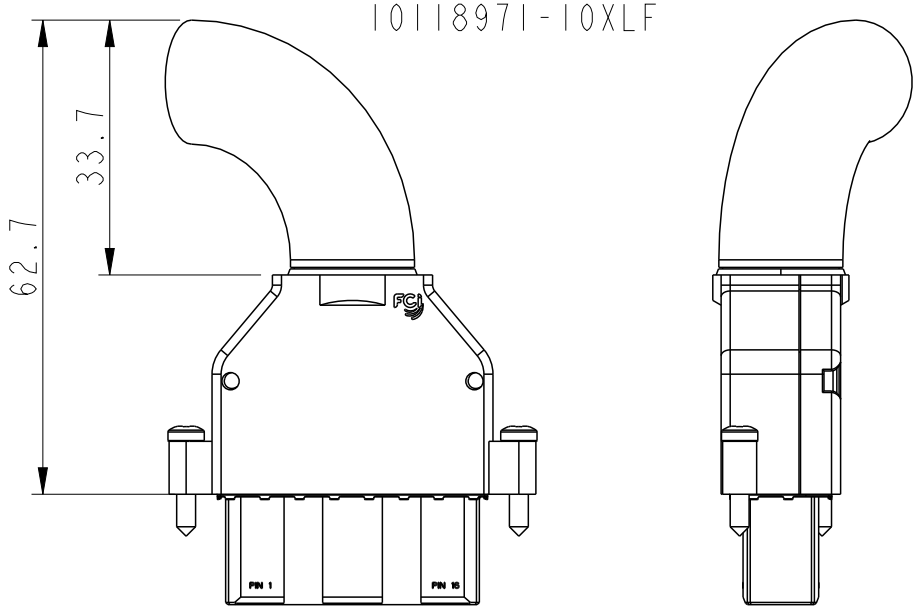

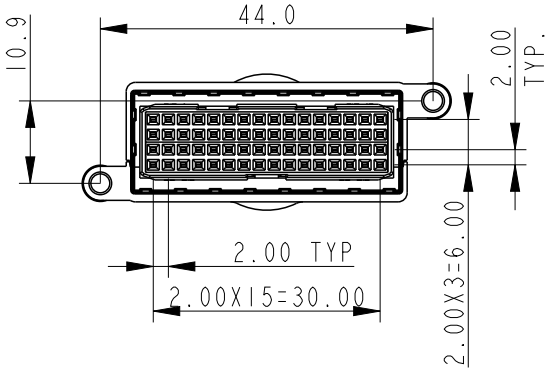

Notes:
1. This product is not intented to be exposed to a manufacturing solder process.
2. Material:
   Die-casting cover & Cannula: Zn alloy with Cu, Nickle & bright Tin plating.
   Shroud& terminalblock housing: PBT
   Terminal contact: Copper alloy and performance according to Telcordia CO
   Screw: Stainless steel
3. Cable O.D: ∅13~16.2mm
4. Product specification : GS-12-587
   Packaging specification : GS-14-1306
   Application specification :GS-20-123

spec ref			dr	De-Feng, Qin	2011/10/23	projection	MM
tolerance std	TOLERANCES UNLESS OTHERWISE SPECIFIED		eng	De-Feng, Qin	2012/06/27		
ISO 406 ISO 1101			chr	Young Ou	2012/06/28		
			appr	Pei-Ming Zheng	2012/06/28	product family	
surface ✓	linear	0.X	± 0.30	FCI	title 64p EITI cable kits	dwg no 10118971	rev
		0.XX	± 0.15		Vertical cable outlet		B
		0.XXX	± 0.05				
ISO 1302	angular	0°	± 3°	www.fci.com	cat. no.	Product - Customer Drw	sheet 2 of 2

size	A4
scale	1:1
ecn no	ELX-DG-012036-1
rel level	Released

Copyright FCI.

Компания «ЭлектроПласт» предлагает заключение долгосрочных отношений при поставках импортных электронных компонентов на взаимовыгодных условиях!

Наши преимущества:

- Оперативные поставки широкого спектра электронных компонентов отечественного и импортного производства напрямую от производителей и с крупнейших мировых складов;
- Поставка более 17-ти миллионов наименований электронных компонентов;
- Поставка сложных, дефицитных, либо снятых с производства позиций;
- Оперативные сроки поставки под заказ (от 5 рабочих дней);
- Экспресс доставка в любую точку России;
- Техническая поддержка проекта, помощь в подборе аналогов, поставка прототипов;
- Система менеджмента качества сертифицирована по Международному стандарту ISO 9001;
- Лицензия ФСБ на осуществление работ с использованием сведений, составляющих государственную тайну;
- Поставка специализированных компонентов (Xilinx, Altera, Analog Devices, Intersil, Interpoint, Microsemi, Aeroflex, Peregrine, Syfer, Eurofarad, Texas Instrument, Miteq, Cobham, E2V, MA-COM, Hittite, Mini-Circuits,General Dynamics и др.);

Помимо этого, одним из направлений компании «ЭлектроПласт» является направление «Источники питания». Мы предлагаем Вам помощь Конструкторского отдела:

- Подбор оптимального решения, техническое обоснование при выборе компонента;
- Подбор аналогов;
- Консультации по применению компонента;
- Поставка образцов и прототипов;
- Техническая поддержка проекта;
- Защита от снятия компонента с производства.

Как с нами связаться

Телефон: 8 (812) 309 58 32 (многоканальный)
Факс: 8 (812) 320-02-42
Электронная почта: org@eplast1.ru
Адрес: 198099, г. Санкт-Петербург, ул. Калинина, дом 2, корпус 4, литера А.