REVISIONS					
REV	ECO	DESCRIPTION	DATE	BY	APPR
A1		FIRST RELEASED	Apr.05,2016	Drack	Tommy
A2		UPDATE THE NOTES	Jul.20,2016	Drack	Tommy
A3		ADD 16# & 18# PART	Nov.22,2017	Nick	Tommy

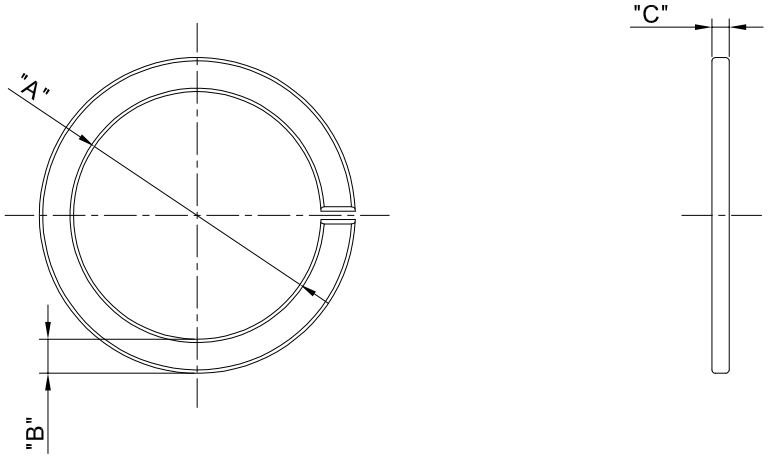

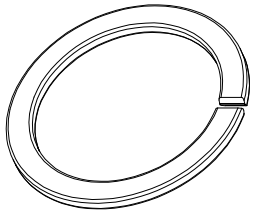

NOTES : (UNLESS OTHERWISE SPECIFIED)

1. MATERIAL : THERMOPLASTIC , UL94 V-0.

2. SPECIFICATIONS :
   2.1, OPERATING TEMPERATURE : -40°C ~ 125°C.
   2.2, RoHS COMPLIANT.

3. ALL DIMENSIONS ARE FOR REFERENCE USE ONLY.

SHELL	P/N	DIM A	DIM B	DIM C
8#	RTS8CCRx	Ø11.2	2.0	1.0
10#	RTS10CCRx	Ø14.5	2.0	1.0
12#	RTS12CCRx	Ø18.5	1.9	1.2
14#	RTS14CCRx	Ø21.7	1.9	1.8
16#	RTS16CCRx	Ø24.2	1.9	1.0
18#	RTS18CCRx	Ø27.6	1.9	1.0

"x" DENOTE COLOR:
WHEN "x"="G", GREEN, PANTONE 348C.
WHEN "x"="R", RED, PANTONE 194C.
WHEN "x"="Y", YELLOW, PANTONE 123C.

QUANTITY	PART NUMBER	DESCRIPTION	ITEM

MATERIALS LIST

UNLESS OTHERWISE SPECIFIED
1) All dimensions are in metric(mm).
2) Tolerances are as follows:
1 PL DEC ±0.30 | Fractions ±1/64
2 PL DEC ±0.15 | Angles ±1°
3 PL DEC ±0.08
3) Note reference = X

MATERIAL SPECIFICATIONS:

PROCESS SPECIFICATIONS:

NEXT ASS'Y:

SIGNATURES		DATE
DRAWN:	Nick	Nov.22,2017
CHECKED:	Tod	Nov.22,2017
ENGINEER:		
APPROVAL:	Tommy	Nov.22,2017
CUSTOMER:		

THIS DRAWING IS SUPPLIED FOR INFORMATION ONLY. DESIGN FEATURES, SPECIFICATIONS AND PERFORMANCE DATA SHOWN HEREON ARE THE PROPERTY OF THE AMPHENOL CORPORATION. NO RIGHTS OF REPRODUCTION ARE IMPLIED. ALL DIMENSIONS ARE SUBJECT TO NORMAL MANUFACTURING VARIATIONS.

Amphenol
Sine Systems - www.amphenol-sine.com
44724 Morley Drive
Clinton Township, MI 48036

ECO-MATE,IDENTIFY RING
SIZE 08,10,12,14,16,18

SIZE	TYPE	DWG NO:	REVISION
B	C-	RTSxxCCRx	A3

SCALE: NONE SHEET 1 OF 1

TITLE: ECO-MATE,IDENTIFY RING,SIZE 08,10,12,14,16,18
DWG NO: RTSxxCCRx
REV: A3
SH: 1
OF: 1

Компания «ЭлектроПласт» предлагает заключение долгосрочных отношений при поставках импортных электронных компонентов на взаимовыгодных условиях!

Наши преимущества:

- Оперативные поставки широкого спектра электронных компонентов отечественного и импортного производства напрямую от производителей и с крупнейших мировых складов;
- Поставка более 17-ти миллионов наименований электронных компонентов;
- Поставка сложных, дефицитных, либо снятых с производства позиций;
- Оперативные сроки поставки под заказ (от 5 рабочих дней);
- Экспресс доставка в любую точку России;
- Техническая поддержка проекта, помощь в подборе аналогов, поставка прототипов;
- Система менеджмента качества сертифицирована по Международному стандарту ISO 9001;
- Лицензия ФСБ на осуществление работ с использованием сведений, составляющих государственную тайну;
- Поставка специализированных компонентов (Xilinx, Altera, Analog Devices, Intersil, Interpoint, Microsemi, Aeroflex, Peregrine, Syfer, Eurofarad, Texas Instrument, Miteq, Cobham, E2V, MA-COM, Hittite, Mini-Circuits,General Dynamics и др.);

Помимо этого, одним из направлений компании «ЭлектроПласт» является направление «Источники питания». Мы предлагаем Вам помощь Конструкторского отдела:

- Подбор оптимального решения, техническое обоснование при выборе компонента;
- Подбор аналогов;
- Консультации по применению компонента;
- Поставка образцов и прототипов;
- Техническая поддержка проекта;
- Защита от снятия компонента с производства.

Как с нами связаться

Телефон: 8 (812) 309 58 32 (многоканальный)
Факс: 8 (812) 320-02-42
Электронная почта: org@eplast1.ru
Адрес: 198099, г. Санкт-Петербург, ул. Калинина, дом 2, корпус 4, литера А.