CG SUPV	CG MGR	MGMT Approvals (INIT/DATE)				
						MCI
Approved		/	/	/	/	/
Correct As Noted		/	/	/	/	/
Page Proofed		/	/	/	/	/

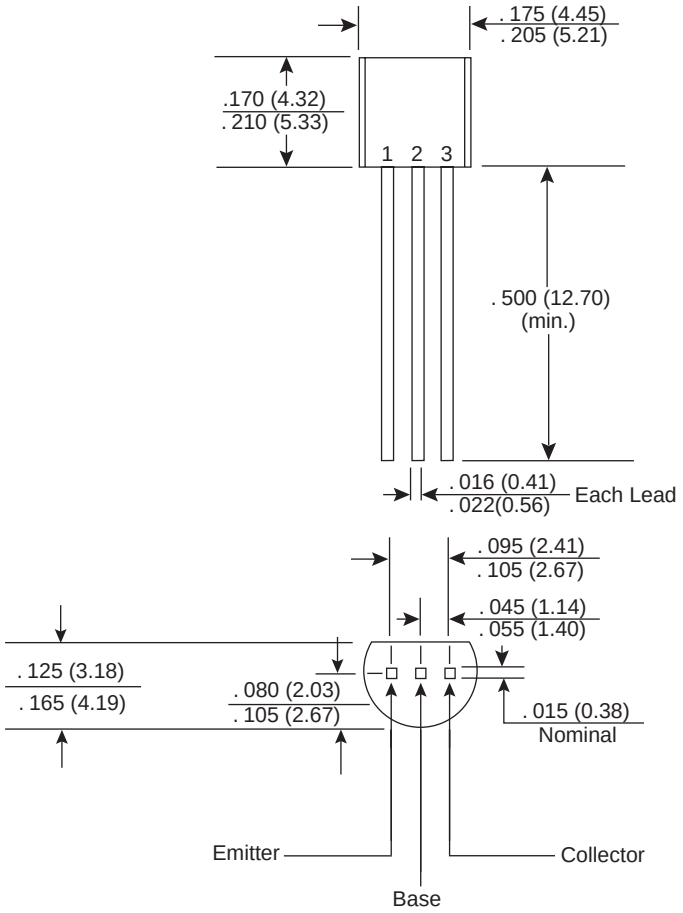

Dimensions In. (mm)

Specifications:

- Type: PNP High Voltage
- V_{CBO}: 200V
- V_{CEO}: 200V
- $I_{C(DC)}$: 500mA
- P_c: 625mW @ T_A=25˚C
- I_{CBO}: 0.25µA (max.) @ V_{CB} = 160V
- h_{FE}: 30 (min.), 150 (max.) @ V_{CE} 10V, I_C=30mA
- $V_{CE(SAT)}$: 0.4V (max.) @ I_C =20mA, I_B=2.0mA
- $V_{BE(SAT)}$: 0.9V (max.) @ I_C =20mA, I_B=2.0mA
- ft: 50MHz @ V_{CE} =20V, I_C=10mA
- C_{ob}: 8.0pF (max.)

Компания «ЭлектроПласт» предлагает заключение долгосрочных отношений при поставках импортных электронных компонентов на взаимовыгодных условиях!

Наши преимущества:

- Оперативные поставки широкого спектра электронных компонентов отечественного и импортного производства напрямую от производителей и с крупнейших мировых складов;
- Поставка более 17-ти миллионов наименований электронных компонентов;
- Поставка сложных, дефицитных, либо снятых с производства позиций;
- Оперативные сроки поставки под заказ (от 5 рабочих дней);
- Экспресс доставка в любую точку России;
- Техническая поддержка проекта, помощь в подборе аналогов, поставка прототипов;
- Система менеджмента качества сертифицирована по Международному стандарту ISO 9001;
- Лицензия ФСБ на осуществление работ с использованием сведений, составляющих государственную тайну;
- Поставка специализированных компонентов (Xilinx, Altera, Analog Devices, Intersil, Interpoint, Microsemi, Aeroflex, Peregrine, Syfer, Eurofarad, Texas Instrument, Miteq, Cobham, E2V, MA-COM, Hittite, Mini-Circuits,General Dynamics и др.);

Помимо этого, одним из направлений компании «ЭлектроПласт» является направление «Источники питания». Мы предлагаем Вам помощь Конструкторского отдела:

- Подбор оптимального решения, техническое обоснование при выборе компонента;
- Подбор аналогов;
- Консультации по применению компонента;
- Поставка образцов и прототипов;
- Техническая поддержка проекта;
- Защита от снятия компонента с производства.

Как с нами связаться

Телефон: 8 (812) 309 58 32 (многоканальный)
Факс: 8 (812) 320-02-42
Электронная почта: org@eplast1.ru
Адрес: 198099, г. Санкт-Петербург, ул. Калинина, дом 2, корпус 4, литера А.