Transponder Coils for Surface Mounting
表面贴装型收发线圈

TYPE SA3D14

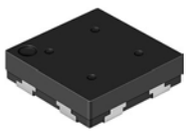

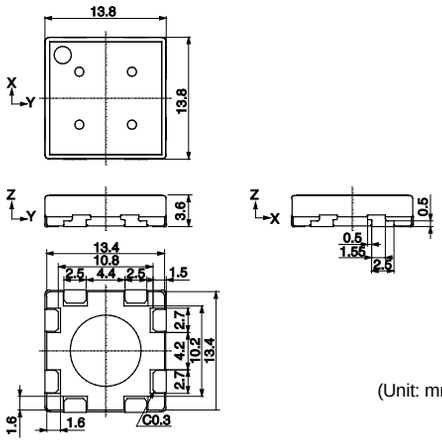

(Unit: mm)

Recommended patterns
推荐焊盘尺寸

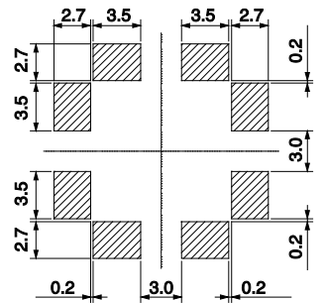

(Unit: mm)

Features
- High reliability conforms to automotive applications.
- Encapsulated core and winding for anti-shock proof.
- High Q and high sensivility due to optimaized magnetic material and electrode structure.
- Wide inductance range for desigh flexibility.
- Triaxial LF antenna coil.
- Applicable to reflow soldering.
- AEC-Q200 compliant.

特　　点
- 符合车载的高可靠性。
- 磁芯和卷线部树脂密封，耐冲击构造。
- 独特的磁芯和电极结构实现高Q值高灵敏度。
- 宽泛的电感值范围，设计灵活。
- 3轴低频天线线圈。
- 适合回流焊接。
- 符合AEC-Q200

Applications
- Suitable as a Transponder Antenna Coil for Keyless Entry System. (Vehicle application)
- Operating temperature (− 40°C~+85°C)

应　　用
- 适合用作智能门禁系统的收发天线线圈（车载应用）
- 使用温度范围：－40 ～ ＋85°C

SELECTION GUIDE FOR STANDARD TRANSFORMERS

TYPE SA3D14

零件号码	测试频率	X轴		Y轴		Z轴		公差
Part Number	**Test Frequency (kHz)**	**Inductance L (mH)**	**Unloaded Q Min.**	**Inductance L (mH)**	**Unloaded Q Min.**	**Inductance L (mH)**	**Unloaded Q Min.**	**Tolerance (%)**
1085CAN-222J=P3	125	2.2	20	2.2	20	2.2	20	±5
1085CAN-272J=P3	125	2.7	20	2.7	20	2.7	20	±5
1085CAN-392J=P3	125	3.9	20	3.9	20	3.9	20	±5
1085CAN-452J=P3	125	4.5	20	4.5	20	4.5	20	±5
1085CAN-472J=P3	125	4.7	20	4.7	20	4.7	20	±5
1085CAN-602J=P3	125	6.0	20	6.0	20	6.0	20	±5
1085CAN-2145=P3	125	6.3	20	6.3	20	9.0	20	±5
1085BAN-222J=P3	134.2	2.2	25	2.2	25	2.2	25	±5
1085BAN-272J=P3	134.2	2.7	25	2.7	25	2.7	25	±5
1085BAN-392J=P3	134.2	3.9	25	3.9	25	3.9	25	±5
1085BAN-452J=P3	134.2	4.5	25	4.5	25	4.5	25	±5
1085BAN-472J=P3	134.2	4.7	25	4.7	25	4.7	25	±5
1085BAN-602J=P3	134.2	6.0	25	6.0	25	6.0	25	±5
1085BAN-2239=P3	134.2	4.5	25	4.5	25	7.6	25	±5
Inductance range 电感范围		X: 1.0 ～ 6.3 (mH) Y: 1.0 ～ 6.3 (mH) Z: 1.0 ～ 9.0 (mH)						

If you are looking for inductance other than the above, please contact us.
如果您寻找的电感值不在上述电感值之列，请与我们联系。

Компания «ЭлектроПласт» предлагает заключение долгосрочных отношений при поставках импортных электронных компонентов на взаимовыгодных условиях!

Наши преимущества:

- Оперативные поставки широкого спектра электронных компонентов отечественного и импортного производства напрямую от производителей и с крупнейших мировых складов;
- Поставка более 17-ти миллионов наименований электронных компонентов;
- Поставка сложных, дефицитных, либо снятых с производства позиций;
- Оперативные сроки поставки под заказ (от 5 рабочих дней);
- Экспресс доставка в любую точку России;
- Техническая поддержка проекта, помощь в подборе аналогов, поставка прототипов;
- Система менеджмента качества сертифицирована по Международному стандарту ISO 9001;
- Лицензия ФСБ на осуществление работ с использованием сведений, составляющих государственную тайну;
- Поставка специализированных компонентов (Xilinx, Altera, Analog Devices, Intersil, Interpoint, Microsemi, Aeroflex, Peregrine, Syfer, Eurofarad, Texas Instrument, Miteq, Cobham, E2V, MA-COM, Hittite, Mini-Circuits,General Dynamics и др.);

Помимо этого, одним из направлений компании «ЭлектроПласт» является направление «Источники питания». Мы предлагаем Вам помощь Конструкторского отдела:

- Подбор оптимального решения, техническое обоснование при выборе компонента;
- Подбор аналогов;
- Консультации по применению компонента;
- Поставка образцов и прототипов;
- Техническая поддержка проекта;
- Защита от снятия компонента с производства.

Как с нами связаться

Телефон: 8 (812) 309 58 32 (многоканальный)
Факс: 8 (812) 320-02-42
Электронная почта: org@eplast1.ru
Адрес: 198099, г. Санкт-Петербург, ул. Калинина, дом 2, корпус 4, литера А.