REV.	DESCRIPTION	DATE	DESIGNED
1	Color part No. is added.	AUG. 3.2007	T.S
2	Circuit No. are added.	JAN.23.2008	T.S

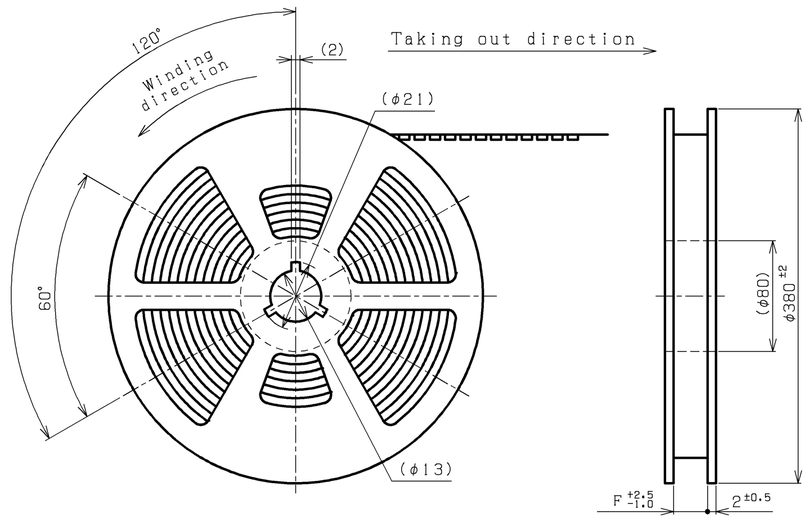

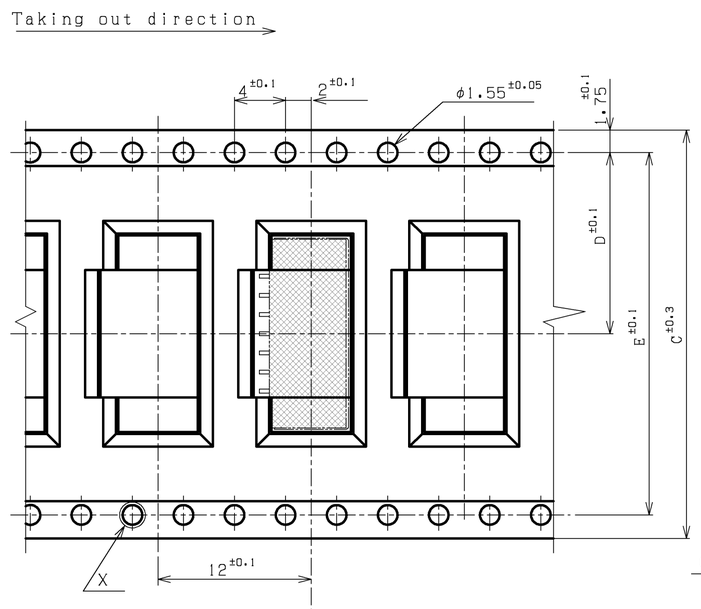

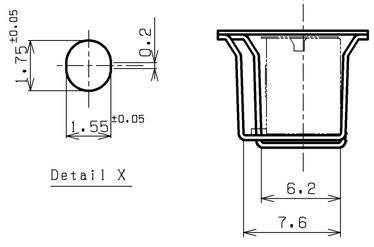

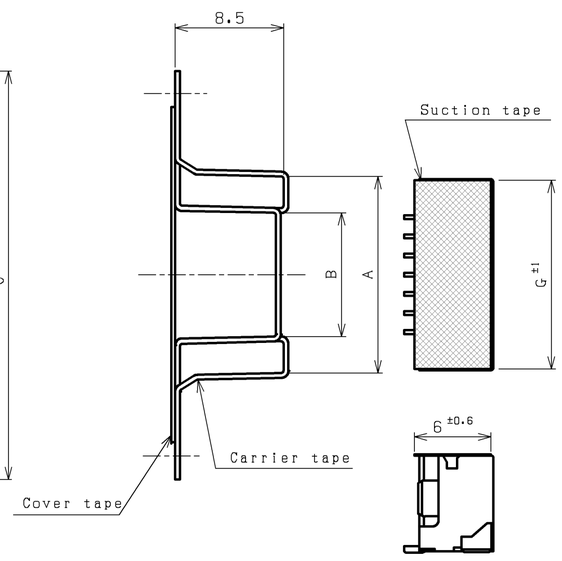

SUCTION TAPE CONFIGURATION

	Color	Part No.
	Natural	BM( )-ZESS-TBT (LF)(SN)
1	Moss green	BM( )-ZEMGS-TBT (LF)(SN)

NOTE

1.Connector part:See the DWG. of ZE Connector.

2.Quantity to be packaged:800pcs/reel

3.Leading tape length.

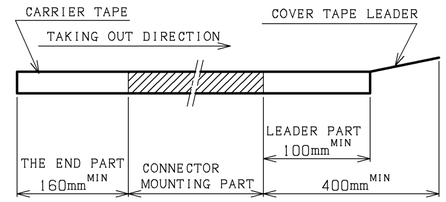

4.Cover tape peel strength:0.1~1N
(Peel speed:300mm/minute)

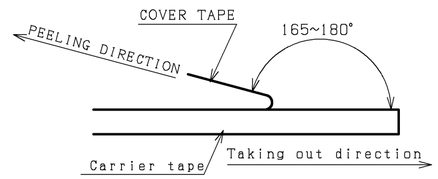

5.Material:Carrier tape; Polyester(PET)
Cover tape ; Polyester(PET)
Reel ;Flange; Polystyrene(PS)
Core; Polypropylene(PP)
Polystyrene(PS)

6.Unless otherwise specified,
tolerances are ±0.3

	Cir-cuits	Dimensions						
		A	B	C	D	E	F	G
	7	15.4	9.7	32.0	14.2	28.4	33.5	14.8
	8	16.9	11.2	32.0	14.2	28.4	33.5	16.3
	9	18.4	12.7	32.0	14.2	28.4	33.5	17.8
	10	19.9	14.2	32.0	14.2	28.4	33.5	19.3
	11	21.4	15.7	44.0	20.2	40.4	45.5	20.8
	12	22.9	17.2	44.0	20.2	40.4	45.5	22.3
2	13	24.4	18.7	44.0	20.2	40.4	45.5	23.8
2	14	25.9	20.2	44.0	20.2	40.4	45.5	25.3
2	15	27.4	21.7	44.0	20.2	40.4	45.5	26.8
2	16	28.9	23.2	44.0	20.2	40.4	45.5	28.3

No.	PART NAME	MATERIAL	SURFACE FINISH	REMARKS

SIZE	UNIT	SCALE	PROJECTION	DATE	CUSTOMER
A2	METRIC	3:1		AUG. 3.2007	

APPROVED	CHECKED	DESIGNED	DRAWN
S.K	E.N	T.S	

JST J.S.T.MFG.CO., LTD.

SERIES NAME	ZE CONNECTOR EMBOSSED-TAPING
PART No.	BM( )B-ZE( )S-TBT (LF)(SN)
DRAWING No.	KRD-41788 R2

EC4113-2

THIS DRAWING CONTAINS INFORMATION THAT IS PROPRIETARY TO J.S.T.
AND SHOULD NOT BE USED WITHOUT WRITTEN PERMISSION.

Компания «ЭлектроПласт» предлагает заключение долгосрочных отношений при поставках импортных электронных компонентов на взаимовыгодных условиях!

Наши преимущества:

- Оперативные поставки широкого спектра электронных компонентов отечественного и импортного производства напрямую от производителей и с крупнейших мировых складов;
- Поставка более 17-ти миллионов наименований электронных компонентов;
- Поставка сложных, дефицитных, либо снятых с производства позиций;
- Оперативные сроки поставки под заказ (от 5 рабочих дней);
- Экспресс доставка в любую точку России;
- Техническая поддержка проекта, помощь в подборе аналогов, поставка прототипов;
- Система менеджмента качества сертифицирована по Международному стандарту ISO 9001;
- Лицензия ФСБ на осуществление работ с использованием сведений, составляющих государственную тайну;
- Поставка специализированных компонентов (Xilinx, Altera, Analog Devices, Intersil, Interpoint, Microsemi, Aeroflex, Peregrine, Syfer, Eurofarad, Texas Instrument, Miteq, Cobham, E2V, MA-COM, Hittite, Mini-Circuits,General Dynamics и др.);

Помимо этого, одним из направлений компании «ЭлектроПласт» является направление «Источники питания». Мы предлагаем Вам помощь Конструкторского отдела:

- Подбор оптимального решения, техническое обоснование при выборе компонента;
- Подбор аналогов;
- Консультации по применению компонента;
- Поставка образцов и прототипов;
- Техническая поддержка проекта;
- Защита от снятия компонента с производства.

Как с нами связаться

Телефон: 8 (812) 309 58 32 (многоканальный)
Факс: 8 (812) 320-02-42
Электронная почта: org@eplast1.ru
Адрес: 198099, г. Санкт-Петербург, ул. Калинина, дом 2, корпус 4, литера А.