Honeywell

LIMIT SWITCH

CATALOGUE LISTING: EVN

CHART NO. MTG-EV-314

LISTING NOMENCLATURE:- **EVN 2000** [ ]

MTG-EV-314

REPLACES

DRAWING NUMBER DR#618

ISSUE 1

RELEASE NUMBER

REVISIONS

MODIFY ON CAD3D SYSTEM ONLY

A

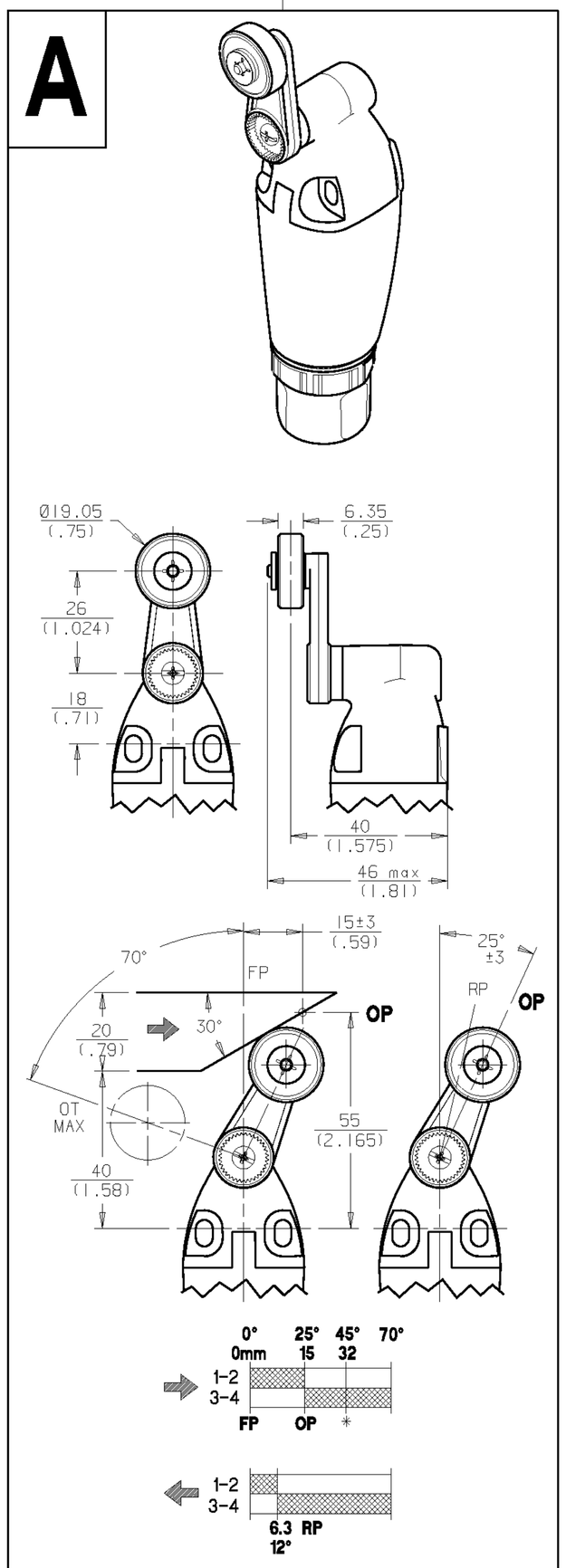

110 Nmm (1.0 lbf.in)

200 Nmm (1.8 lbf.in)

B

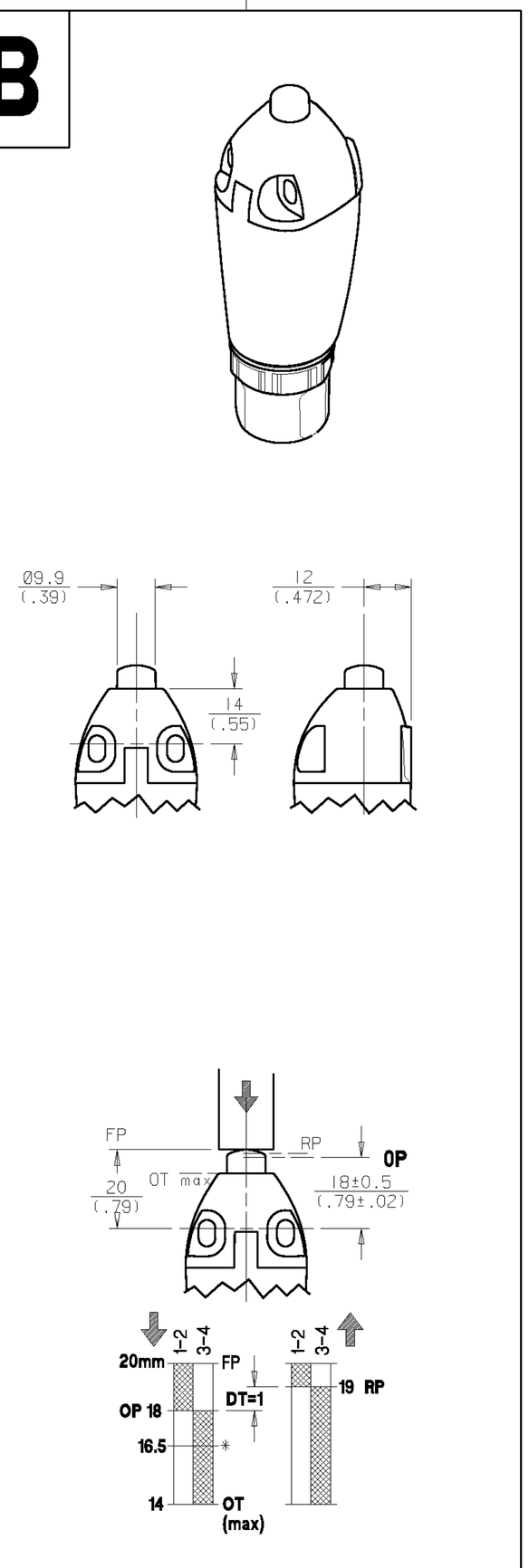

14 N (3.1 lbf)

34 N (7.7 lbf)

C

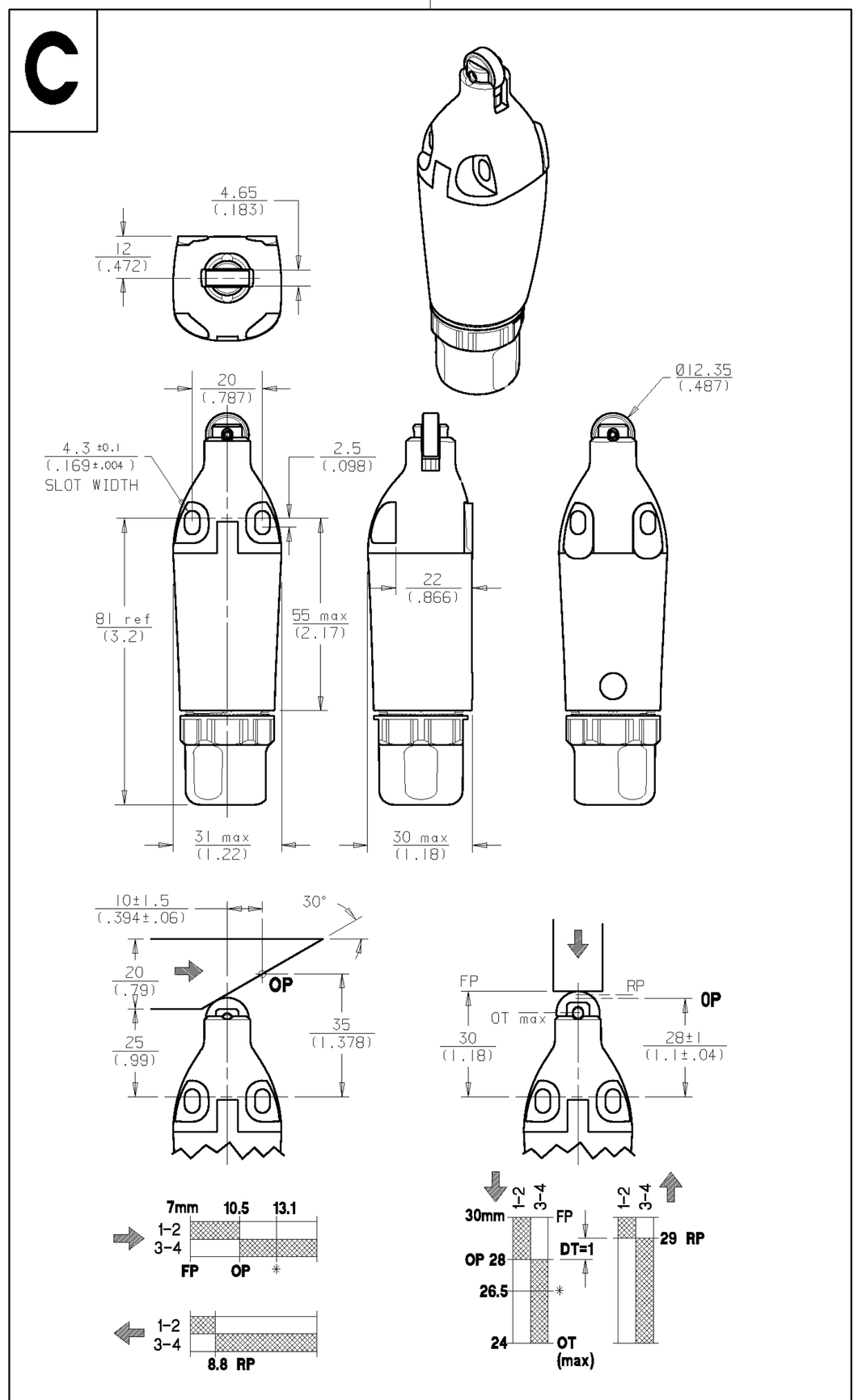

8 N (1.8 lbf)

14 N (3.1 lbf)

20 N (4.4 lbf)

34 N (7.7 lbf)

D

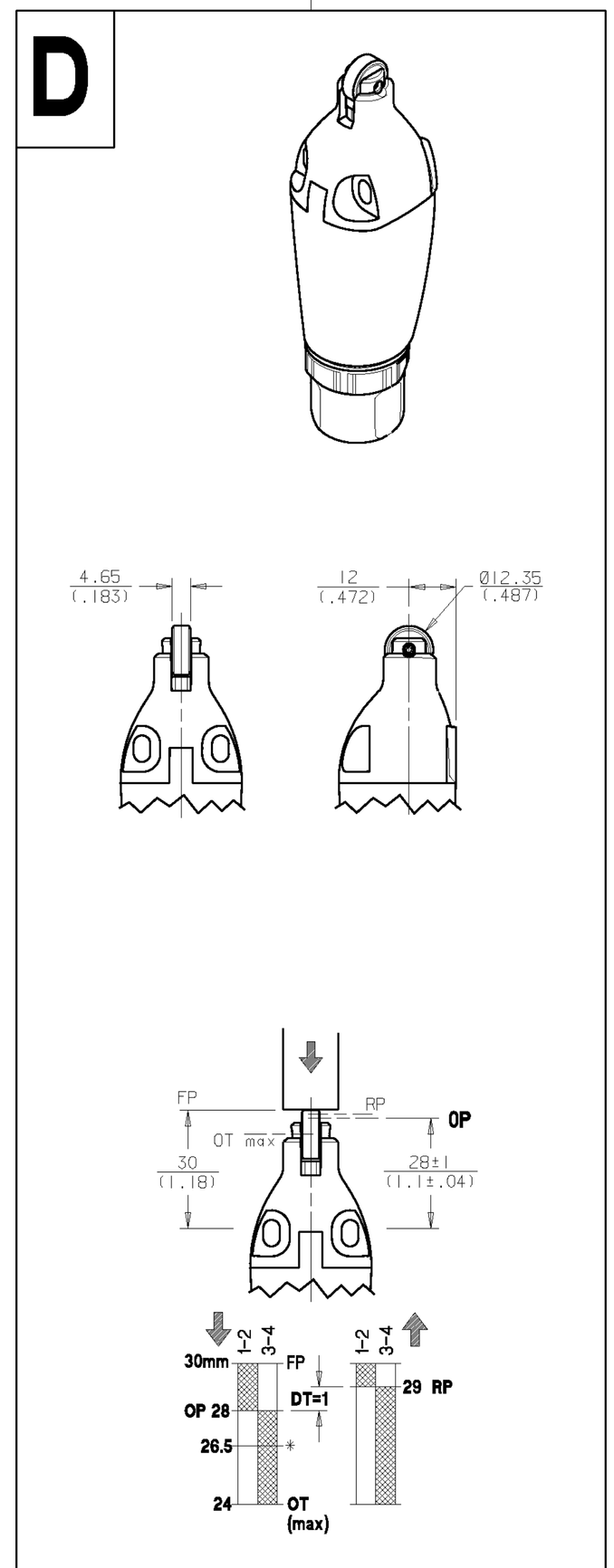

14 N (3.1 lbf)

34 N (7.7 lbf)

* POSITIVE OPENING IEC 947-5- ANNEX K

NOMINAL TRAVELS AND RELATED TERMINALS

CONTACT CLOSED

CONTACT OPEN

NORMAL OPERATING FORCE/TORQUE MAX

MAXIMUM DISCONNECT FORCE/TORQUE

ELECTRICAL RATING

SILVER CONTACTS				GOLD PLATED CONTACTS
AC		DC		NOT CURRENTLY AVAILABLE
A300 AC15 Ue Ie		Q300 DC13 Ue Ie		
VOLTS	AMPS	VOLTS	AMPS	
120	6	125	0.55	
240	3	250	0.27	

I_{th}=10A U_i=320V U_{imp}=2500V

SCPD: 10A QUICK ACTING FUSE (IEC269.1gG-TYPE)

ENDURANCE

MECHANICAL: 10 MILLION OPERATIONS

ELECTRICAL: 100,000 OPERATIONS

ENVIRONMENTAL

IP66/67 (EN60529) NEMA 1, 12, 13

TEMP RANGE: -25°C TO 85°C
-13°F TO 185°F

STORAGE: -40°C TO 85°C
-40°F TO 185°F

SHOCK: 50G (IEC 68-2-27)
VIBRATION: 10G (IEC 68-2-6)
BUMP: 40G (IEC 68-2-29)

MARKING/APPROVALS

CE

EN50047
IEC 947-5-1
(EN60947pt5-1)
EN81-1

NOTES:-

1. BLACK GLASS FILLED POLYESTER HOUSING & COVER.
2. ENCLOSURE DOUBLE INSULATED TO IEC 539 CLASS II.
3. MINIMUM OPERATING VELOCITY (Vmin) = 1.0 MM/S (THESE LIMITS APPLY TO CAM
   MAXIMUM OPERATING VELOCITY (Vmax) = 2.0 M/S OPERATION AS SHOWN IN THE
   MAXIMUM OPERATING FREQUENCY (Fmax) = 100 OPS/MIN ABOVE DIAGRAMS ONLY)
4. FREE POSITION (FP), OPERATING POINT (OP), OVERTRAVEL (OT) AND PRETRAVEL (PT) AL TO EN50047.

5 MAXIMUM TIGHTENING TORQUE FOR FIXING SCREW = 0.5Nm (4.4in.LB)

CONTACT BLOCK DIAGRAM

SNAP-ACTION CONTACTS TYPE Zb (4MM AIR GAP)

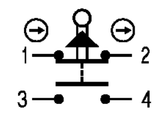

DRAWN	J. BOYD	5/01
CHECK		
DESIGN		
AUTHOR'N		

THE COPYRIGHT OF THIS DRAWING IS THE PROPERTY OF HONEYWELL LTD. THE DRAWING IS SUPPLIED IN CONFIDENCE AND MUST NOT BE USED FOR ANY PURPOSE OTHER THAN THAT FOR WHICH IT IS SUPPLIED.

THIRD ANGLE PROJECTION

SCALE 1:1

DIMENSIONS ARE IN MM/(INCHES).

Компания «ЭлектроПласт» предлагает заключение долгосрочных отношений при поставках импортных электронных компонентов на взаимовыгодных условиях!

Наши преимущества:

- Оперативные поставки широкого спектра электронных компонентов отечественного и импортного производства напрямую от производителей и с крупнейших мировых складов;
- Поставка более 17-ти миллионов наименований электронных компонентов;
- Поставка сложных, дефицитных, либо снятых с производства позиций;
- Оперативные сроки поставки под заказ (от 5 рабочих дней);
- Экспресс доставка в любую точку России;
- Техническая поддержка проекта, помощь в подборе аналогов, поставка прототипов;
- Система менеджмента качества сертифицирована по Международному стандарту ISO 9001;
- Лицензия ФСБ на осуществление работ с использованием сведений, составляющих государственную тайну;
- Поставка специализированных компонентов (Xilinx, Altera, Analog Devices, Intersil, Interpoint, Microsemi, Aeroflex, Peregrine, Syfer, Eurofarad, Texas Instrument, Miteq, Cobham, E2V, MA-COM, Hittite, Mini-Circuits,General Dynamics и др.);

Помимо этого, одним из направлений компании «ЭлектроПласт» является направление «Источники питания». Мы предлагаем Вам помощь Конструкторского отдела:

- Подбор оптимального решения, техническое обоснование при выборе компонента;
- Подбор аналогов;
- Консультации по применению компонента;
- Поставка образцов и прототипов;
- Техническая поддержка проекта;
- Защита от снятия компонента с производства.

Как с нами связаться

Телефон: 8 (812) 309 58 32 (многоканальный)
Факс: 8 (812) 320-02-42
Электронная почта: org@eplast1.ru
Адрес: 198099, г. Санкт-Петербург, ул. Калинина, дом 2, корпус 4, литера А.