PART NAME	PTX PANELS (STEEL)	PART No.	PTX-11046 THROUGH PTX-11080	REVISION DATE	4/20/15

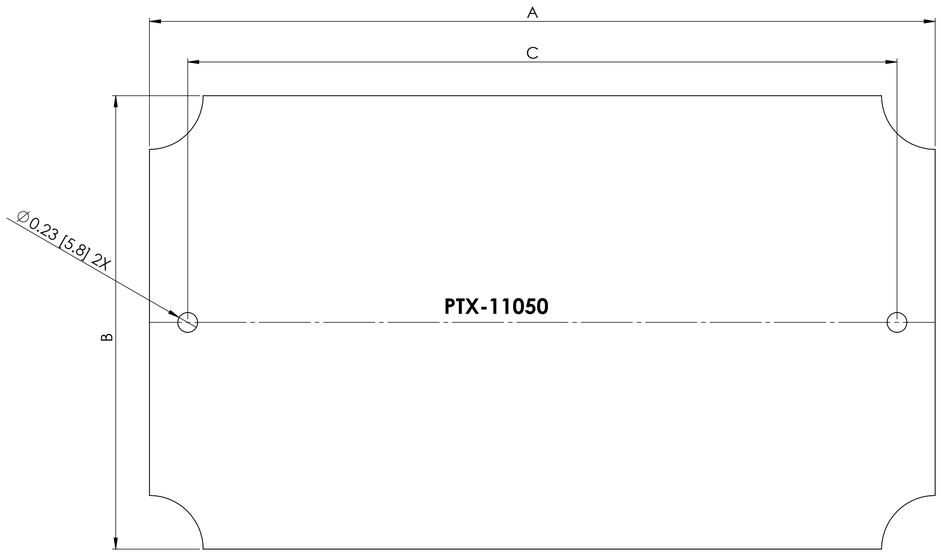

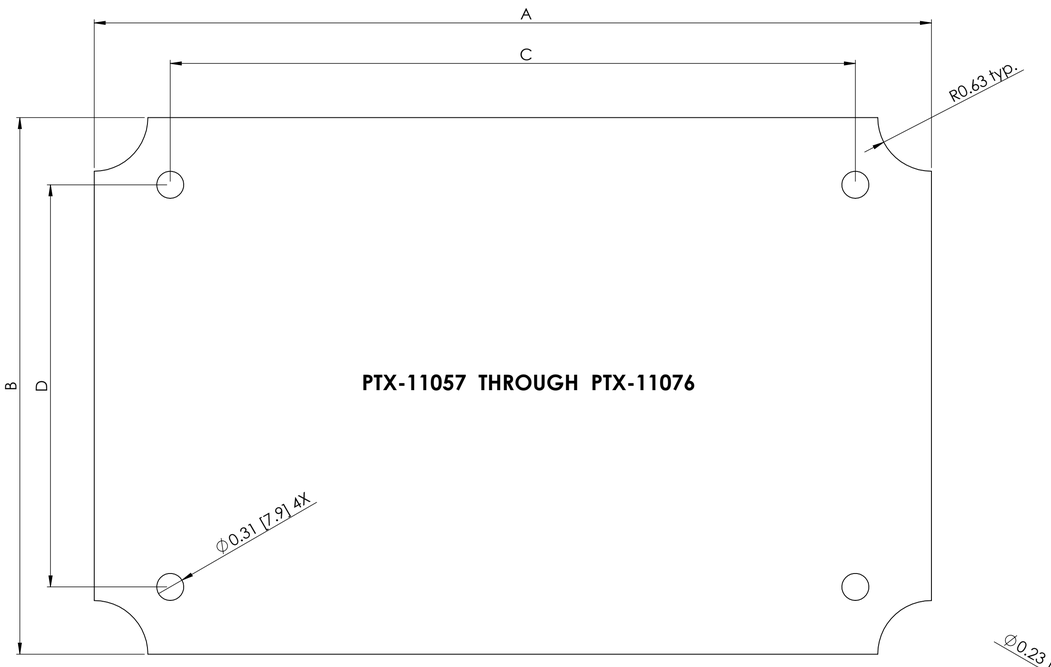

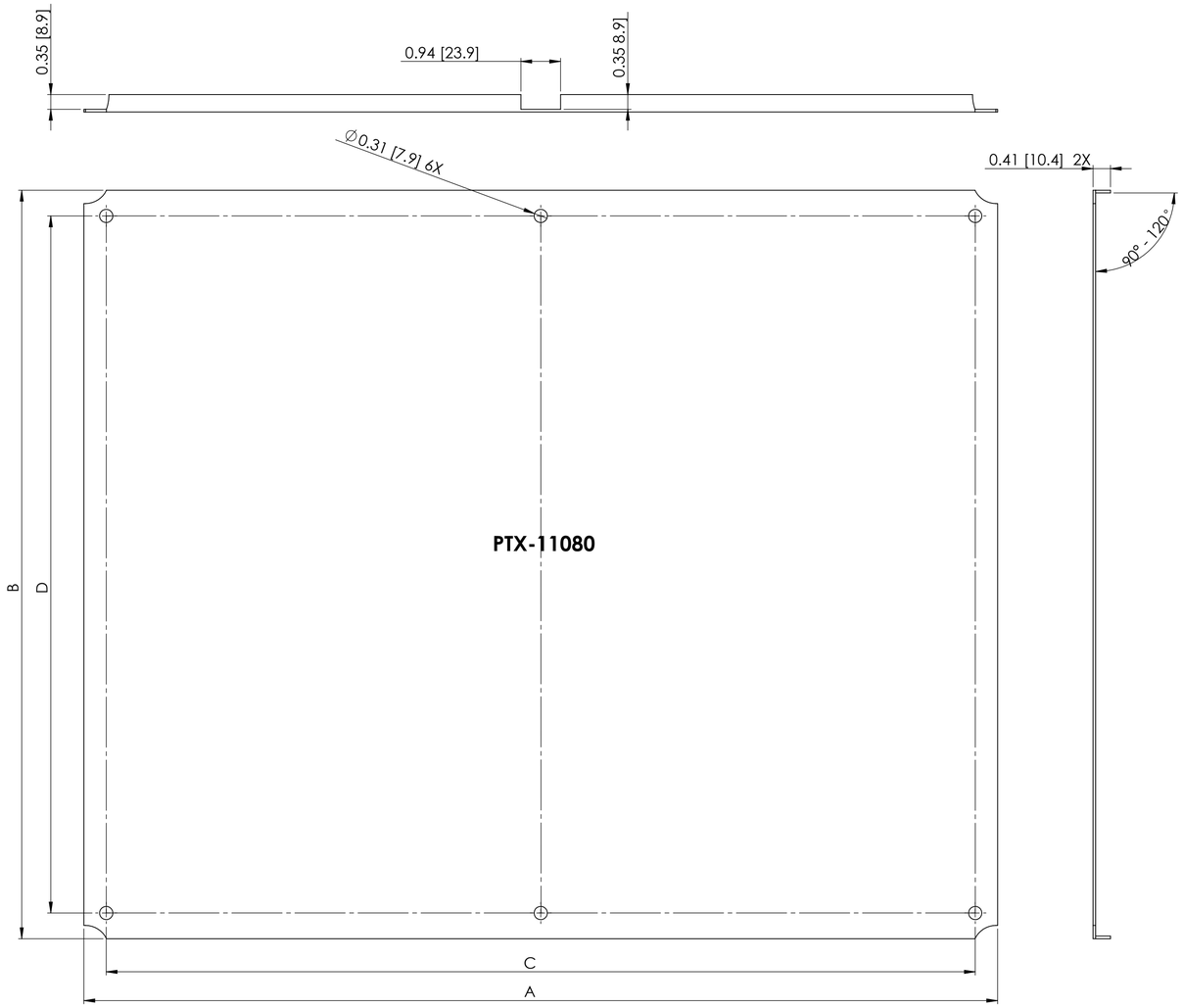

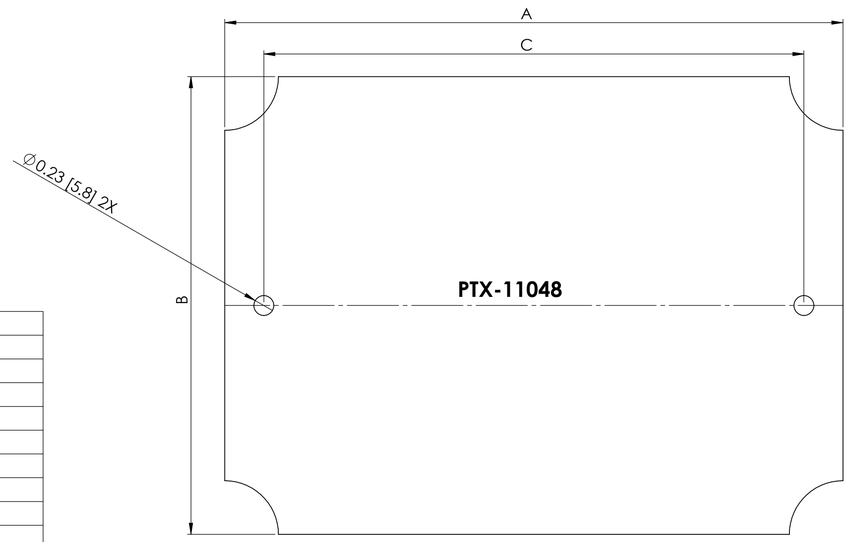

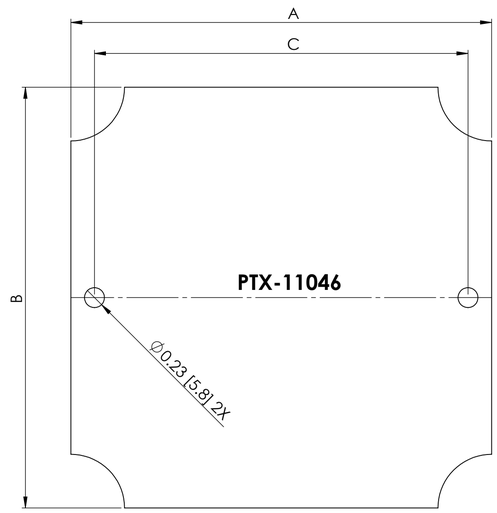

NOTES:

1- MATERIAL: 0.060" STEEL WITH ZINC PLATE
2- DIMENSIONS ARE INCH[MM]

PART NUMBER	DIM A	DIM B	DIM C	DIM D
PTX-11046	4.90 [124.5]	4.90 [124.5]	4.35 [110.5]	-
PTX-11048	7.20 [182.9]	5.33 135.4]	6.29 [159.8]	-
PTX-11050	9.15 [232.4]	5.28 [134.1]	8.26 [209.8]	-
PTX-11057	9.87 [250.7]	6.34 [161.0]	8.24 [209.3]	4.73 [120.1]
PTX-11059	10.51 [267.0]	6.70 [170.2]	8.89 [225.8]	5.05 [128.3]
PTX-11064	13.84 [351.5]	9.89 [251.2]	12.19 [309.6]	8.27 [210.0]
PTX-11068	14.22 [361.2]	10.48 [266.2]	12.83 [325.9]	8.97 [227.8]
PTX-11073	16.95 [430.5]	12.00 [304.8]	14.25 [362.0]	10.79 [274.1]
PTX-11076	18.10 [459.7]	14.26 [362.2]	16.79 [426.5]	12.90 [327.7]
PTX-11080	21.73 [551.9]	18.00 [457.2]	20.67 [525.0]	16.77 [426.0]

Компания «ЭлектроПласт» предлагает заключение долгосрочных отношений при поставках импортных электронных компонентов на взаимовыгодных условиях!

Наши преимущества:

- Оперативные поставки широкого спектра электронных компонентов отечественного и импортного производства напрямую от производителей и с крупнейших мировых складов;
- Поставка более 17-ти миллионов наименований электронных компонентов;
- Поставка сложных, дефицитных, либо снятых с производства позиций;
- Оперативные сроки поставки под заказ (от 5 рабочих дней);
- Экспресс доставка в любую точку России;
- Техническая поддержка проекта, помощь в подборе аналогов, поставка прототипов;
- Система менеджмента качества сертифицирована по Международному стандарту ISO 9001;
- Лицензия ФСБ на осуществление работ с использованием сведений, составляющих государственную тайну;
- Поставка специализированных компонентов (Xilinx, Altera, Analog Devices, Intersil, Interpoint, Microsemi, Aeroflex, Peregrine, Syfer, Eurofarad, Texas Instrument, Miteq, Cobham, E2V, MA-COM, Hittite, Mini-Circuits,General Dynamics и др.);

Помимо этого, одним из направлений компании «ЭлектроПласт» является направление «Источники питания». Мы предлагаем Вам помощь Конструкторского отдела:

- Подбор оптимального решения, техническое обоснование при выборе компонента;
- Подбор аналогов;
- Консультации по применению компонента;
- Поставка образцов и прототипов;
- Техническая поддержка проекта;
- Защита от снятия компонента с производства.

Как с нами связаться

Телефон: 8 (812) 309 58 32 (многоканальный)
Факс: 8 (812) 320-02-42
Электронная почта: org@eplast1.ru
Адрес: 198099, г. Санкт-Петербург, ул. Калинина, дом 2, корпус 4, литера А.