REVISION RECORD		
REV	DESCRIPTION	DRFT
02	ADD SOLDER STANDARD	RICKY

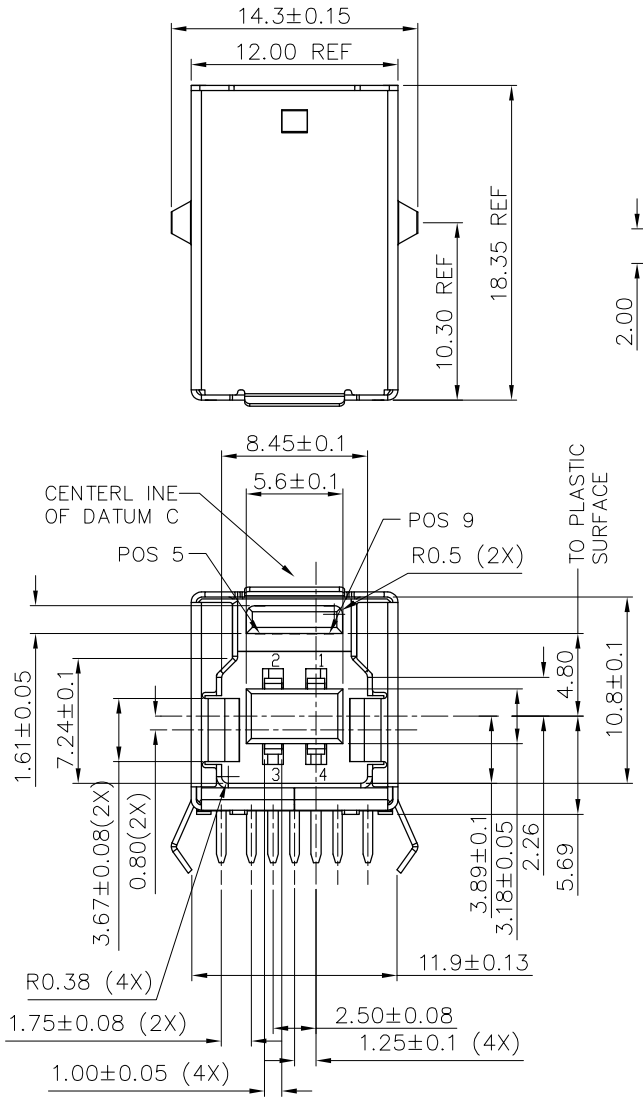

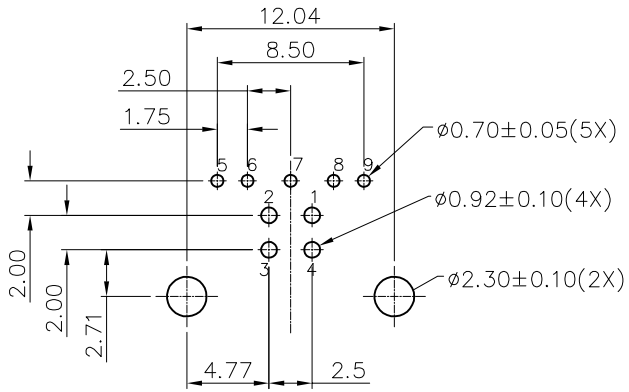

RECOMMENDED PCB LAYOUT
TOP VIEW(TOLERANCE: ±0.05)

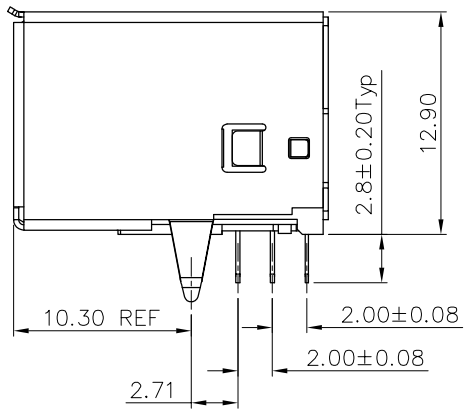

NOTES:
1.MATERIAL
1.1 PLASTIC: NYLON UL 94V-0 COLOR: BLUE300C;
1.2 SHIELD: STEEL
PLATING: FRONT SHIELD PLATING NiCKEL 50u"Min;
REAR SHIELD PLATING NiCKEL 80u"
50u"MIN CU UNDERPALTING ALL OVER .
1.3 TERMINAL: PHOSPHOR BRONZE
PLATING: 3u" Min GOLD PLATING ON CONTACT AREA
80u"MIN TIN PALTING ON SOLDER AREA.
AND 50u"MIN NICKEL UNDERPALTING OVER ALL.
2. ELECTRICAL CHARACTERISTICS
2.1 CURRENT RATING: 1.8A
2.2 CONTACT RESISTANCE: 30m ΩMAX.
2.3 DIELECTIC WITHSTANDING: 100V AC/1min.
2.4 INSULATION RESISTANCE: 100M ΩMin.
3. MECHANICAL CHARACTERISTICS
3.1 MATING FORCE: 3.57Kgf MAX(35N MAX).
3.2 UNMATING FORCE: 1.02Kgf Min(10N Min).
3.3 DURABILITY: 5000 CYCLES.
OPERATION TEMPERATURE:-20°c to +80°c
4. J-STD-075: W2, 270°C MAXIMUM THROUGH WAVE SOLDER

MM (INCH)	DFTD Roy	DATE 11/20/2012	Pulse Electronics — RoHS Compliant
TOLERANCES EXCEPT AS NOTED: MM .0 ± 0.38 ± .00 ± 0.13 ± .000 ± 0.05 ±	CHKD	DATE	TITLE: USB 3.0 B TYPE RECEPTACLE
	APPVL	DATE	
	MATERIAL :		
ANGLES: X.° ±2° X.X° ±0.5°	QT'Y :		DRAWING NO. E8199-030-01 — SIZE A3 — REV 02
THIRD ANGLE PROJECTION	FINISH :		/PART NO. E8199-030-01
DETACHED LISTS	SCALE : 1:1		DO NOT SCALE DRAWING — SHEET 1 OF 1

Компания «ЭлектроПласт» предлагает заключение долгосрочных отношений при поставках импортных электронных компонентов на взаимовыгодных условиях!

Наши преимущества:

- Оперативные поставки широкого спектра электронных компонентов отечественного и импортного производства напрямую от производителей и с крупнейших мировых складов;
- Поставка более 17-ти миллионов наименований электронных компонентов;
- Поставка сложных, дефицитных, либо снятых с производства позиций;
- Оперативные сроки поставки под заказ (от 5 рабочих дней);
- Экспресс доставка в любую точку России;
- Техническая поддержка проекта, помощь в подборе аналогов, поставка прототипов;
- Система менеджмента качества сертифицирована по Международному стандарту ISO 9001;
- Лицензия ФСБ на осуществление работ с использованием сведений, составляющих государственную тайну;
- Поставка специализированных компонентов (Xilinx, Altera, Analog Devices, Intersil, Interpoint, Microsemi, Aeroflex, Peregrine, Syfer, Eurofarad, Texas Instrument, Miteq, Cobham, E2V, MA-COM, Hittite, Mini-Circuits,General Dynamics и др.);

Помимо этого, одним из направлений компании «ЭлектроПласт» является направление «Источники питания». Мы предлагаем Вам помощь Конструкторского отдела:

- Подбор оптимального решения, техническое обоснование при выборе компонента;
- Подбор аналогов;
- Консультации по применению компонента;
- Поставка образцов и прототипов;
- Техническая поддержка проекта;
- Защита от снятия компонента с производства.

Как с нами связаться

Телефон: 8 (812) 309 58 32 (многоканальный)
Факс: 8 (812) 320-02-42
Электронная почта: org@eplast1.ru
Адрес: 198099, г. Санкт-Петербург, ул. Калинина, дом 2, корпус 4, литера А.