THIS DRAWING IS UNPUBLISHED. RELEASED FOR PUBLICATION -,- .
© COPYRIGHT 2005 BY TYCO ELECTRONICS CORPORATION. ALL RIGHTS RESERVED.

LOC	DIST
AD	25

REVISIONS

P	LTR	DESCRIPTION	DATE	DWN	APVD
	G	REVISED PER 0S12-0553-04	11-2-05	CJL	DRD
	G1	REVISED PER ECO-09-021826	21SEP09	KK	AEG

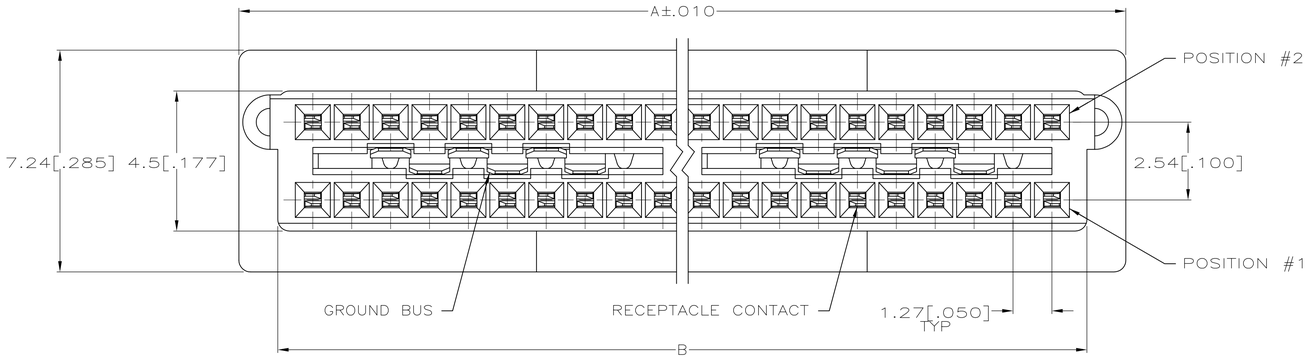

1. HOUSING: HIGH TEMPERATURE THERMOPLASTIC, COLOR NATURAL. RECEPTACLE CONTACTS: PHOSPHOR BRONZE. GROUND BUSSES: PHOSPHOR BRONZE.
2. RECEPTACLE CONTACTS: 0.00076[.000030] MIN GOLD IN CONTACT AREA, 0.00254–0.00762[.000100–.000300] TIN–LEAD ON SOLDER TAIL, ALL OVER 0.00127–0.00254[.000050–.000100] NICKEL ON ENTIRE CONTACT.
   GROUND BUSSES: 0.00076[.000030] MIN GOLD IN CONTACT AREA, 0.00254–0.00762[.000100–.000300] TIN–LEAD ON SOLDER TAIL, ALL OVER 0.00127–0.00254[.000050–.000100] NICKEL ON ENTIRE BUS.
3. DATE CODE MARKED IN AREA INDICATED, ON SAME SIDE AS AMP LOGO.
4. OBSOLETE PARTS: OBSOLETE CIS STREAMLINING PER D.RENAUD/D.SINISI

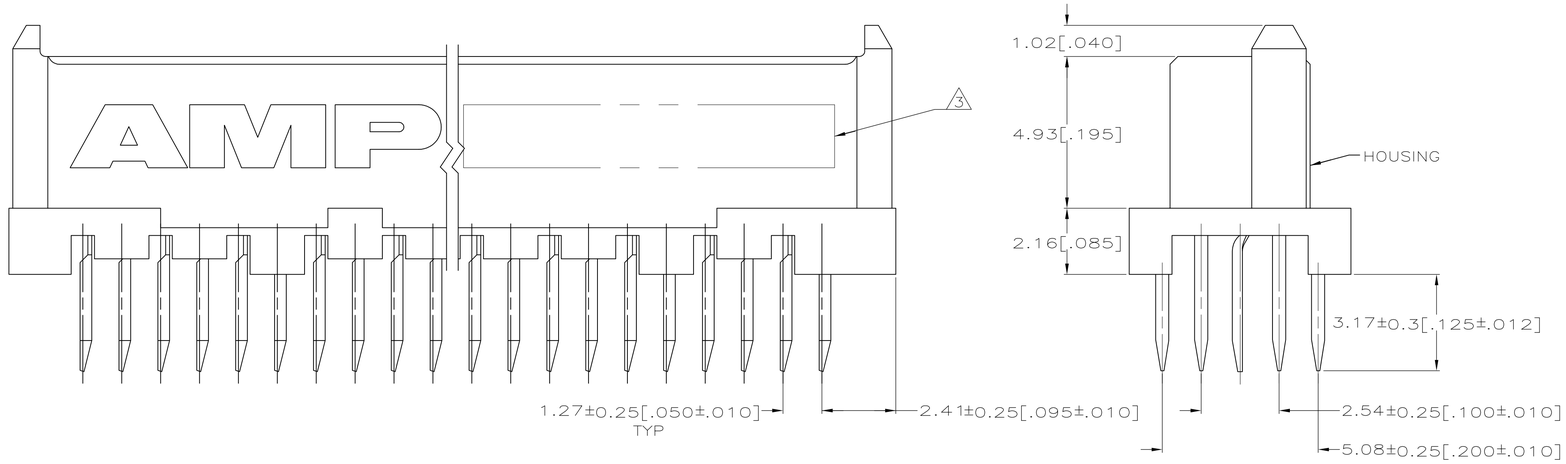

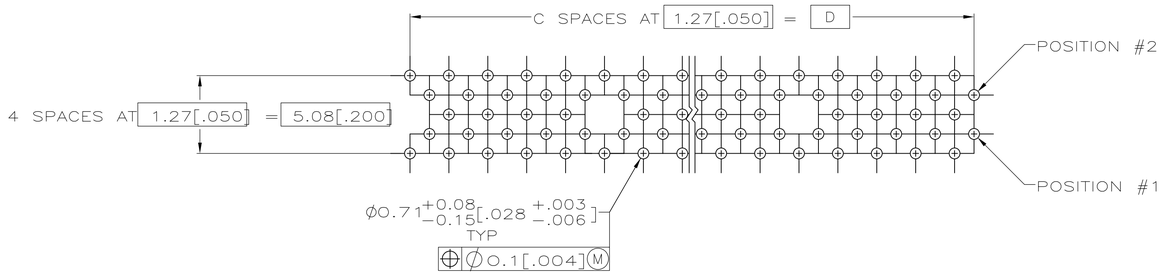

RECOMMENDED PC BOARD HOLE LAYOUT
(VIEWED FROM CONNECTOR SIDE)

	D	C	B	A	NO OF POS	PART NUMBER
OBSOLETE	125.73[4.950]	99	127.94[5.037]	130.56[5.140]	200	536254–9
4 SUPERSEDED BY 5536254–8	113.03[4.450]	89	115.24[4.537]	117.86[4.640]	180	~~536254–8~~
OBSOLETE	100.33[3.950]	79	102.54[4.037]	105.16[4.140]	160	536254–7
	87.63[3.450]	69	89.84[3.537]	92.46[3.640]	140	536254–6
	74.93[2.950]	59	77.14[3.037]	79.76[3.140]	120	536254–5
	62.23[2.450]	49	64.44[2.537]	67.06[2.640]	100	536254–4
	49.53[1.950]	39	51.74[2.037]	54.36[2.140]	80	536254–3
	36.83[1.450]	29	39.01[1.537]	41.66[1.640]	60	536254–2
	24.13[.950]	19	26.34[1.037]	28.96[1.140]	40	536254–1

THIS DRAWING IS A CONTROLLED DOCUMENT.

DIMENSIONS: mm [INCHES]

TOLERANCES UNLESS OTHERWISE SPECIFIED:
0 PLC ± –
1 PLC ± –
2 PLC ± –
3 PLC ± 0.13 [.005]
4 PLC ± –
ANGLES ± –

MATERIAL – 1
FINISH – 2

DWN J.GERACE 2-7-92
CHK J.GERACE 2-7-92
APVD J.GERACE 2-7-92
PRODUCT SPEC 108-1272
APPLICATION SPEC 114-11005
WEIGHT –

Tyco Electronics
Tyco Electronics Corporation
Harrisburg, PA 17105-3608

NAME
RECEPTACLE ASSEMBLY,
VERTICAL, .125 TAIL,
BOARD TO BOARD, MICROSTRIP

SIZE A1 | CAGE CODE 00779 | DRAWING NO C-536254 | RESTRICTED TO –

CUSTOMER DRAWING | SCALE 10:1 | SHEET 1 OF 1 | REV G1

Компания «ЭлектроПласт» предлагает заключение долгосрочных отношений при поставках импортных электронных компонентов на взаимовыгодных условиях!

Наши преимущества:

- Оперативные поставки широкого спектра электронных компонентов отечественного и импортного производства напрямую от производителей и с крупнейших мировых складов;
- Поставка более 17-ти миллионов наименований электронных компонентов;
- Поставка сложных, дефицитных, либо снятых с производства позиций;
- Оперативные сроки поставки под заказ (от 5 рабочих дней);
- Экспресс доставка в любую точку России;
- Техническая поддержка проекта, помощь в подборе аналогов, поставка прототипов;
- Система менеджмента качества сертифицирована по Международному стандарту ISO 9001;
- Лицензия ФСБ на осуществление работ с использованием сведений, составляющих государственную тайну;
- Поставка специализированных компонентов (Xilinx, Altera, Analog Devices, Intersil, Interpoint, Microsemi, Aeroflex, Peregrine, Syfer, Eurofarad, Texas Instrument, Miteq, Cobham, E2V, MA-COM, Hittite, Mini-Circuits,General Dynamics и др.);

Помимо этого, одним из направлений компании «ЭлектроПласт» является направление «Источники питания». Мы предлагаем Вам помощь Конструкторского отдела:

- Подбор оптимального решения, техническое обоснование при выборе компонента;
- Подбор аналогов;
- Консультации по применению компонента;
- Поставка образцов и прототипов;
- Техническая поддержка проекта;
- Защита от снятия компонента с производства.

Как с нами связаться

Телефон: 8 (812) 309 58 32 (многоканальный)
Факс: 8 (812) 320-02-42
Электронная почта: org@eplast1.ru
Адрес: 198099, г. Санкт-Петербург, ул. Калинина, дом 2, корпус 4, литера А.