Datasheet: K84-1081.7 Set - Transparent Halo Bezel and Switch Set

Description:

Panel mount transparent plastic swtich bezel with mounting flange/light guide and one normally open PCB mount switch element with mounting screws.

Assembly:

The transparent actuator is mounted into a 22.5mm panel cut-out. The switch element is soldered onto a separate PCB (not supplied) along with the auxiliary SMD LED's for the light halo (not supplied) and an optional centre illumination LED (not supplied). The mounting flange is screwed onto the PCB and fixes to the back of the actuator with a snap-on connection. Standard geber files for the PCB layout are available. A coloured

Specifications:

Switching system
Single-interrupting snap-action switch system with two independent contact
points and tactile switching point. Secure switching even in the case of minimum operational data.
Contact mounting: one normally-open contact.

Environmental conditions
Storage temperature: –40 °C ... +85 °C
Operating temperature; –25 °C ... +70 °C
Type of front protection: IP67 (IEC 60529)

Key mechanical figures
Assembly drilling 22.5 mm dia.
Operating force 4.0 N ±0.2 N (measured at the lens)
Actuating distance ~0.5 mm
Mechanical useful life ≥1 million switch cycles
Key electrical figures
Switching element 1 million switch cycles 24 VDC 100 mA
Voltage 50 mVAC / DC ... 42 VAC / DC
Current 10 uA ... 100 mA, output max. 2 W
Approvals CE conformity declaration / RoHS

EAO Switch components in assembly

Illuminated pushbutton actuator transparent bezel IP67 sealed:	84-1081.7
Switch element:	92-851.342
Mounting flange/light guide with two screws:	84-960.0

EAO reserves the right to alter specifications without further notice

Dimensions

Panel Cut-out

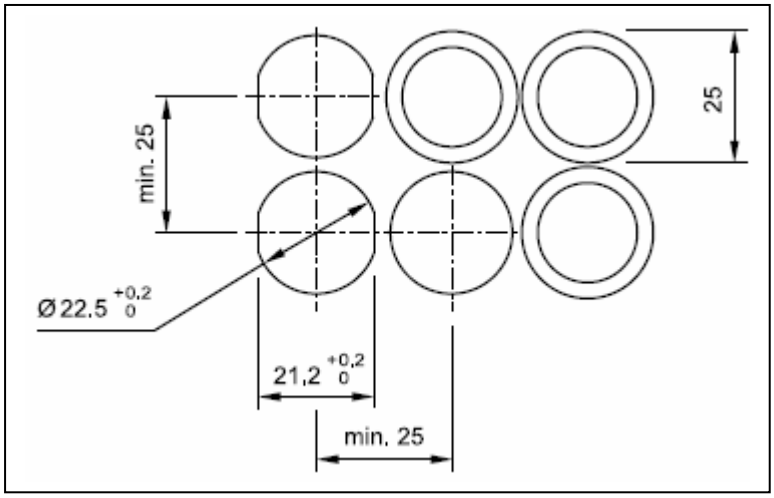

Front Profile

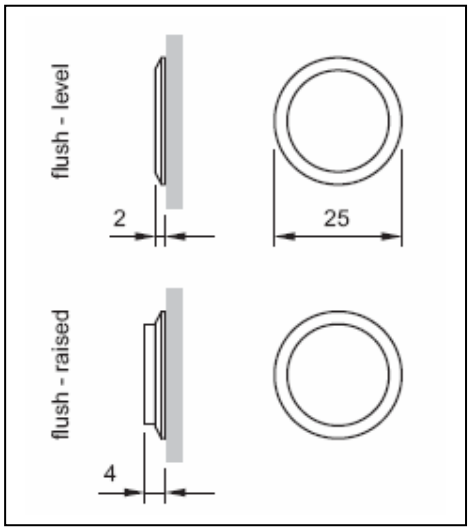

Assembly Drawing

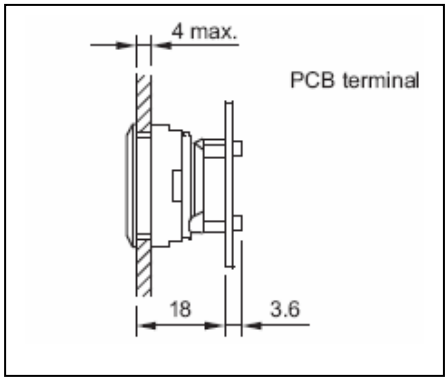

Switch Element

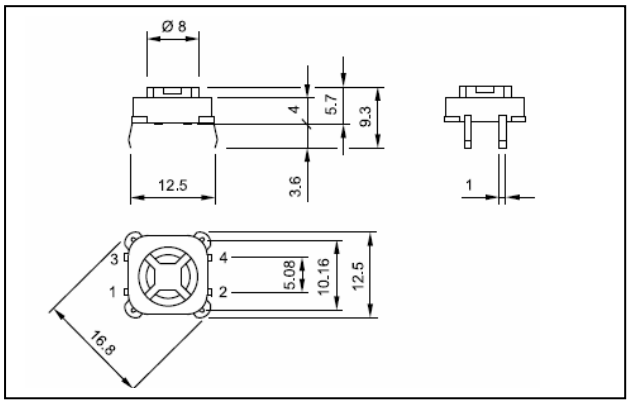

PCB Switch Drilling Plan

Single-LED

Drilling plan (Elementside)

A Fixing holes for mounting flange (92-960.0)
B Holes for LED
C Holes for contact pins
Pad max. Ø 2.5 mm
Through-connection recommended

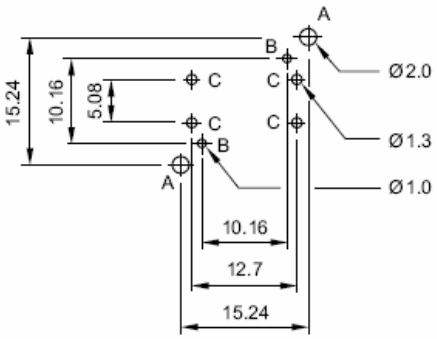

Bi-colour-LED

Drilling plan (Elementside)

A Fixing holes for mounting flange (92-960.0)
B Holes for Bi-colour LED:
BA1 (green) + BA2 (yellow or red) = Anodes, BK = Cathode
C Holes for contact pins
Pad max. Ø 2.5 mm
Through-connection recommended

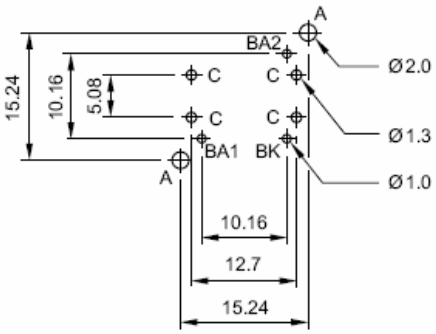

LED Drilling Plan

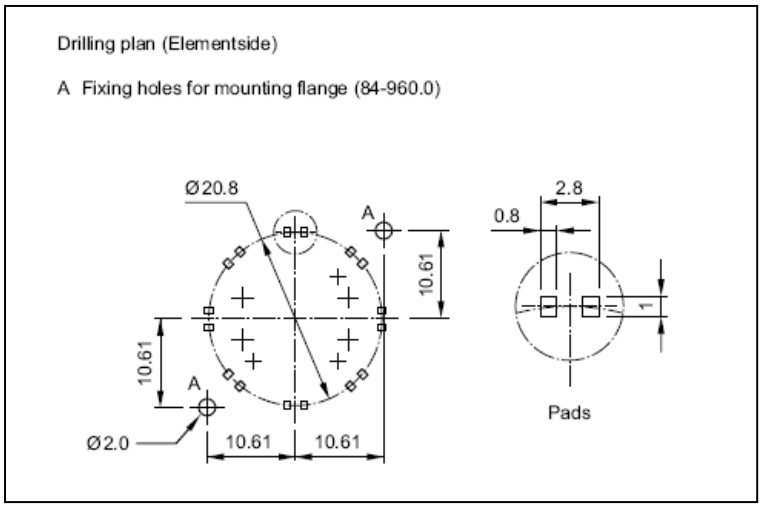

Circuit Drawing

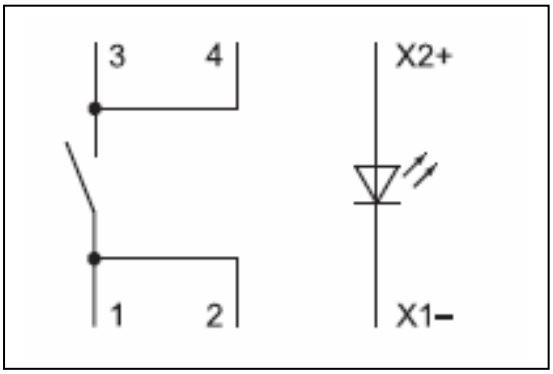

Useful Links:

Full Data on EAO Series 84 Switch Range

http://www.eao.com/global/en/Catalogues/PDF_Data_with_drawings/EAO_Recommended_Series/EAO-Series-84-Full-Data.pdf

Halo Switch Concept

http://www.youtube.com/watch?v=s4TmCmg5RMs

Компания «ЭлектроПласт» предлагает заключение долгосрочных отношений при поставках импортных электронных компонентов на взаимовыгодных условиях!

Наши преимущества:

- Оперативные поставки широкого спектра электронных компонентов отечественного и импортного производства напрямую от производителей и с крупнейших мировых складов;
- Поставка более 17-ти миллионов наименований электронных компонентов;
- Поставка сложных, дефицитных, либо снятых с производства позиций;
- Оперативные сроки поставки под заказ (от 5 рабочих дней);
- Экспресс доставка в любую точку России;
- Техническая поддержка проекта, помощь в подборе аналогов, поставка прототипов;
- Система менеджмента качества сертифицирована по Международному стандарту ISO 9001;
- Лицензия ФСБ на осуществление работ с использованием сведений, составляющих государственную тайну;
- Поставка специализированных компонентов (Xilinx, Altera, Analog Devices, Intersil, Interpoint, Microsemi, Aeroflex, Peregrine, Syfer, Eurofarad, Texas Instrument, Miteq, Cobham, E2V, MA-COM, Hittite, Mini-Circuits,General Dynamics и др.);

Помимо этого, одним из направлений компании «ЭлектроПласт» является направление «Источники питания». Мы предлагаем Вам помощь Конструкторского отдела:

- Подбор оптимального решения, техническое обоснование при выборе компонента;
- Подбор аналогов;
- Консультации по применению компонента;
- Поставка образцов и прототипов;
- Техническая поддержка проекта;
- Защита от снятия компонента с производства.

Как с нами связаться

Телефон: 8 (812) 309 58 32 (многоканальный)
Факс: 8 (812) 320-02-42
Электронная почта: org@eplast1.ru
Адрес: 198099, г. Санкт-Петербург, ул. Калинина, дом 2, корпус 4, литера А.