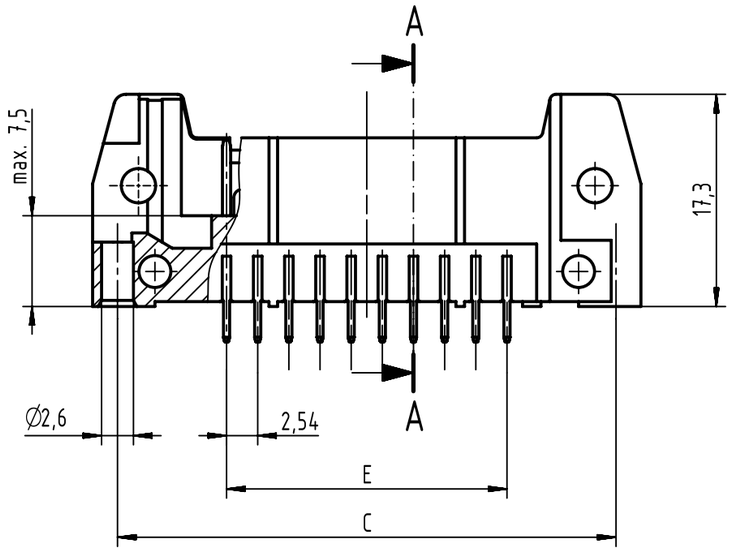

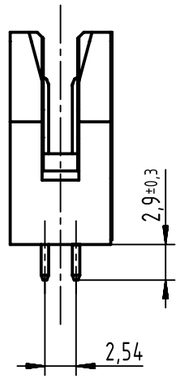

A-A

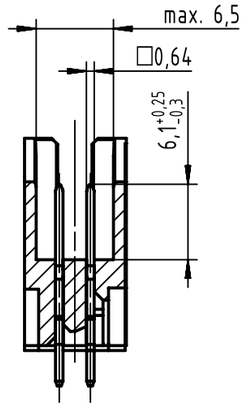

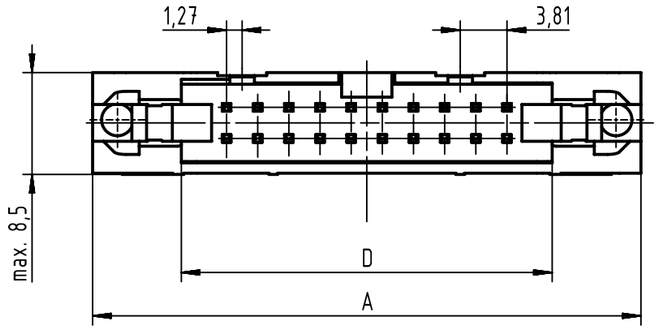

PCB layout
view component side
thickness 1,6

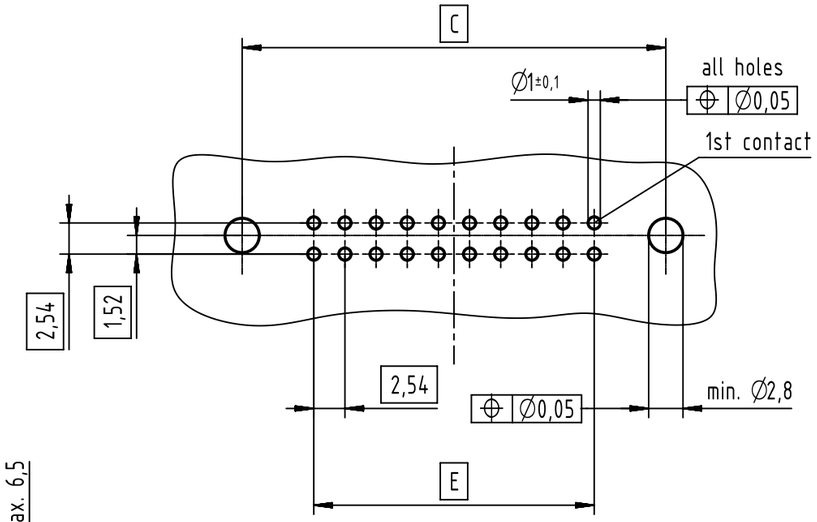

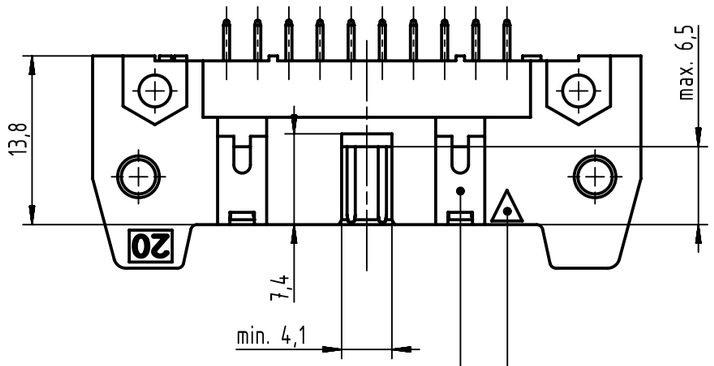

see table for coding,
feature arrangement and style

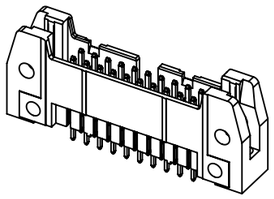

further information
see: DS 09181200001

full range of P/N's and
dimensions shown on page 2/2

coding style table	
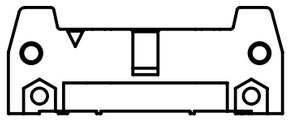	style A: for connectors 6-pole
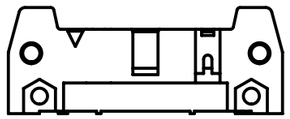	style B: for connectors from 10 to 14-pole
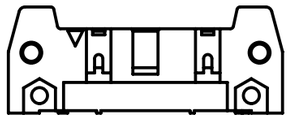	style C: for connectors from 16 to 64-pole

All Dimensions in mm Original Size DIN A3	Scale 2:1	Free size tol. IEC 60603-13			Ref. Sub. TB 09185XXX924 / 500000087654 / 2015-04-08
All rights reserved Department EC PD - DE	Created by STORCK	Inspected by TADJE	Standardisation KOHLER	Date 2015-12-21	State Final Release
HARTING Electronics GmbH D-32339 Espelkamp	Title SEK 18 male standard conn straight w/o lever 2.9				Doc-Key / ECM-Nr. 100154464/UGD/027/A 500000094595
	Type TB	Number 09185XXX924		Rev. A	Page 1/2

A3

	performance level				dimensions			
	PL3	PL2	S4					
no. of contacts	part number	part number	part number	insulator colour	A max.	C	D	E
06	09 18 506 7924	09 18 506 6924	09 18 506 5924	grey	27,2	22,86	12,45	2,54 x 2 = 5,08
10	09 18 510 7924	09 18 510 6924	09 18 510 5924		32,3	27,94	17,53	2,54 x 4 = 10,16
14	09 18 514 7924	09 18 514 6924	09 18 514 5924		37,4	33,02	22,61	2,54 x 6 = 15,24
16	09 18 516 7924	09 18 516 6924	09 18 516 5924		39,9	35,56	25,15	2,54 x 7 = 17,78
20	09 18 520 7924	09 18 520 6924	09 18 520 5924		45,0	40,64	30,23	2,54 x 9 = 22,86
24	09 18 524 7924	09 18 524 6924	09 18 524 5924		50,1	45,72	35,91	2,54 x 11 = 27,94
26	09 18 526 7924	09 18 526 6924	09 18 526 5924		52,6	48,26	37,85	2,54 x 12 = 30,48
30	09 18 530 7924	09 18 530 6924	09 18 530 5924		58,0	53,34	43,83	2,54 x 14 = 35,56
34	09 18 534 7924	09 18 534 6924	09 18 534 5924		62,8	58,42	48,01	2,54 x 16 = 40,64
40	09 18 540 7924	09 18 540 6924	09 18 540 5924		70,4	66,04	55,63	2,54 x 19 = 48,26
50	09 18 550 7924	09 18 550 6924	09 18 550 5924		83,1	78,74	68,33	2,54 x 24 = 60,96
60	09 18 560 7924	09 18 560 6924	09 18 560 5924		95,8	91,44	81,03	2,54 x 29 = 73,66
64	09 18 564 7924	09 18 564 6924	09 18 564 5924		100,9	96,52	86,11	2,54 x 31 = 78,74
06	09 18 506 7924 001	09 18 506 6924 001	09 18 506 5924 001	black	27,2	22,86	12,45	2,54 x 2 = 5,08
10	09 18 510 7924 001	09 18 510 6924 001	09 18 510 5924 001		32,3	27,94	17,53	2,54 x 4 = 10,16
14	09 18 514 7924 001	09 18 514 6924 001	09 18 514 5924 001		37,4	33,02	22,61	2,54 x 6 = 15,24
16	09 18 516 7924 001	09 18 516 6924 001	09 18 516 5924 001		39,9	35,56	25,15	2,54 x 7 = 17,78
20	09 18 520 7924 001	09 18 520 6924 001	09 18 520 5924 001		45,0	40,64	30,23	2,54 x 9 = 22,86
24	09 18 524 7924 001	09 18 524 6924 001	09 18 524 5924 001		50,1	45,72	35,91	2,54 x 11 = 27,94
26	09 18 526 7924 001	09 18 526 6924 001	09 18 526 5924 001		52,6	48,26	37,85	2,54 x 12 = 30,48
30	09 18 530 7924 001	09 18 530 6924 001	09 18 530 5924 001		58,0	53,34	43,83	2,54 x 14 = 35,56
34	09 18 534 7924 001	09 18 534 6924 001	09 18 534 5924 001		62,8	58,42	48,01	2,54 x 16 = 40,64
40	09 18 540 7924 001	09 18 540 6924 001	09 18 540 5924 001		70,4	66,04	55,63	2,54 x 19 = 48,26
50	09 18 550 7924 001	09 18 550 6924 001	09 18 550 5924 001		83,1	78,74	68,33	2,54 x 24 = 60,96
60	09 18 560 7924 001	09 18 560 6924 001	09 18 560 5924 001		95,8	91,44	81,03	2,54 x 29 = 73,66
64	09 18 564 7924 001	09 18 564 6924 001	09 18 564 5924 001		100,9	96,52	86,11	2,54 x 31 = 78,74

All Dimensions in mm
Original Size DIN A3

Scale 1:1

Free size tol.

Ref.
Sub. TB 09185XXX924 / 500000087654 / 2015-04-08

All rights reserved

Department EC PD - DE

HARTING Electronics GmbH
D-32339 Espelkamp

Created by	Inspected by	Standardisation	Date	State
STORCK	TADJE	KOHLER	2015-12-21	Final Release

Title SEK 18 male standard conn straight w/o lever 2.9

Doc-Key / ECM-Nr.
100154464/UGD/027/A
500000094595

Type TB

Number 09185XXX924

Rev. A

Page 2/2

A3

Mouser Electronics

Authorized Distributor

Click to View Pricing, Inventory, Delivery & Lifecycle Information:

HARTING:

09185067924 09185105924 09185106924 09185107924 09185146924 09185147924 09185205924 09185206924 09185267924 09185345924 09185347924 09185406924 09185407924 09185505924 09185506924 09185507924 09185645924 09185646924 09185346924 09185166924 09185207924 09185265924 09185167924 09185607924 09185065924 09185145924 09185305924 09185306924 09185307924 09185405924 09185606924 09185066924 09185165924 09185266924 09185647924 09185605924

Компания «ЭлектроПласт» предлагает заключение долгосрочных отношений при поставках импортных электронных компонентов на взаимовыгодных условиях!

Наши преимущества:

- Оперативные поставки широкого спектра электронных компонентов отечественного и импортного производства напрямую от производителей и с крупнейших мировых складов;
- Поставка более 17-ти миллионов наименований электронных компонентов;
- Поставка сложных, дефицитных, либо снятых с производства позиций;
- Оперативные сроки поставки под заказ (от 5 рабочих дней);
- Экспресс доставка в любую точку России;
- Техническая поддержка проекта, помощь в подборе аналогов, поставка прототипов;
- Система менеджмента качества сертифицирована по Международному стандарту ISO 9001;
- Лицензия ФСБ на осуществление работ с использованием сведений, составляющих государственную тайну;
- Поставка специализированных компонентов (Xilinx, Altera, Analog Devices, Intersil, Interpoint, Microsemi, Aeroflex, Peregrine, Syfer, Eurofarad, Texas Instrument, Miteq, Cobham, E2V, MA-COM, Hittite, Mini-Circuits,General Dynamics и др.);

Помимо этого, одним из направлений компании «ЭлектроПласт» является направление «Источники питания». Мы предлагаем Вам помощь Конструкторского отдела:

- Подбор оптимального решения, техническое обоснование при выборе компонента;
- Подбор аналогов;
- Консультации по применению компонента;
- Поставка образцов и прототипов;
- Техническая поддержка проекта;
- Защита от снятия компонента с производства.

Как с нами связаться

Телефон: 8 (812) 309 58 32 (многоканальный)
Факс: 8 (812) 320-02-42
Электронная почта: org@eplast1.ru
Адрес: 198099, г. Санкт-Петербург, ул. Калинина, дом 2, корпус 4, литера А.