MSD INC. ENGINEERING DATA SHEET

RELAY TYPE: FCB-205-0224M	COMPUTER PART No.: 9347522	TEST PROCEDURE MSDP-790
CUSTOMER/SPECIFICATION: M83536/2-024M	REV NONE	

TEST REQUIREMENTS

COIL RES.: 500 ±10% OHMS OPERATE TIME: 5 mS MAX RELEASE TIME: 5 mS MAX

CONTACT MAKE BOUNCE: 1 mS MAX N.O. BREAK BOUNCE: 0.1 mS MAX

CONTACT STABILIZATION TIME: 2.5 mS MAX RATED COIL VOLTAGE: 28 Vdc

CONTACT RES.: MFG TEST: .040 OHMS @ 10mA-6Vdc FINAL TEST: .050 OHMS @ 10mA-6Vdc

CONTACT VOLTAGE DROP: FINAL TEST: .100 V MAX @ 5A - 6 Vdc

HI-POT: 1000 Vrms ALL POINTS

INSULATION RESISTANCE: 100 MEGOHMS MIN. @ 500 Vdc

VIBRATION: MIL-STD-202, METHOD 204 (30G'S/100-3000Hz)

SEAL TEST: 1×10^{-8} MAX LEAK RATE COIL TRANSIENT SUPPRESSION: 42 Vdc MAX

OTHER:

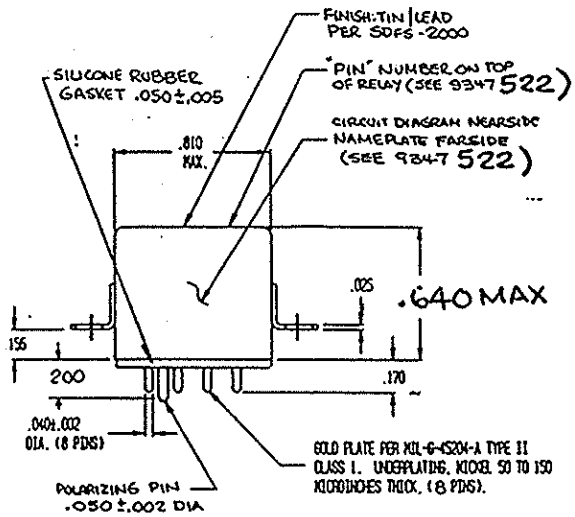

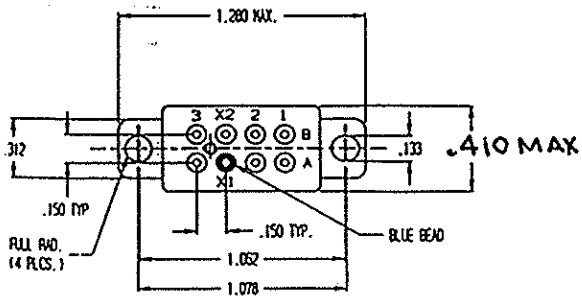

Prepared By: Date	Approved By: Date
LES WYNNE 3-20-96	L. Lockyer 3-21-96

Rev	ECN No.	Date
B	97-405	11-12-97

SPECIAL INSTRUCTIONS

Компания «ЭлектроПласт» предлагает заключение долгосрочных отношений при поставках импортных электронных компонентов на взаимовыгодных условиях!

Наши преимущества:

- Оперативные поставки широкого спектра электронных компонентов отечественного и импортного производства напрямую от производителей и с крупнейших мировых складов;
- Поставка более 17-ти миллионов наименований электронных компонентов;
- Поставка сложных, дефицитных, либо снятых с производства позиций;
- Оперативные сроки поставки под заказ (от 5 рабочих дней);
- Экспресс доставка в любую точку России;
- Техническая поддержка проекта, помощь в подборе аналогов, поставка прототипов;
- Система менеджмента качества сертифицирована по Международному стандарту ISO 9001;
- Лицензия ФСБ на осуществление работ с использованием сведений, составляющих государственную тайну;
- Поставка специализированных компонентов (Xilinx, Altera, Analog Devices, Intersil, Interpoint, Microsemi, Aeroflex, Peregrine, Syfer, Eurofarad, Texas Instrument, Miteq, Cobham, E2V, MA-COM, Hittite, Mini-Circuits,General Dynamics и др.);

Помимо этого, одним из направлений компании «ЭлектроПласт» является направление «Источники питания». Мы предлагаем Вам помощь Конструкторского отдела:

- Подбор оптимального решения, техническое обоснование при выборе компонента;
- Подбор аналогов;
- Консультации по применению компонента;
- Поставка образцов и прототипов;
- Техническая поддержка проекта;
- Защита от снятия компонента с производства.

Как с нами связаться

Телефон: 8 (812) 309 58 32 (многоканальный)
Факс: 8 (812) 320-02-42
Электронная почта: org@eplast1.ru
Адрес: 198099, г. Санкт-Петербург, ул. Калинина, дом 2, корпус 4, литера А.