c ; 1 ; RL

WIRING FACE

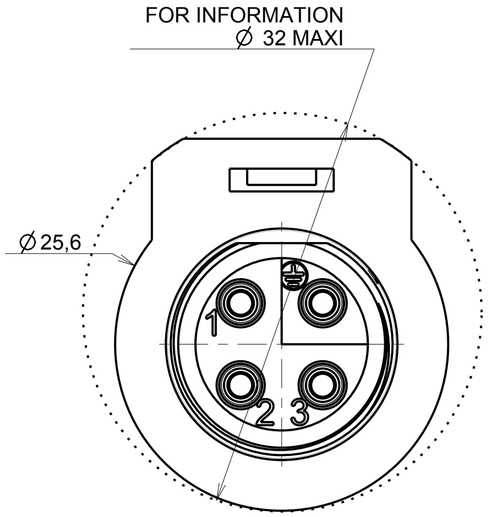

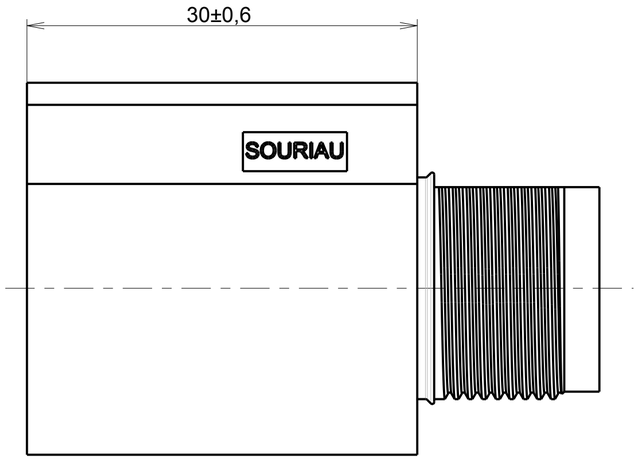

MATING FACE

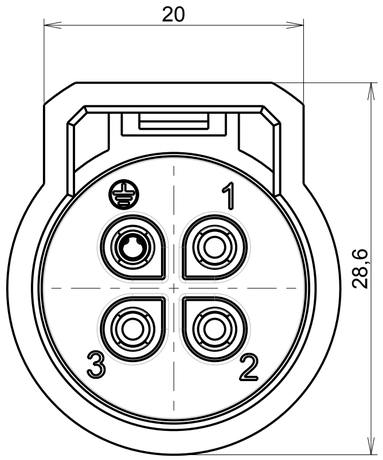

NOTES

MATERIALS

SHELL	SEE TABLE	

PERFORMANCES CHARACTERISTICS

MECHANICAL

TEMPERATURE CLASS	IEC61984/UL1977	-40°C TO 105°C
DURABILITY	IEC61984	500 MATE / UNMATE CYCLES
SEALING IN MATED CONDITIONS	IEC60529 DIN40050	IP68 1BAR DURING 1WEEK IP69K
SEALING IN UNMATED CONDITIONS	IEC60529	IP67 WITH CAPS
OPEN FACE SEALING	IEC60529	IP67 WITH R*M25* CONTACTS
POLLUTION DEGREE	IEC61984	4
CORROSION SALT SPRAY		MIN 1000H
FLAMMABILITY	UL94	MATERIAL RATING: 5VA
OUTDOOR SUITABILITY (UV RESIST)	UL746C	MATERIAL RATING: (f1)
SCOOP PROOF		

ELECTRICAL

TOUCH PROOF	IEC60529	IP2X
NOMINAL CURRENT	UL1977	16A WITH AWG14 WIRE / 13A WITH AWG16 WIRE
NOMINAL CURRENT	IEC61984	16A WITH 2.5MM² WIRE / 13A WITH 1.5MM² WIRE AT 60°C
NOMINAL VOLTAGE	UL1977	600V
NOMINAL VOLTAGE	IEC61984 IEC61984	250VAC 4KV 4 FOR CLASS II 500VAC 6KV 4 FOR CLASS I
CONNECTOR BREAKING CAPACITY	UL1977 IEC61984	277V 13A WITH AWG14/16 WIRES 250VAC 13A 4KV 4

ROHS COMPLIANT

1. COUNTERPART REFERENCE UTL PLUG
2. CONNECTORS ARE DELIVERED AS PRE-ASSEMBLED KIT
3. CONNECTOR BLOCKS ACCEPTS TRIM TRIO CONTACTS #16, R*M* OR S*M* TYPES
4. CONTACTS TO BE ORDERED SEPARETELY.
5. WARNING: PHASE CONTACTS ARE MALE VERSION AND GROUND CONTACT IS FEMALE VERSION
6. UNIT IN MM

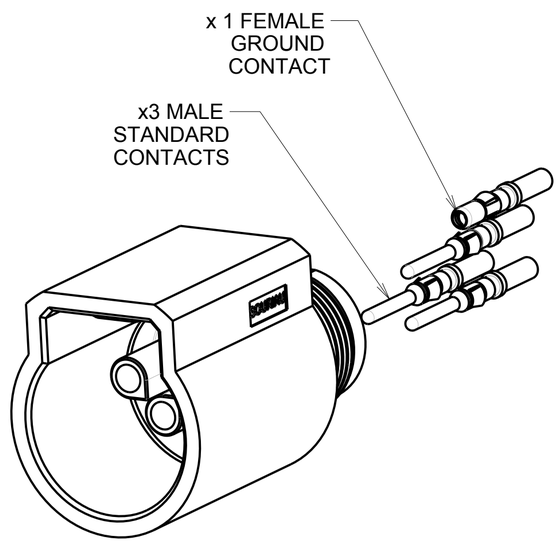

P/N	SHELL' S MATERIAL
UTL1103G1P	POLYAMID GLASS REINFORCED BLACK COLOR
UTL1103G1P03	POLYAMID GLASS REINFORCED LIGHT GREY COLOR

P/N : SEE TABLE

ISS	DATE			MOD N°
C	19/11/12	Change part number customer drawing UTS2-0015A-C01 by UTL1-0015A-C01		22725
		Latest modification - by:	RIOUX.B	

Designed by: *RAGAINE M.* Date: 25/01/12 — CUSTOMER DRAWING

TITLE: MALE FREE HANGING SIZE 10
UTL CONNECTOR

Scale 1/1 — General linear Tolerances: ± 0,3 — NPRDS / PROJECT: UTL

SOURIAU Connection Technology — WWW.SOURIAU.COM

This document is the property of SOURIAU
It must not be reproduced or communicated without permission

FORMAT A2 — SOURIAU DRG N° UTL1-0015A-C01 — SHEET 1 / 1

NOT EXPORT CONTROLLED

Компания «ЭлектроПласт» предлагает заключение долгосрочных отношений при поставках импортных электронных компонентов на взаимовыгодных условиях!

Наши преимущества:

- Оперативные поставки широкого спектра электронных компонентов отечественного и импортного производства напрямую от производителей и с крупнейших мировых складов;
- Поставка более 17-ти миллионов наименований электронных компонентов;
- Поставка сложных, дефицитных, либо снятых с производства позиций;
- Оперативные сроки поставки под заказ (от 5 рабочих дней);
- Экспресс доставка в любую точку России;
- Техническая поддержка проекта, помощь в подборе аналогов, поставка прототипов;
- Система менеджмента качества сертифицирована по Международному стандарту ISO 9001;
- Лицензия ФСБ на осуществление работ с использованием сведений, составляющих государственную тайну;
- Поставка специализированных компонентов (Xilinx, Altera, Analog Devices, Intersil, Interpoint, Microsemi, Aeroflex, Peregrine, Syfer, Eurofarad, Texas Instrument, Miteq, Cobham, E2V, MA-COM, Hittite, Mini-Circuits,General Dynamics и др.);

Помимо этого, одним из направлений компании «ЭлектроПласт» является направление «Источники питания». Мы предлагаем Вам помощь Конструкторского отдела:

- Подбор оптимального решения, техническое обоснование при выборе компонента;
- Подбор аналогов;
- Консультации по применению компонента;
- Поставка образцов и прототипов;
- Техническая поддержка проекта;
- Защита от снятия компонента с производства.

Как с нами связаться

Телефон: 8 (812) 309 58 32 (многоканальный)
Факс: 8 (812) 320-02-42
Электронная почта: org@eplast1.ru
Адрес: 198099, г. Санкт-Петербург, ул. Калинина, дом 2, корпус 4, литера А.