January 16, 1998

TEL:805-498-2111 FAX:805-498-3804 WEB:http://www.semtech.com

STANDARD RECOVERY, HIGH CURRENT 3-PHASE FULL WAVE BRIDGE RECTIFIER ASSEMBLIES

- Low forward voltage drop
- Low reverse leakage current
- Aluminum case
- Low thermal impedance
- High forward and surge current ratings

QUICK REFERENCE DATA

- V_R = 50V - 600V
- I_F = 130A
- I_R = 18 µA
- I_{FSM} = 750A

ABSOLUTE MAXIMUM RATINGS

Device Type	Working Reverse Voltage V_{RWM}	Average Rectified Current $I_{F(AV)}$ @ case temperature @ 55°C	@ 100°C	@ 125°C	@ ambient temperature @ 25°C	@ 55°C	@ 100°C	1 Cycle Surge Current I_{FSM} @ t_p = 8.3mS @ 25°C	@ 100°C
	Volts	Amps	Amps	Amps	Amps	Amps	Amps	Amps	Amps
SC3AS05	50								
SC3AS1	100								
SC3AS2	200	130	95	70	18	14	9	750	600
SC3AS4	400								
SC3AS6	600								

$R_{\theta JC}$ = 0.3°C/W

MECHANICAL

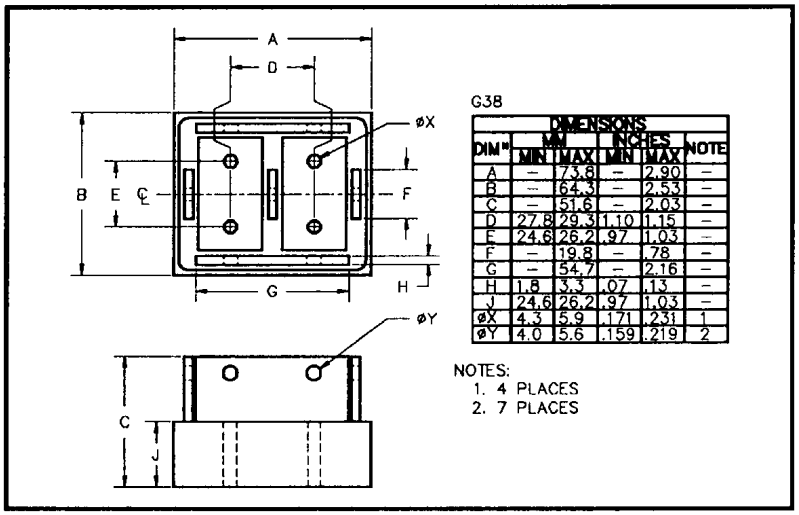

G38

DIMENSIONS DIM*	MM MIN	MM MAX	INCHES MIN	INCHES MAX	NOTE
A	–	73.6	–	2.90	–
B	–	64.3	–	2.53	–
C	–	51.6	–	2.03	–
D	27.8	29.3	1.10	1.15	–
E	24.6	26.2	.97	1.03	–
F	–	19.8	–	.78	–
G	–	54.7	–	2.16	–
H	1.8	3.3	.07	.13	–
J	24.6	26.2	.97	1.03	–
ØX	4.3	5.9	.171	.231	1
ØY	4.0	5.6	.159	.219	2

NOTES:
1. 4 PLACES
2. 7 PLACES

© 1997 SEMTECH CORP.

January 16, 1998

ELECTRICAL CHARACTERISTICS

Device Type	Reverse Leakage Current I_R @ V_{RWM}		Maximum Forward Voltage V_F @ 18A/leg @ 25°C	Maximum Reverse Recovery Time[1] t_{rr} @ 25°C	Maximum operating & storage temp range. T_{OP} T_{STG}
	@ 25°C	@ 100°C			
	µA	µA	Volts	µS	°C
SC3AS05 SC3AS1 SC3AS2 SC3AS4 SC3AS6	18.0	360	1.0	2.0	- 55 to +150

[1] Measured on discrete devices prior to assembly

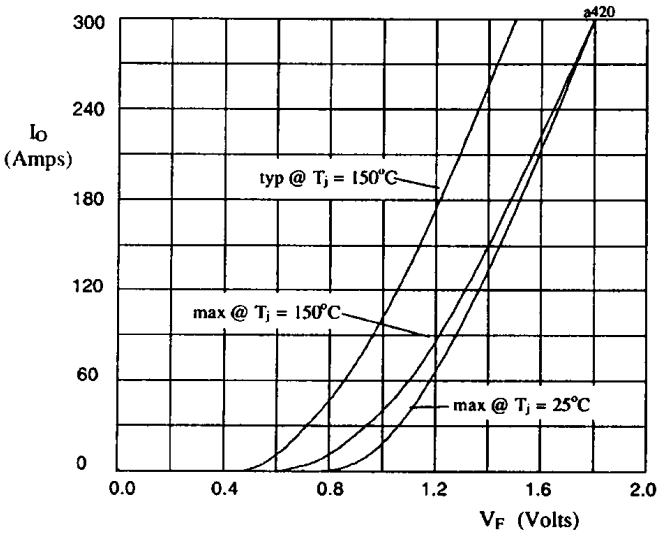

Fig 1. Forward voltage drop against output current per leg

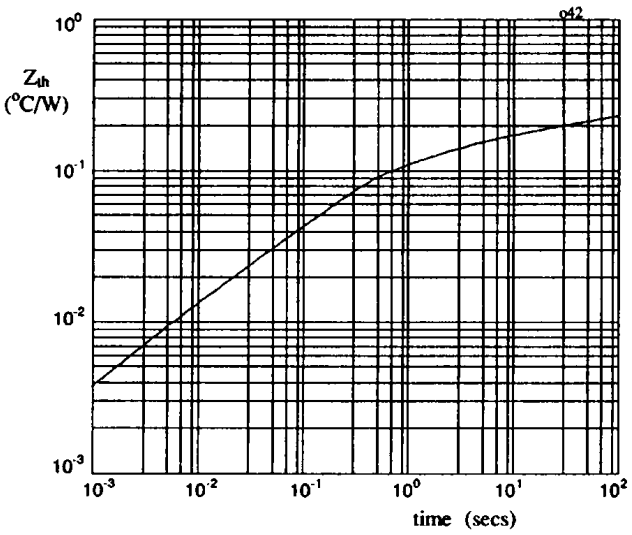

Fig 2. Transient thermal impedance characteristic per leg

© 1997 SEMTECH CORP.

Компания «ЭлектроПласт» предлагает заключение долгосрочных отношений при поставках импортных электронных компонентов на взаимовыгодных условиях!

Наши преимущества:

- Оперативные поставки широкого спектра электронных компонентов отечественного и импортного производства напрямую от производителей и с крупнейших мировых складов;
- Поставка более 17-ти миллионов наименований электронных компонентов;
- Поставка сложных, дефицитных, либо снятых с производства позиций;
- Оперативные сроки поставки под заказ (от 5 рабочих дней);
- Экспресс доставка в любую точку России;
- Техническая поддержка проекта, помощь в подборе аналогов, поставка прототипов;
- Система менеджмента качества сертифицирована по Международному стандарту ISO 9001;
- Лицензия ФСБ на осуществление работ с использованием сведений, составляющих государственную тайну;
- Поставка специализированных компонентов (Xilinx, Altera, Analog Devices, Intersil, Interpoint, Microsemi, Aeroflex, Peregrine, Syfer, Eurofarad, Texas Instrument, Miteq, Cobham, E2V, MA-COM, Hittite, Mini-Circuits,General Dynamics и др.);

Помимо этого, одним из направлений компании «ЭлектроПласт» является направление «Источники питания». Мы предлагаем Вам помощь Конструкторского отдела:

- Подбор оптимального решения, техническое обоснование при выборе компонента;
- Подбор аналогов;
- Консультации по применению компонента;
- Поставка образцов и прототипов;
- Техническая поддержка проекта;
- Защита от снятия компонента с производства.

Как с нами связаться

Телефон: 8 (812) 309 58 32 (многоканальный)
Факс: 8 (812) 320-02-42
Электронная почта: org@eplast1.ru
Адрес: 198099, г. Санкт-Петербург, ул. Калинина, дом 2, корпус 4, литера А.