THIS DRAWING IS UNPUBLISHED. RELEASED FOR PUBLICATION 20
© COPYRIGHT 20 BY - ALL RIGHTS RESERVED.

creo
CreoParametric2.0
DO NOT REVISE EXCEPT BY CAD

REVISIONS

P	LTR	DESCRIPTION	DATE	DWN	APVD
	M	REVISED DESIGN ECO-14-005638	16APR2014	NCL	GOJ
	M1	REVISED DRAWING ECO-14-012763	16OCT2014	NCL	DAO
	M2	REV. BY ECO 14-019128	09JAN2015	HC	WLS

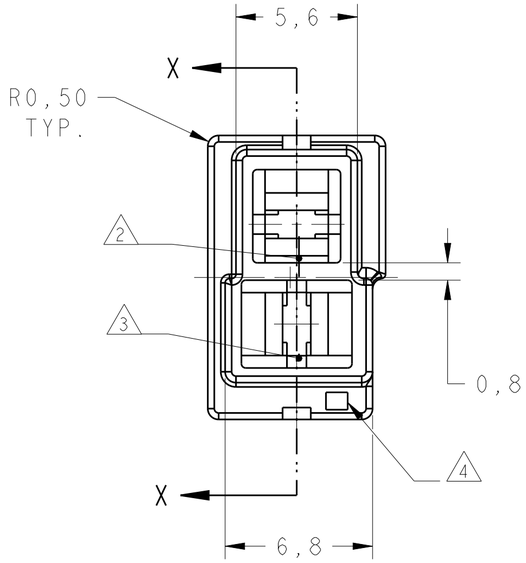

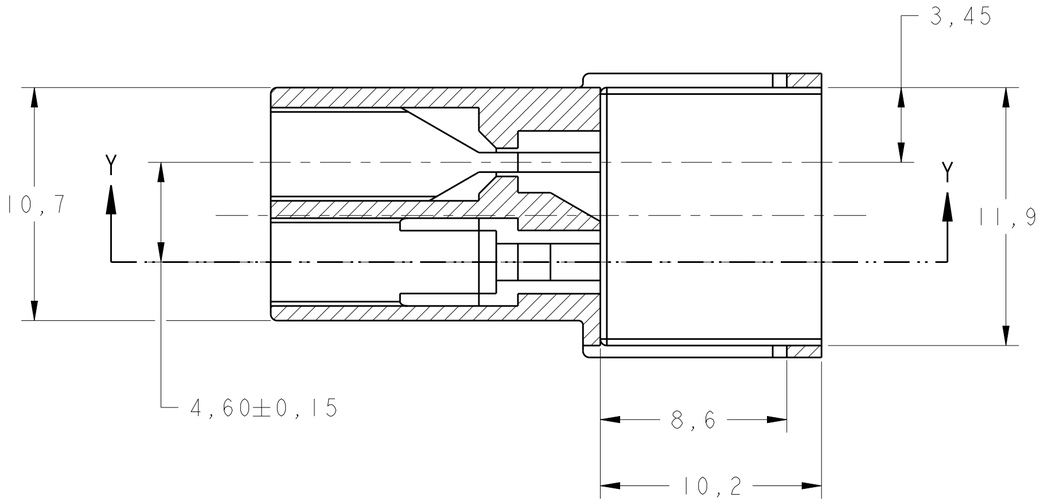

SECTION X-X

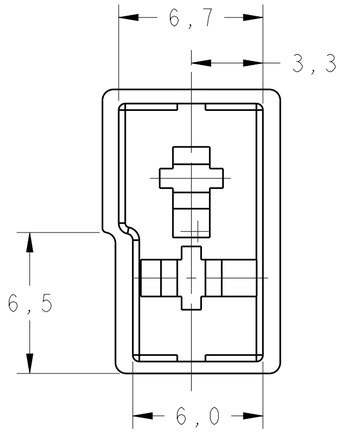

1 - MATERIA PRIMA CONFORME ESPECIF. IEC 60335-1 GWT 750° C, SEM CHAMAS.
- RAW MATERIAL ACC. TO SPEC 60335-1 GWT 750° C, WITHOUT FRAME.

2 - CIRCUITO 1-SOMENTE PARA REFERENCIA.
- CIRCUIT 1- FOR REFERENCE ONLY.

3 - CIRCUITO 2- SOMENTE PARA REFERENCIA.
- CIRCUIT 2- FOR REFERENCE ONLY.

4 - NÚMERO DA CAVIDADE DO MOLDE.
- MOLD CAVITY NUMBER.

5 - OBSOLETE PARTS: OBSELETE CIS STREAMLINING PER D.RENAUD/D.SINISI

6-WORK BETTER WHEN USED WITH TAB PN-881719 OR PN-880638.

FINISH	MATERIAL	PART NUMBER
NATURAL	PA6.6 V-0	1 1-626065 -2
NATURAL	PA6.6-ZYTEL 103 HSL	5 1-626065 -1
NATURAL	PBT V-0	5 1-626065 -0
ORANGE	POLIAMIDA 6.6	5 626065 -9
VIOLET	POLIAMIDA 6.6	5 626065 -8
GRAY	POLIAMIDA 6.6	5 626065 -7
BROWN	POLIAMIDA 6.6	5 626065 -6
BLACK	POLIAMIDA 6.6	626065 -5
YELLOW	POLIAMIDA 6.6	5 626065 -4
BLUE	POLIAMIDA 6.6	5 626065 -3
GREEN	POLIAMIDA 6.6	5 626065 -2
RED	POLIAMIDA 6.6	5 626065 -1
NATURAL	POLIAMIDA 6.6	626065 -0

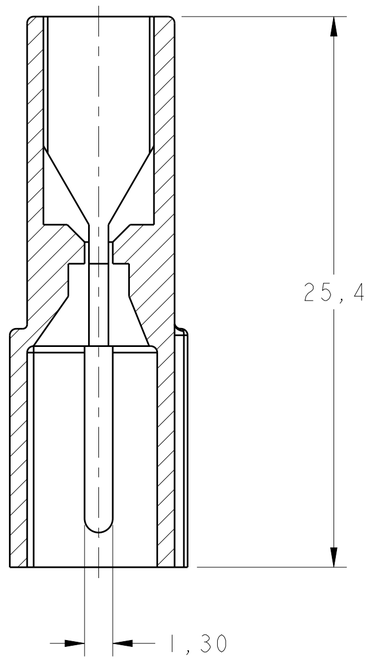

SECTION Y-Y

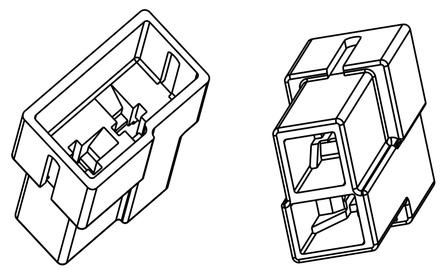

PERSPECTIVE VIEW
SCALE 3:1

THIS DRAWING IS A CONTROLLED DOCUMENT.

DIMENSIONS: mm

TOLERANCES UNLESS OTHERWISE SPECIFIED:
0 PLC ±0,2
1 PLC ±0,3
2 PLC ±-
3 PLC ±-
4 PLC ±-
ANGLES ±30'

MATERIAL: SEE TABLE
FINISH: -

DWN NCLAPRESA 18FEB2011
CHK JRGOLDSCHMDT 18FEB2011
APVD MBGODOY 18FEB2011
PRODUCT SPEC -
APPLICATION SPEC -
WEIGHT -

TE Connectivity

NAME: HOUSING 2 POSN.,FASTIN-ON .110 TAB

SIZE	CAGE CODE	DRAWING NO	RESTRICTED TO
A2	00779	C-626065	-

Customer Drawing | SCALE 5:1 | SHEET 1 OF 1 | REV M2

1471-9 (3/13)

Компания «ЭлектроПласт» предлагает заключение долгосрочных отношений при поставках импортных электронных компонентов на взаимовыгодных условиях!

Наши преимущества:

- Оперативные поставки широкого спектра электронных компонентов отечественного и импортного производства напрямую от производителей и с крупнейших мировых складов;
- Поставка более 17-ти миллионов наименований электронных компонентов;
- Поставка сложных, дефицитных, либо снятых с производства позиций;
- Оперативные сроки поставки под заказ (от 5 рабочих дней);
- Экспресс доставка в любую точку России;
- Техническая поддержка проекта, помощь в подборе аналогов, поставка прототипов;
- Система менеджмента качества сертифицирована по Международному стандарту ISO 9001;
- Лицензия ФСБ на осуществление работ с использованием сведений, составляющих государственную тайну;
- Поставка специализированных компонентов (Xilinx, Altera, Analog Devices, Intersil, Interpoint, Microsemi, Aeroflex, Peregrine, Syfer, Eurofarad, Texas Instrument, Miteq, Cobham, E2V, MA-COM, Hittite, Mini-Circuits,General Dynamics и др.);

Помимо этого, одним из направлений компании «ЭлектроПласт» является направление «Источники питания». Мы предлагаем Вам помощь Конструкторского отдела:

- Подбор оптимального решения, техническое обоснование при выборе компонента;
- Подбор аналогов;
- Консультации по применению компонента;
- Поставка образцов и прототипов;
- Техническая поддержка проекта;
- Защита от снятия компонента с производства.

Как с нами связаться

Телефон: 8 (812) 309 58 32 (многоканальный)
Факс: 8 (812) 320-02-42
Электронная почта: org@eplast1.ru
Адрес: 198099, г. Санкт-Петербург, ул. Калинина, дом 2, корпус 4, литера А.