RADIALL
Département COAXIAL

NOTICE TECHNIQUE
TECHNICAL DATA

101. Rue Philibert Hoffmann
Zone Industrielle Ouest
93116 - ROSNY-SOUS-BOIS
Téléphone : 854-80-40

TITRE	TITLE
BNC F - N F	BNC F - N F

R 191_422

Série ADAPTATEUR

NORMALISATION — *SPECIFICATIONS*

IEC :
CECC :
MIL

CABLES / — *CABLES*

CARACTERISTIQUES — *PROPERTIES*

Impéd. caract.	50 ohms	*Nominal imp.*	
Fréq. d'utilisat.	0 à 4 GHz	*Freq. range*	
R.O.S.	/	*V.S.W.R.*	
Tension tenue	1500 V.eff	*Proof. voltage*	
Catégorie climatique	- 65°/+165°	*Climatic range*	
Tenue cont. cent.	☐ Axiale avant ■ Axiale 2 sens ☐ Rotation ☐ Immobil. totale	*In. cont. motion*	

CONSTRUCTION — *CONSTRUCTION*

Revêtement c. masse	Nickel	*Masse plating*	Nickel
Revêtement corps	Nickel	*Body plating*	Nickel
Revêt. cont. cent.	Argent	*Inner contact*	Silver
Partie métallique	Laiton	*metalic parts*	Brass
Partie métal. élast.	Cuprobérylium	*metalic resilient parts*	Berylium copper
Isolant	PTFE	*Insulator*	PTFE
Joint	SILICONE	*Gasket*	SILICON

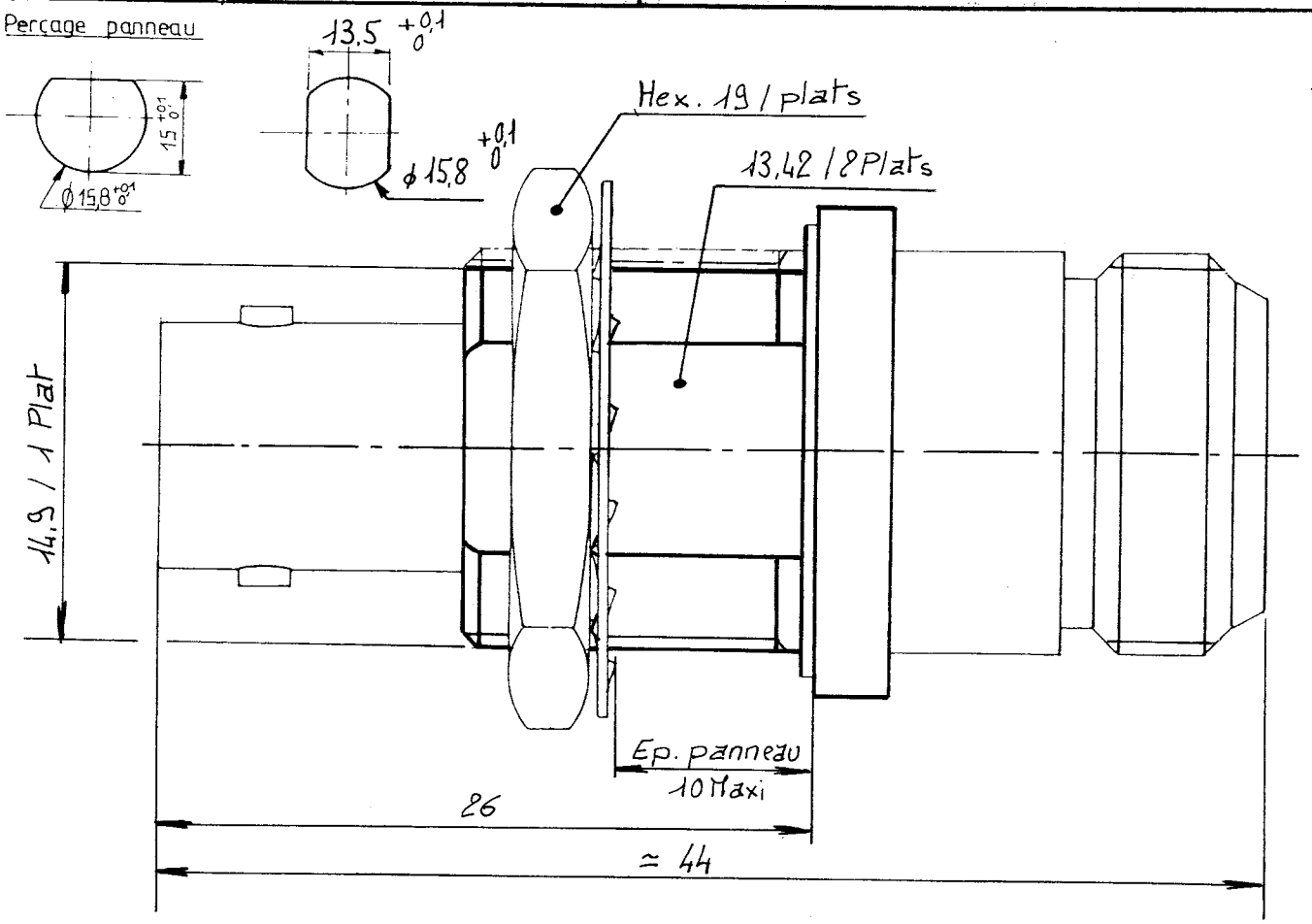

Dimensions en mm

DOSSIER D'ETUDE		Dessiné	Vérifié	I.P.	MODIFICATIONS			
	NOM	Perrin.Y						
	DATE	19.05.89						
1 / 1	VISA	P.Y						

Ces renseignements sont donnés à titre indicatif. Dans le but constant d'améliorer nos produits, nous nous réservons le droit de modifier ces données sans préavis. Toutes conditions non spécifiées sont laissées à notre seule appréciation jugée utile.

Компания «ЭлектроПласт» предлагает заключение долгосрочных отношений при поставках импортных электронных компонентов на взаимовыгодных условиях!

Наши преимущества:

- Оперативные поставки широкого спектра электронных компонентов отечественного и импортного производства напрямую от производителей и с крупнейших мировых складов;
- Поставка более 17-ти миллионов наименований электронных компонентов;
- Поставка сложных, дефицитных, либо снятых с производства позиций;
- Оперативные сроки поставки под заказ (от 5 рабочих дней);
- Экспресс доставка в любую точку России;
- Техническая поддержка проекта, помощь в подборе аналогов, поставка прототипов;
- Система менеджмента качества сертифицирована по Международному стандарту ISO 9001;
- Лицензия ФСБ на осуществление работ с использованием сведений, составляющих государственную тайну;
- Поставка специализированных компонентов (Xilinx, Altera, Analog Devices, Intersil, Interpoint, Microsemi, Aeroflex, Peregrine, Syfer, Eurofarad, Texas Instrument, Miteq, Cobham, E2V, MA-COM, Hittite, Mini-Circuits,General Dynamics и др.);

Помимо этого, одним из направлений компании «ЭлектроПласт» является направление «Источники питания». Мы предлагаем Вам помощь Конструкторского отдела:

- Подбор оптимального решения, техническое обоснование при выборе компонента;
- Подбор аналогов;
- Консультации по применению компонента;
- Поставка образцов и прототипов;
- Техническая поддержка проекта;
- Защита от снятия компонента с производства.

Как с нами связаться

Телефон: 8 (812) 309 58 32 (многоканальный)
Факс: 8 (812) 320-02-42
Электронная почта: org@eplast1.ru
Адрес: 198099, г. Санкт-Петербург, ул. Калинина, дом 2, корпус 4, литера А.