Customer Information Sheet

DRAWING No.: H3165-XX	SHEET 2 OF 2	IF IN DOUBT - ASK	©	NOT TO SCALE	THIRD ANGLE PROJECTION	ALL DIMENSIONS IN mm

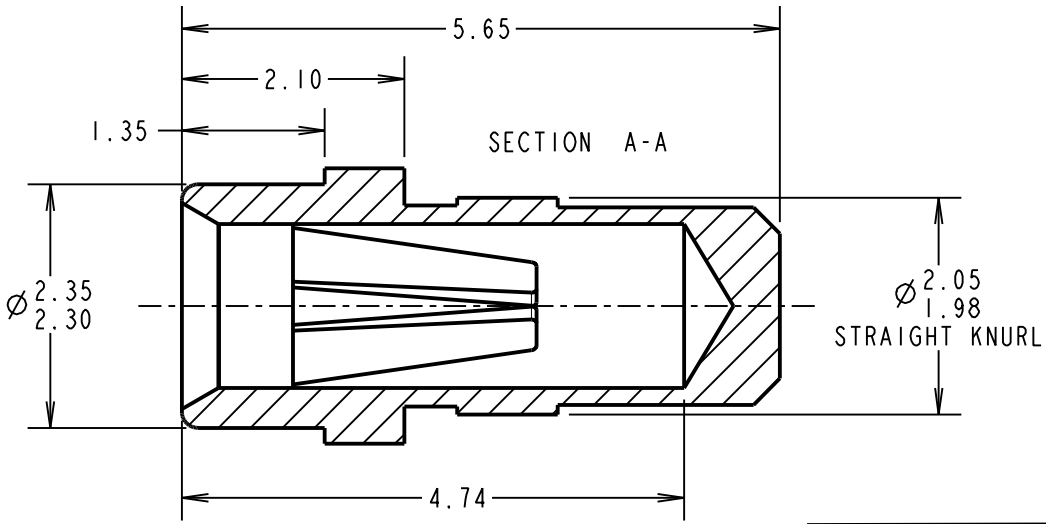

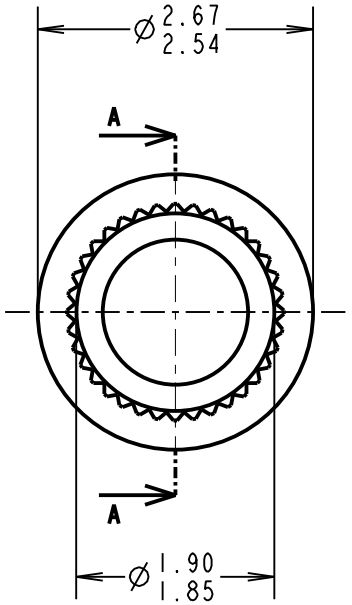

ORDER CODE: **H3165-XX**

FINISH:
- 01 = TIN SHELL, GOLD CLIP
- 05 = GOLD SHELL, GOLD CLIP
- 46 = 100% TIN SHELL & TIN CLIP

SPECIFICATION:
- MATERIAL:
  - CONTACT SHELL = BRASS
  - CONTACT CLIP = BERYLLIUM COPPER
- FINISH:
  - 01 = 4µ TIN SHELL, 0.15µ GOLD CLIP
  - 05 = 0.1µ GOLD SHELL, 0.15µ GOLD CLIP
  - 46 = 4µ 100% TIN SHELL, 3µ 100% TIN CLIP
- ELECTRICAL:
  - CURRENT RATING AT 25°C = 10A MAX
  - CURRENT RATING AT 85°C = 7.5A MAX
  - CONTACT RESISTANCE = 25 MILLIOHMS MAX
- MECHANICAL:
  - INSERTION FORCE (Ø1mm GAUGE) = 9N MAX, 3N MIN
  - WITHDRAWAL FORCE (Ø1mm GAUGE) = 3N MAX, 1N MIN
  - DURABILITY:
    - 01, 05 = 1000 OPERATIONS
    - 46 = 100 OPERATIONS
- ENVIRONMENTAL:
  - OPERATING TEMPERATURE = -55°C TO +125°C

NOTES:
1. FOR COMPLETE SPECIFICATION, SEE COMPONENT SPECIFICATION C009XX (LATEST ISSUE).
2. MAXIMUM CONTACT DEPTH = 3.55mm.
3. RECOMMENDED MOUNTING HOLE SIZE = Ø1.96-1.91mm.
4. RECOMMENDED PIN SIZE = Ø1.05-0.90mm.
5. MAXIMUM PIN LENGTH = 4.85mm.
6. SOCKET MUST BE SOLDERED TO PCB TO ENSURE ELECTRICAL CONNECTION.

NAME	ISS.	DATE	C/NOTE
MSP	19	12.10.15	13128

APPROVED:	M.PERREN
CHECKED:	M.PLESTED
DRAWN:	I. SANDY
CUSTOMER REF.:	
ASSEMBLY DRG:	

HARWIN

www.harwin.com
technical@harwin.com

THIS DRAWING AND ANY INFORMATION OR DESCRIPTIVE MATTER SET OUT HEREON ARE CONFIDENTIAL AND COPYRIGHT PROPERTY OF THE HARWIN GROUP AND MUST NOT BE DISCLOSED, LOANED, COPIED OR USED FOR MANUFACTURING, TENDERING OR FOR ANY OTHER PURPOSE WITHOUT THEIR WRITTEN PERMISSION.

TOLERANCES
X. = ±1mm
X.X = ±0.50mm
X.XX = ±0.10mm
X.XXX = ±0.01mm
ANGLES = ±5°
UNLESS STATED

MATERIAL: SEE ABOVE

FINISH: SEE ABOVE

S/AREA: mm²

TITLE: Ø1.00mm SOCKET ASSEMBLY

DRAWING NUMBER: H3165-XX

SHT 2 OF 2

Компания «ЭлектроПласт» предлагает заключение долгосрочных отношений при поставках импортных электронных компонентов на взаимовыгодных условиях!

Наши преимущества:

- Оперативные поставки широкого спектра электронных компонентов отечественного и импортного производства напрямую от производителей и с крупнейших мировых складов;
- Поставка более 17-ти миллионов наименований электронных компонентов;
- Поставка сложных, дефицитных, либо снятых с производства позиций;
- Оперативные сроки поставки под заказ (от 5 рабочих дней);
- Экспресс доставка в любую точку России;
- Техническая поддержка проекта, помощь в подборе аналогов, поставка прототипов;
- Система менеджмента качества сертифицирована по Международному стандарту ISO 9001;
- Лицензия ФСБ на осуществление работ с использованием сведений, составляющих государственную тайну;
- Поставка специализированных компонентов (Xilinx, Altera, Analog Devices, Intersil, Interpoint, Microsemi, Aeroflex, Peregrine, Syfer, Eurofarad, Texas Instrument, Miteq, Cobham, E2V, MA-COM, Hittite, Mini-Circuits,General Dynamics и др.);

Помимо этого, одним из направлений компании «ЭлектроПласт» является направление «Источники питания». Мы предлагаем Вам помощь Конструкторского отдела:

- Подбор оптимального решения, техническое обоснование при выборе компонента;
- Подбор аналогов;
- Консультации по применению компонента;
- Поставка образцов и прототипов;
- Техническая поддержка проекта;
- Защита от снятия компонента с производства.

Как с нами связаться

Телефон: 8 (812) 309 58 32 (многоканальный)
Факс: 8 (812) 320-02-42
Электронная почта: org@eplast1.ru
Адрес: 198099, г. Санкт-Петербург, ул. Калинина, дом 2, корпус 4, литера А.