| SIGN | DATE | DESCRIPTION | APPROVER |
|---|---|---|---|
| 1 | 1/27'07 | Soldering temperature changed from 245° to 250° | Tony |
| 2 | 10/10`13 | Update the drawing | Chen Bo |

*THIS IS CAD DRAWING, DO NOT REVISE MANUALLY!!!*

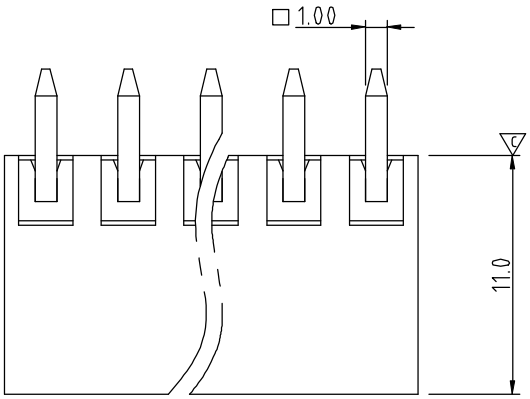


Material:

- Item ⓐ Contact pin: Copper Tin plated
- Item ⓑ Terminal(housing): Thermoplastic (UL94V-0)

| | |
|---|---|
| Electrical: | cULus |
| Voltage rating: | 300V |
| Current rating: | 8A |
| Withstanding Voltage: | 1.6 KV |
| Operating temperature: | -40°C to +115°C |
| 1 Soldering temperature: | 260°C±5°C/5 Sec |
| Safety Approval: | c UL us |
| Critical dimension: | ▽c |

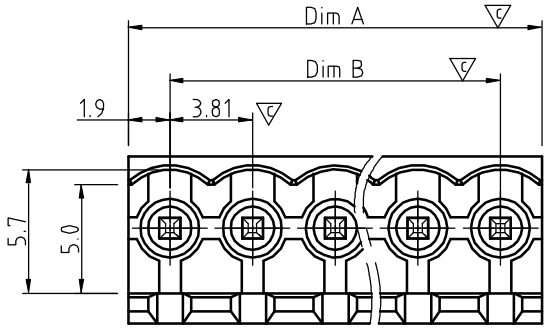


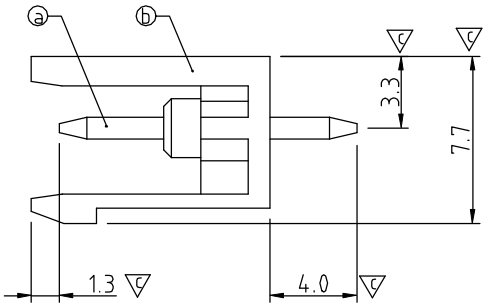


VE xx 3 0 x 0 xxxx G

- No. OF POLES: 02: 2 POLES ⋮ 24: 24 POLES
- 0 Black (RAL9005)
- 2 Red (RAL3001/D)
- 3 Orange(RAL2011/P)
- 4 Yellow(RAL1018/A)
- 5 Green(RAL6018/T)
- 6 Blue (RAL5015/A)
- 8 Grey(RAL7035/D)
- 9 White(RAL1102)
- C Green(RAL6018/U)
- 0000: "@" Logo (Standard)
- 000A: "ANYTEK" Mark
- Any special item by customer requst. please contact sales department.
- G RoHS compliant (lead<4%) In copper Alloy

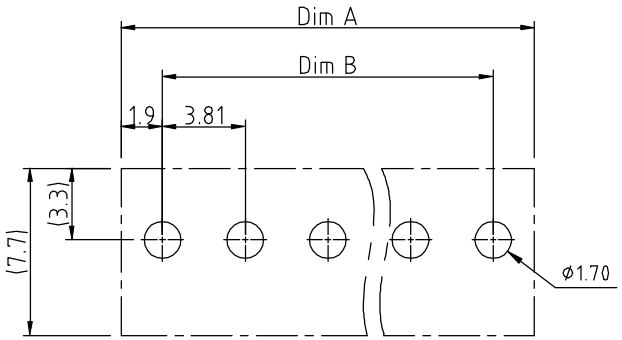


RECOMMENDED PCB LAYOUT

DIMENSION

| | |
|---|---|
| Dim A | N×3.81 |
| Dim B | (N-1)X3.81 |

N= NUMBER OF POLES

| Poles | Tolerance |
|---|---|
| 2P-5P | ±0.15 |
| 6P-10P | ±0.20 |
| 11P-15P | ±0.25 |
| 16P-20P | ±0.30 |
| 21P-24P | ±0.35 |

**ANYTEK**

**CUSTOMER COPY**

ALL RIGHTS RESERVED. REPRODUCTION OR ISSUE TO THIRD PARTIES IN ANY FORM WHATEVER IS NOT PERMITTED WITHOUT WRITTEN AUTHORITY FROM THE PROPRIETOR. PROPERTY OF ANYTEK TECHNOLOGY CO., LTD

| | | | | | |
|---|---|---|---|---|---|
| TITLE | VE-3.81 Series 180° (open) | | | | |
| PART NO. | VExx30x0xxxxG | | | DWG NO. | 8VE0001 |
| APPROVED | CHECKED | DESIGNED | DRAWN | CUST NO. | |
| | | Chen Bo 10/10`13 | Chen Bo 10/10`13 | UNIT: mm | SCALE: NONE |
| | | | | SHEET: 01/01 | REV.: E |

| Tolerance | |
|---|---|
| X. | ±0.50 |
| X.X | ±0.30 |
| X.XX | ±0.10 |
| X° | ±1° |

Компания «ЭлектроПласт» предлагает заключение долгосрочных отношений при поставках импортных электронных компонентов на взаимовыгодных условиях!

Наши преимущества:

- Оперативные поставки широкого спектра электронных компонентов отечественного и импортного производства напрямую от производителей и с крупнейших мировых складов;
- Поставка более 17-ти миллионов наименований электронных компонентов;
- Поставка сложных, дефицитных, либо снятых с производства позиций;
- Оперативные сроки поставки под заказ (от 5 рабочих дней);
- Экспресс доставка в любую точку России;
- Техническая поддержка проекта, помощь в подборе аналогов, поставка прототипов;
- Система менеджмента качества сертифицирована по Международному стандарту ISO 9001;
- Лицензия ФСБ на осуществление работ с использованием сведений, составляющих государственную тайну;
- Поставка специализированных компонентов (Xilinx, Altera, Analog Devices, Intersil, Interpoint, Microsemi, Aeroflex, Peregrine, Syfer, Eurofarad, Texas Instrument, Miteq, Cobham, E2V, MA-COM, Hittite, Mini-Circuits,General Dynamics и др.);

Помимо этого, одним из направлений компании «ЭлектроПласт» является направление «Источники питания». Мы предлагаем Вам помощь Конструкторского отдела:

- Подбор оптимального решения, техническое обоснование при выборе компонента;
- Подбор аналогов;
- Консультации по применению компонента;
- Поставка образцов и прототипов;
- Техническая поддержка проекта;
- Защита от снятия компонента с производства.

**Как с нами связаться**

**Телефон:** 8 (812) 309 58 32 (многоканальный)
**Факс:** 8 (812) 320-02-42
**Электронная почта:** org@eplast1.ru
**Адрес:** 198099, г. Санкт-Петербург, ул. Калинина, дом 2, корпус 4, литера А.