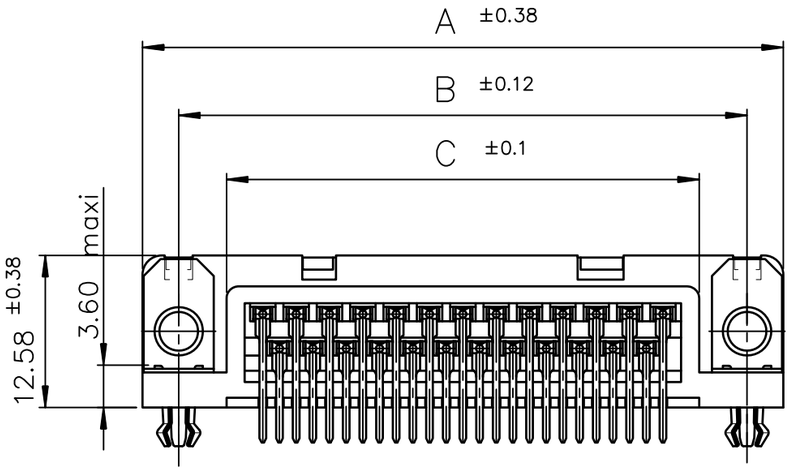

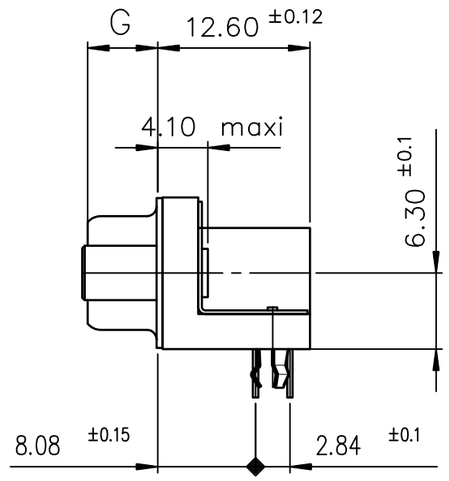

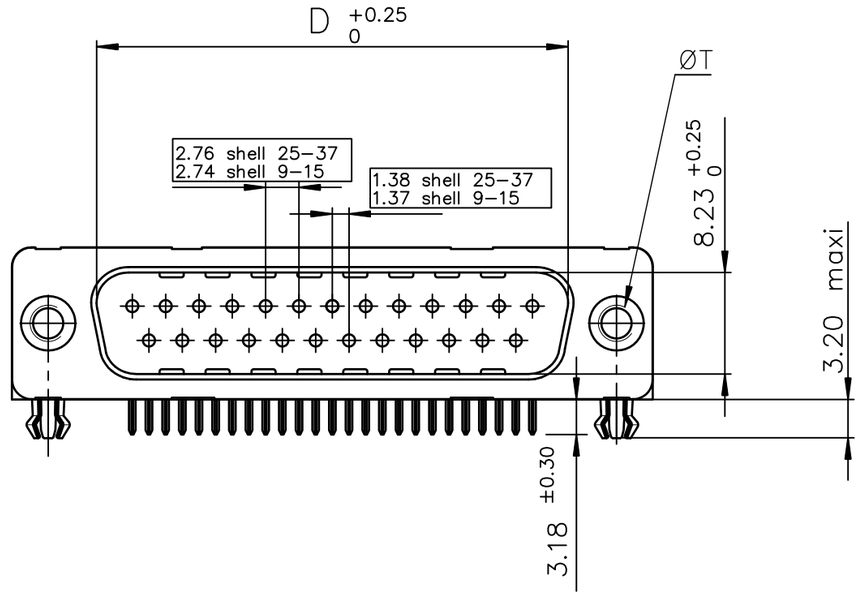

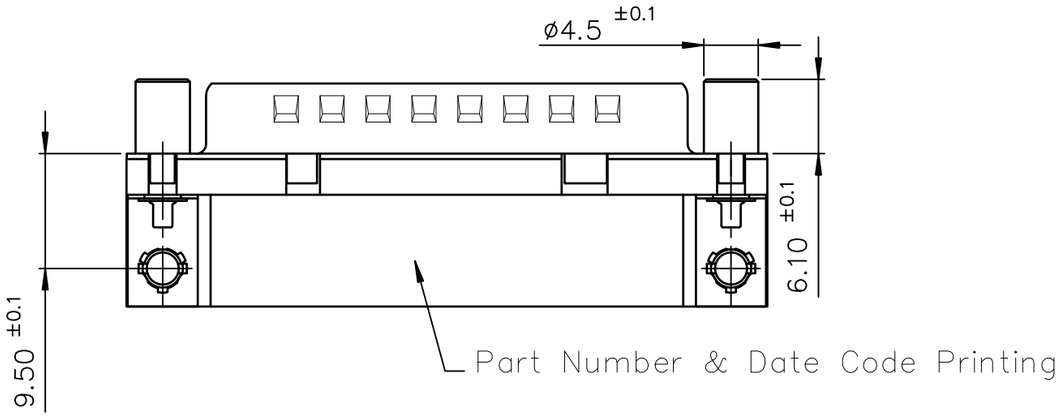

SHELL	A±0.38	B±0.12	C±0.10	D±0.25	E±0.07	G±0.25	TIN LEAD PART NUMBER			
							200 Mating cycles		500 Mating cycles	
09	30.81	24.99	16.96	16.79	10.96	5.90	D09P33E4GV00	D09P33E4GI00	D09P33E6GV00	D09P33E6GI00
15	39.14	33.32	25.18	25.12	19.18	5.90	D15P33E4GV00	D15P33E4GI00	D15P33E6GV00	D15P33E6GI00
25	53.03	47.04	39.12	38.84	33.12	5.70	D25P33E4GV00	D25P33E4GI00	D25P33E6GV00	D25P33E6GI00
37	69.32	63.50	55.68	55.30	49.68	5.70	D37P33E4GV00	D37P33E4GI00	D37P33E6GV00	D37P33E6GI00

Threaded ØT M3 = I
Threaded ØT 4.40 = V

Threaded ØT M3 = I
Threaded ØT 4.40 = V

SHELL	A±0.38	B±0.12	C±0.10	D±0.25	E±0.07	G±0.25	LEAD FREE PART NUMBER			
							200 Mating cycles		500 Mating cycles	
09	30.81	24.99	16.96	16.79	10.96	5.90	D09P33E4GV00LF	D09P33E4GI00LF	D09P33E6GV00LF	D09P33E6GI00LF
15	39.14	33.32	25.18	25.12	19.18	5.90	D15P33E4GV00LF	D15P33E4GI00LF	D15P33E6GV00LF	D15P33E6GI00LF
25	53.03	47.04	39.12	38.84	33.12	5.70	D25P33E4GV00LF	D25P33E4GI00LF	D25P33E6GV00LF	D25P33E6GI00LF
37	69.32	63.50	55.68	55.30	49.68	5.70	D37P33E4GV00LF	D37P33E4GI00LF	D37P33E6GV00LF	D37P33E6GI00LF

Threaded ØT M3 = I
Threaded ØT 4.40 = V

Threaded ØT M3 = I
Threaded ØT 4.40 = V

PC card drilling dimensions(after plating)

(thickness 1.60±0.20mm)

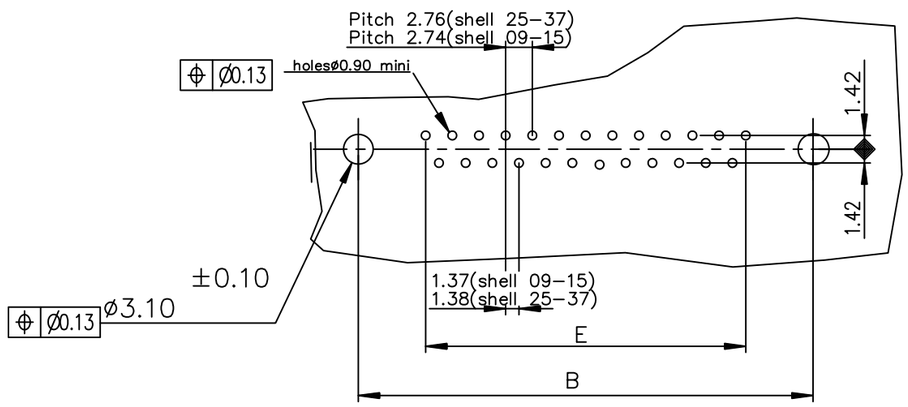

GENERAL CHARACTERISTICS : SEE DRAWING C01–8646–0000

mat'l. code	–	surface ISO 1302	tolerance ISO 406 ISO 1101
ltr	ecn no	dr	date
D	ELX-I-19243	AB	2014-10-29
tolerances unless otherwise specified			
angles	linear	.0±.0.1	
		.00±0.1	
0°±2°		.000±0.1	
dr	JOHN SLEEBA	1993-04-07	
engr	ALIAS BABU	2014-10-29	
chr	MITHUN PAUL	2014-10-29	
appd	BIJU K PAUL	2014-10-29	
sheet index	revision sheet	D 1	

projection

MM

scale 2:1

product family: D–SUB

title: MALE CONNECT. DELTA-D R/A SCREW LOCK,HARPOON & METAL PLATE

dwg no: C01–8646–0825 sheet 1 of 1 size A3

type: Product Customer Drawing

FCIconnect.com
Copyright FCI

Компания «ЭлектроПласт» предлагает заключение долгосрочных отношений при поставках импортных электронных компонентов на взаимовыгодных условиях!

Наши преимущества:

- Оперативные поставки широкого спектра электронных компонентов отечественного и импортного производства напрямую от производителей и с крупнейших мировых складов;
- Поставка более 17-ти миллионов наименований электронных компонентов;
- Поставка сложных, дефицитных, либо снятых с производства позиций;
- Оперативные сроки поставки под заказ (от 5 рабочих дней);
- Экспресс доставка в любую точку России;
- Техническая поддержка проекта, помощь в подборе аналогов, поставка прототипов;
- Система менеджмента качества сертифицирована по Международному стандарту ISO 9001;
- Лицензия ФСБ на осуществление работ с использованием сведений, составляющих государственную тайну;
- Поставка специализированных компонентов (Xilinx, Altera, Analog Devices, Intersil, Interpoint, Microsemi, Aeroflex, Peregrine, Syfer, Eurofarad, Texas Instrument, Miteq, Cobham, E2V, MA-COM, Hittite, Mini-Circuits,General Dynamics и др.);

Помимо этого, одним из направлений компании «ЭлектроПласт» является направление «Источники питания». Мы предлагаем Вам помощь Конструкторского отдела:

- Подбор оптимального решения, техническое обоснование при выборе компонента;
- Подбор аналогов;
- Консультации по применению компонента;
- Поставка образцов и прототипов;
- Техническая поддержка проекта;
- Защита от снятия компонента с производства.

Как с нами связаться

Телефон: 8 (812) 309 58 32 (многоканальный)
Факс: 8 (812) 320-02-42
Электронная почта: org@eplast1.ru
Адрес: 198099, г. Санкт-Петербург, ул. Калинина, дом 2, корпус 4, литера А.