版数 REV.	年月日 DATE	DCN NO.	変更内容 DESCRIPTION	製図 DR.	担当 CHK.	査閲 APPD.	承認 APPD.
2	12.Nov.2008	066919	ADDED DIMENSION etc		Y.WATANABE	K.Miyamoto	T.Kume

図面番号(DRAWING NO.) SJ038528

DETAIL A
(SCALE 5:1)

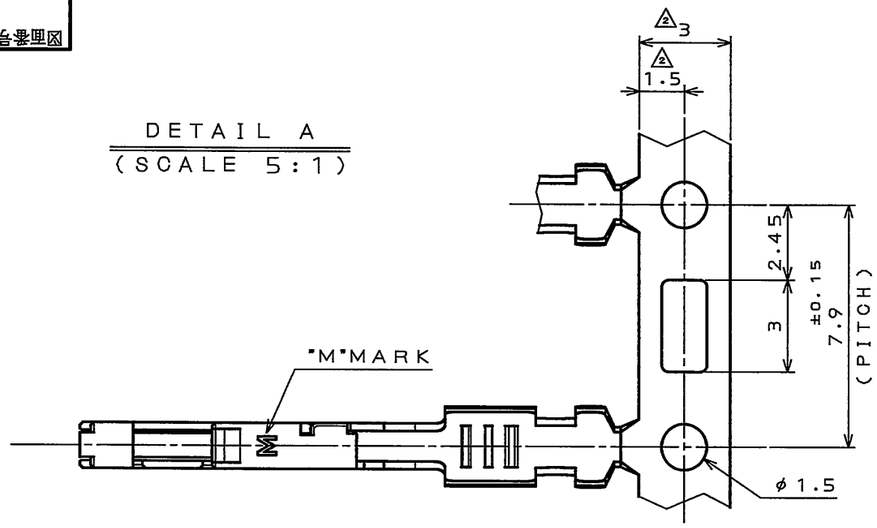

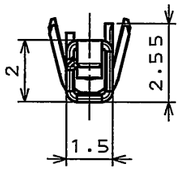

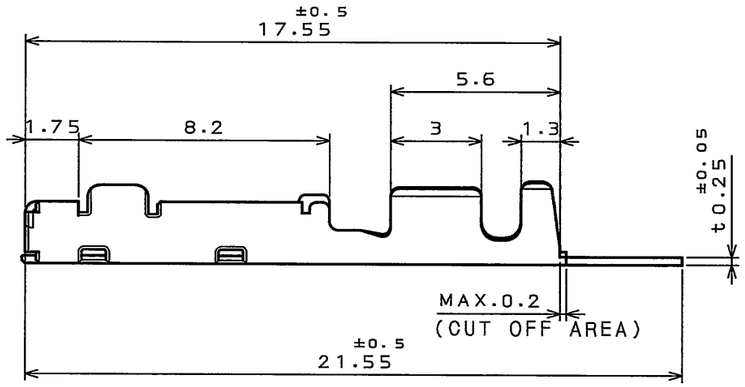

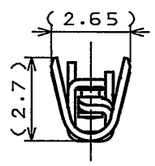

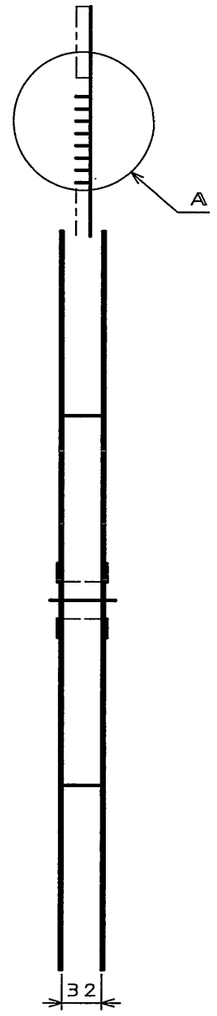

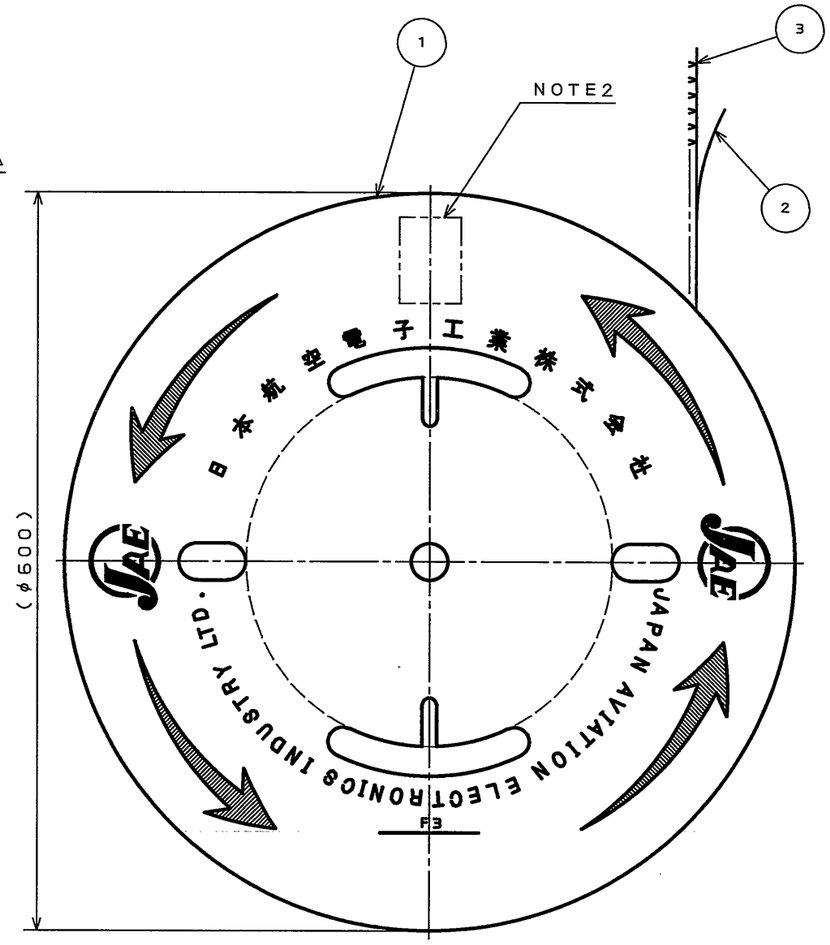

△2 NOTE1. APPLICABLE WIRE:CHFUS0.5sq,AVSS0.5sq,CAVS0.5sq,CHFS0.75sq,CHFUS0.75sq.

△2 2. PART NUMBER & DRAWING NUMBER & QUANTITY SHALL BE DESCRIBED AS INDICATED.

3. THE SHEARED EDGES OF CONTACT ARE NOT PLATED.

△2 注1.使用電線はCHFUS0.5sq,AVSS0.5sq,CAVS0.5sq,CHFS0.75sq,CHFUS0.75sqとする。

△2 2.図示の位置に品名、図番、数量を記載する。

3.切断面に、めっきは付かない。

符号 NO.	名称 DESCRIPTION	個数 QTY.	材料 MATERIAL	仕上 FINISH	備考 REMARKS
3	025 FEMALE TERMINAL △2	7500	MSP1R	PLATING:Sn	
2	TAPE	1	PAPER	――	
1	REEL	1	PAPER	――	

仕様書(SPECIFICATION)
JACS-1754
△2 JAHL-1754

第1版(ORIGINAL DATE) 27.Jun.2003

製図 DR.

担当 CHK. N.TOUDOU

査閲 APPD. ――

承認 APPD. T.TOTANI

一般公差(GENERAL TOLERANCE)

寸法(DIMENSION)	角度(ANGLES)
. ±0.5	X° ±
.X ±0.5	X°X' ±
.XX ±0.5	
.XXX ±	

尺度(SCALE) 1:5

シリーズ(SERIES) MX34

名称(TITLE) M34S7504F2

質量(MASS)

日本航空電子工業株式会社
JAPAN AVIATION ELECTRONICS INDUSTRY, LTD.

SIZE A3

図面番号(DRAWING NO.) SJ038528

版数(REV.) 2

JAE-CONNECTOR.COM
Reference Only

JAE CONNECTOR DIV. PROPRIETARY.
COPYRIGHT (C) 2003, JAPAN AVIATION ELECTRONICS INDUSTRY, LTD.

DOF-0-212F(05.08)

0 10 20 30 40 50 60 70 80 90 100

Компания «ЭлектроПласт» предлагает заключение долгосрочных отношений при поставках импортных электронных компонентов на взаимовыгодных условиях!

Наши преимущества:

- Оперативные поставки широкого спектра электронных компонентов отечественного и импортного производства напрямую от производителей и с крупнейших мировых складов;
- Поставка более 17-ти миллионов наименований электронных компонентов;
- Поставка сложных, дефицитных, либо снятых с производства позиций;
- Оперативные сроки поставки под заказ (от 5 рабочих дней);
- Экспресс доставка в любую точку России;
- Техническая поддержка проекта, помощь в подборе аналогов, поставка прототипов;
- Система менеджмента качества сертифицирована по Международному стандарту ISO 9001;
- Лицензия ФСБ на осуществление работ с использованием сведений, составляющих государственную тайну;
- Поставка специализированных компонентов (Xilinx, Altera, Analog Devices, Intersil, Interpoint, Microsemi, Aeroflex, Peregrine, Syfer, Eurofarad, Texas Instrument, Miteq, Cobham, E2V, MA-COM, Hittite, Mini-Circuits,General Dynamics и др.);

Помимо этого, одним из направлений компании «ЭлектроПласт» является направление «Источники питания». Мы предлагаем Вам помощь Конструкторского отдела:

- Подбор оптимального решения, техническое обоснование при выборе компонента;
- Подбор аналогов;
- Консультации по применению компонента;
- Поставка образцов и прототипов;
- Техническая поддержка проекта;
- Защита от снятия компонента с производства.

Как с нами связаться

Телефон: 8 (812) 309 58 32 (многоканальный)
Факс: 8 (812) 320-02-42
Электронная почта: org@eplast1.ru
Адрес: 198099, г. Санкт-Петербург, ул. Калинина, дом 2, корпус 4, литера А.