DRAWING MADE IN AMERICAN PROJECTION

NUMBER 480696

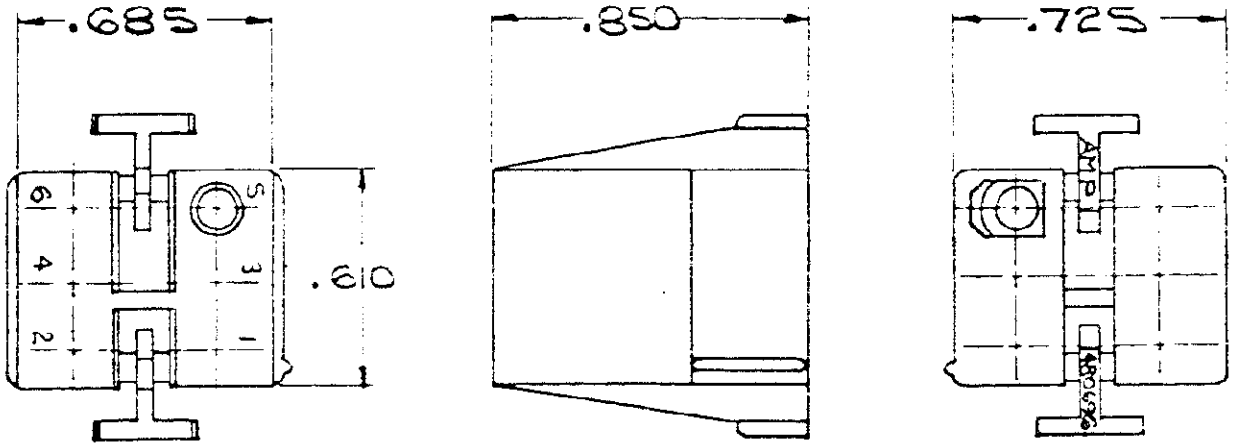

1. TO BE USED WITH DUAL LANCE MATE-N-LOK SOCKETS.
2. TO BE USED WITH CAP 480697.

HOUSING NO.	MATERIAL & COLOR
1-480696-0	NYLON NATURAL

DIMENSIONS IN INCHES. DO NOT SCALE PRINT.

LTR	REVISION RECORD	ECN	DR	DATE
B	OBSOLETED 1-1/1-9 PER CM-473	PB	RS	7/8/86
A1	RESTORED		CM RS	87-85
A	RELEASED	AND 993	GB	7/17/72

©1972 BY AMP INCORPORATED ALL RIGHTS RESERVED. AMP PRODUCTS COVERED BY PATENTS AND/OR PATENTS PENDING
UNPUBLISHED COPY NOT TO BE REPRODUCED NOR PUBLISHED WITHOUT PERMISSION

CUSTOMER COPY REFERENCE ONLY

MATERIAL AND FINISH: —//—

WIRE — RANGE — INSULATION: —//— | —//—

TOLERANCE EXCEPT AS NOTED ± .015 ± 1°0'

SCALE 2-1

AMP INCORPORATED HARRISBURG, PENNA.

CLASS .084 SOCKET HOUSING

TYPE MOTOR MOUNT

LOC CM A NO 480696 REV B

NAME 6 CIRCUIT MATE-N-LOK PLUG

DR L L Hoffman DE

CHK Henkle 1-3-73 APP Henkle 1-3-73

PRINT DIST 53

AMP 1252 REV 2/68

Компания «ЭлектроПласт» предлагает заключение долгосрочных отношений при поставках импортных электронных компонентов на взаимовыгодных условиях!

Наши преимущества:

- Оперативные поставки широкого спектра электронных компонентов отечественного и импортного производства напрямую от производителей и с крупнейших мировых складов;
- Поставка более 17-ти миллионов наименований электронных компонентов;
- Поставка сложных, дефицитных, либо снятых с производства позиций;
- Оперативные сроки поставки под заказ (от 5 рабочих дней);
- Экспресс доставка в любую точку России;
- Техническая поддержка проекта, помощь в подборе аналогов, поставка прототипов;
- Система менеджмента качества сертифицирована по Международному стандарту ISO 9001;
- Лицензия ФСБ на осуществление работ с использованием сведений, составляющих государственную тайну;
- Поставка специализированных компонентов (Xilinx, Altera, Analog Devices, Intersil, Interpoint, Microsemi, Aeroflex, Peregrine, Syfer, Eurofarad, Texas Instrument, Miteq, Cobham, E2V, MA-COM, Hittite, Mini-Circuits,General Dynamics и др.);

Помимо этого, одним из направлений компании «ЭлектроПласт» является направление «Источники питания». Мы предлагаем Вам помощь Конструкторского отдела:

- Подбор оптимального решения, техническое обоснование при выборе компонента;
- Подбор аналогов;
- Консультации по применению компонента;
- Поставка образцов и прототипов;
- Техническая поддержка проекта;
- Защита от снятия компонента с производства.

Как с нами связаться

Телефон: 8 (812) 309 58 32 (многоканальный)
Факс: 8 (812) 320-02-42
Электронная почта: org@eplast1.ru
Адрес: 198099, г. Санкт-Петербург, ул. Калинина, дом 2, корпус 4, литера А.