Electrical

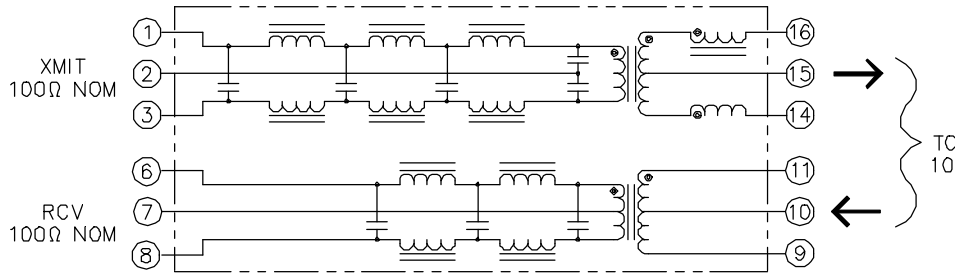

ELECTRICAL SPECIFICATIONS @ 25°C

	TRANSMITTER FILTER:	RECEIVER FILTER:
TYPE	: 7 POLE,	: 5 POLE, BALANCED LOW-PASS, 100Ω
*CUT-OFF FREQ	: 17MHz ± 1MHz	: 17MHz ± 1MHz
INSERTION LOSS (1-10MHZ)	: 1.0dB MAX	: 0.8dB MAX
*ATTENUATION @ 20MHz	7dB MIN	: 6dB MIN
@ 25MHz	. 19dB MIN	: 14dB MIN
@ 30MHz	. 30dB MIN	: 20dB MIN
@ 40MHz	: 32dB MIN	: 31dB MIN
HIPOT	: 1500VRMS FOR 1 MINUTE PINS 1,2 & 3 TO 14,15 & 16	: 1500VRMS FOR 1 MINUTE PINS 6,7 & 8 TO 9,10 & 11
DCR	5Ω MAX (14-15)	.5Ω MAX (6-7) .1Ω MAX (9-10)
COMMON MODE REJECTION (30-100MHZ)	: 30dB MIN	: 30dB MIN
RETURN LOSS (5-10MHZ)	: 17dB MIN	:17dB MIN

(MEASURED WITH SOURCE IMPEDANCE RANGING FROM 85-100Ω)

TRANSMITTER TO RECEIVER CHARACTERISTICS

CROSS TALK ATTEN (1-10MHZ) : BETWEEN CHANNELS : 30dB MIN
: 200VRMS FOR 1 MINUTE
PINS 1 & 3 TO 6 & 8
1 & 3 TO 9 & 11
6 & 8 TO 14 & 16

*REFERENCED TO FILTER OUTPUT @ 5.0MHz.

Mechanical

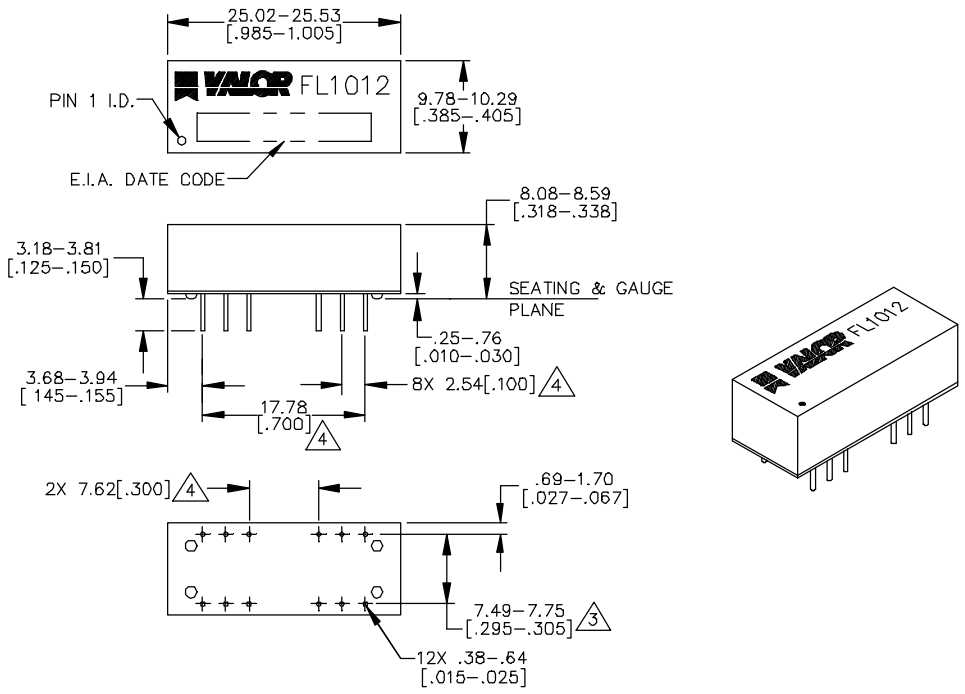

WEBSITE www.valorinc.com **E-MAIL** marketing@valorinc.com

NORTH AMERICA
tel 1-800-31 VALOR
fax 619-537-2525

ASIA/PACIFIC
tel +852-2953-1000
fax +852-2953-1333

EUROPE
tel +44-1727-824 875
fax +44-1727-824 898

Компания «ЭлектроПласт» предлагает заключение долгосрочных отношений при поставках импортных электронных компонентов на взаимовыгодных условиях!

Наши преимущества:

- Оперативные поставки широкого спектра электронных компонентов отечественного и импортного производства напрямую от производителей и с крупнейших мировых складов;
- Поставка более 17-ти миллионов наименований электронных компонентов;
- Поставка сложных, дефицитных, либо снятых с производства позиций;
- Оперативные сроки поставки под заказ (от 5 рабочих дней);
- Экспресс доставка в любую точку России;
- Техническая поддержка проекта, помощь в подборе аналогов, поставка прототипов;
- Система менеджмента качества сертифицирована по Международному стандарту ISO 9001;
- Лицензия ФСБ на осуществление работ с использованием сведений, составляющих государственную тайну;
- Поставка специализированных компонентов (Xilinx, Altera, Analog Devices, Intersil, Interpoint, Microsemi, Aeroflex, Peregrine, Syfer, Eurofarad, Texas Instrument, Miteq, Cobham, E2V, MA-COM, Hittite, Mini-Circuits,General Dynamics и др.);

Помимо этого, одним из направлений компании «ЭлектроПласт» является направление «Источники питания». Мы предлагаем Вам помощь Конструкторского отдела:

- Подбор оптимального решения, техническое обоснование при выборе компонента;
- Подбор аналогов;
- Консультации по применению компонента;
- Поставка образцов и прототипов;
- Техническая поддержка проекта;
- Защита от снятия компонента с производства.

Как с нами связаться

Телефон: 8 (812) 309 58 32 (многоканальный)
Факс: 8 (812) 320-02-42
Электронная почта: org@eplast1.ru
Адрес: 198099, г. Санкт-Петербург, ул. Калинина, дом 2, корпус 4, литера А.