REV.	ECN NO.	DATE	SIGN	DESCRIPTION

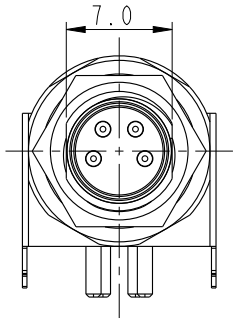

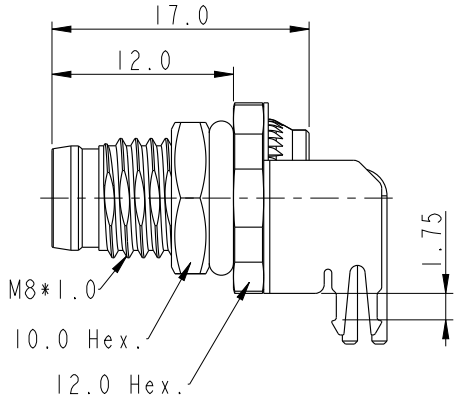

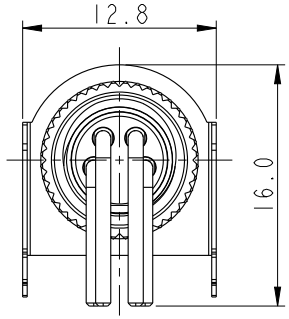

ALTW
CONFIDENTIAL
2016-01-20
R&D DEPT.

ALTW
DCC. DEPT.
CONFIDENTIAL
2016.01.27
ISSUED

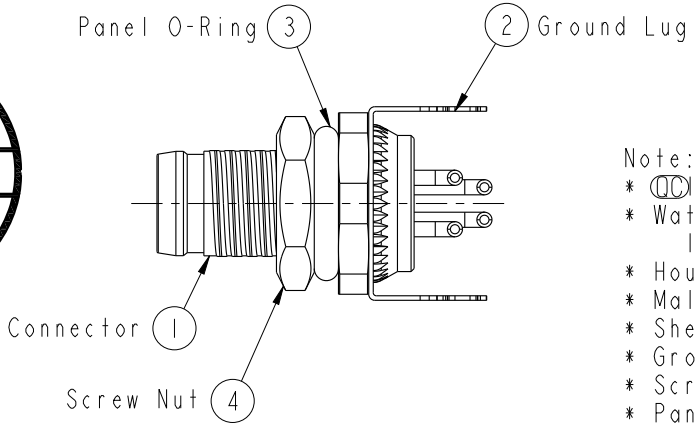

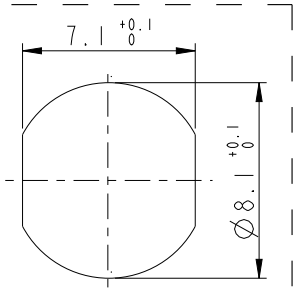

Recommended
Panel Cut-Out

Note:
* QC Important Dimension.
* Waterproof Rate: IP68.
  IP68: 1M Depth of Water in 24hours.
* Housing: Nylon+GF, Black.
* Male Pin: Copper Alloy, Gold Plated.
* Shell: Metal, Nickel Plated.
* Ground Lug: Copper Alloy, Nickel Plated.
* Screw Nut: Copper Alloy, Nickel Plated.
* Panel O-Ring: Viton,Green.
* Rated Voltage: 3Pin 60V dc. or ac.
  4Pin 30V dc. or ac.
* Rated Current: 3 & 4Pin 4A
* Operating Temperature: -40~105°C
* For Panel Thickness: Min=2.0mm, Max=4.0mm.
* For PCB Thickness: Max=1.6mm.
* Recommended Nut Torque:4~6 Kgf.cm.

UNIT:mm

TOLERANCE
.X ±0.25
.XX ±0.1
.XXX ±0.05
ANGLES ±1°

TITLE: M8 Male Conn. Panel 90° PCB Type (Shielded)

SCALE 2:1 | SIZE A4 | SHEET 1 OF 2
REV. A | WC-REV. A.6 | QC: Inspection item

Amphenol LTW
安費諾亮泰企業股份有限公司

ITEM NO	DRAWN BY	DATE
	Yulong_wang	2016-01-20
DWG NO M8S-XXPMMR-SF8001	CHECKED BY Cary	DATE 2016-01-20
CUSTOMER ALTW	APPROVED BY Jerry	DATE 2016-01-20

FMW10702-01-02A1

THIS DOCUMENT IS SUBJECT TO CHANGE WITHOUT NOTICE. IT IS CONFIDENTIAL AND A PROPERTY OF Amphenol LTW. DISCLOSURE TO THIRD PARTY HAS TO BE AUTHORIZED BY Amphenol LTW.

M 8S - XX P M M R - S F 8 001

- 8S: M8 Sensor Shielded
- 03: 3Pin
- 04: 4Pin
- P: Panel(板端)
- M: Male Connector(公座)
- M: Male Pin(公Pin)
- R: 90° PCB THT/DIP Type(90°基板插件式)
- S: Screw(螺紋式)
- F: Front Fasten(前鎖式/Enclosure Rear Mount)
- 8: IP68(防水等級68)
- 001: Phantom(虛擬料號)

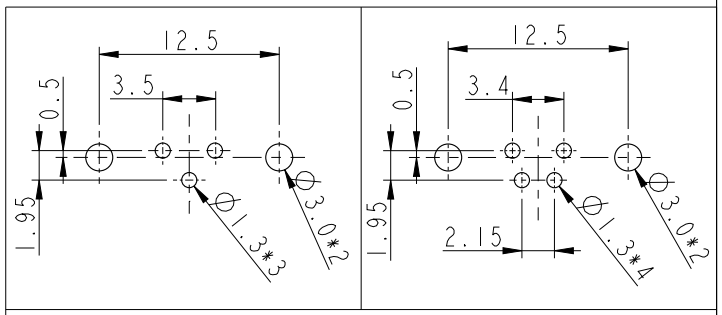

Recommend PCB Layout

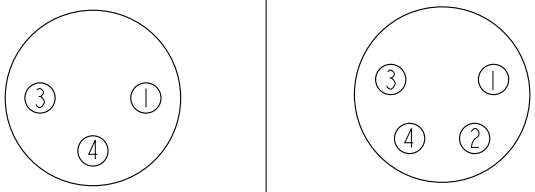

3P 4P

Pin Assignmen Front View

ALTW CONFIDENTIAL 2016-01-20 R&D DEPT.

ALTW DCC. DEPT. CONFIDENTIAL 2016.01.27 ISSUED

UNIT: mm	TITLE: M8 Male Conn. Panel 90° PCB Type (Shielded)		ITEM NO	DRAWN BY: Yulong_wang	DATE: 2016-01-20
TOLERANCE .X ±0.25 .XX ±0.1 .XXX ±0.05 ANGLES ±1°	SCALE: 2:1	SIZE: A4	DWG NO: M8S-XXPMMR-SF8001	CHECKED BY: Cary	DATE: 2016-01-20
	REV.: A	WC-REV.: A.6	CUSTOMER: ALTW	APPROVED BY: Jerry	DATE: 2016-01-20
	SHEET 2 OF 2	QC: Inspection item			

Amphenol LTW
安費諾亮泰企業股份有限公司

THIS DOCUMENT IS SUBJECT TO CHANGE WITHOUT NOTICE. IT IS CONFIDENTIAL AND A PROPERTY OF Amphenol LTW. DISCLOSURE TO THIRD PARTY HAS TO BE AUTHORIZED BY Amphenol LTW.

Компания «ЭлектроПласт» предлагает заключение долгосрочных отношений при поставках импортных электронных компонентов на взаимовыгодных условиях!

Наши преимущества:

- Оперативные поставки широкого спектра электронных компонентов отечественного и импортного производства напрямую от производителей и с крупнейших мировых складов;
- Поставка более 17-ти миллионов наименований электронных компонентов;
- Поставка сложных, дефицитных, либо снятых с производства позиций;
- Оперативные сроки поставки под заказ (от 5 рабочих дней);
- Экспресс доставка в любую точку России;
- Техническая поддержка проекта, помощь в подборе аналогов, поставка прототипов;
- Система менеджмента качества сертифицирована по Международному стандарту ISO 9001;
- Лицензия ФСБ на осуществление работ с использованием сведений, составляющих государственную тайну;
- Поставка специализированных компонентов (Xilinx, Altera, Analog Devices, Intersil, Interpoint, Microsemi, Aeroflex, Peregrine, Syfer, Eurofarad, Texas Instrument, Miteq, Cobham, E2V, MA-COM, Hittite, Mini-Circuits,General Dynamics и др.);

Помимо этого, одним из направлений компании «ЭлектроПласт» является направление «Источники питания». Мы предлагаем Вам помощь Конструкторского отдела:

- Подбор оптимального решения, техническое обоснование при выборе компонента;
- Подбор аналогов;
- Консультации по применению компонента;
- Поставка образцов и прототипов;
- Техническая поддержка проекта;
- Защита от снятия компонента с производства.

Как с нами связаться

Телефон: 8 (812) 309 58 32 (многоканальный)
Факс: 8 (812) 320-02-42
Электронная почта: org@eplast1.ru
Адрес: 198099, г. Санкт-Петербург, ул. Калинина, дом 2, корпус 4, литера А.