THIS DRAWING IS UNPUBLISHED. RELEASED FOR PUBLICATION 1997
© COPYRIGHT 1997 BY - ALL RIGHTS RESERVED.

REVISIONS					
P	LTR	DESCRIPTION	DATE	DWN	APVD
	A3	Released as per ECR-07-012890	12-06-07	SK	TS
	A4	REVISED PER ECO-09-027197	17DEC09	KK	AEG
	A5	REVISED PER ECR-16-016768	18AUG2017	AP	MKO

PN 1-3

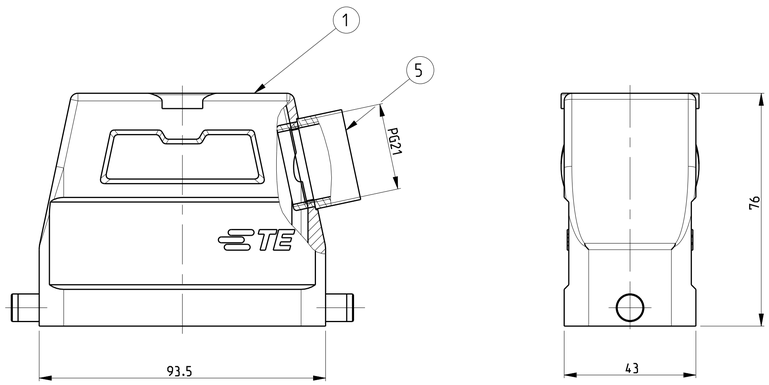

PN 1-6

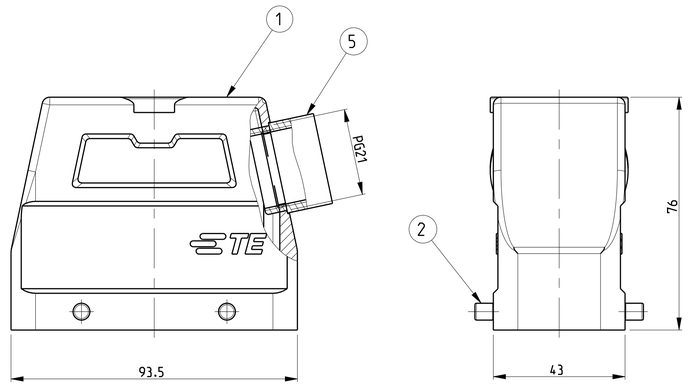

PN 1-7

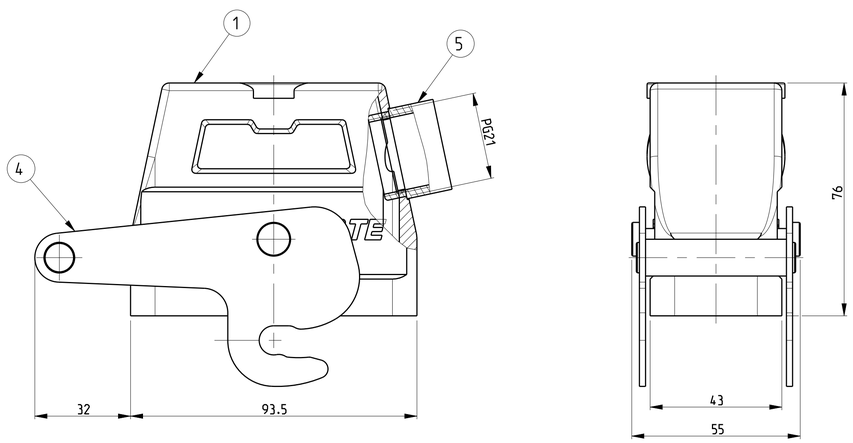

NOTES

1. Material: Housing: aluminium diecasting alloy
   Seals:Neoprene
2. Surface:- varnish- grey
3. Varnish on the inside not necessarily
4. Packaging
   Folding carton PN 0-1243099-1
   Packaging quantity: 5 pieces
5. OBSOLETE PARTS: OBSOLETE CIS STREAMLINING PER D.RENAUD/D.SINISI

PN 1-3

SCALE 1:2

PN 1-6

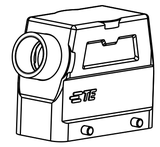

SCALE 1:2

PN 1-7

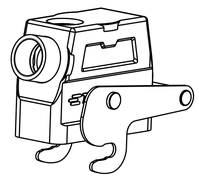

SCALE 1:2

1-3	1-7	1-1	1-6	DESCRIPTION	MATERIAL	SURFACE	COLOR	ITEM NO	NOTES
					1	2	2		
								5	
		OBSOLETE							
			OBSOLETE						
				OBSOLETE					
1	1	1	1	Adaptor Pg21	Brass	Nickel plated	-	5	-
	2			LB-Clip bolt	Steel	Zinc plated	Blue	4	-
		2		VS-Clip	Steel	Zinc plated	Blue	3	-
			4	VS-Clip bolt	Steel	Zinc plated	Blue	2	-
1	1	1	1	Hood HD.40.Pg.1.21	Aluminium	-	Grey	1	-

ORDERING TEXT

~~HD.40.Sts.1.21.Z~~

~~HD.40.Sts-VS.1.21.Z~~

HD.40.Sts-GR.1.21.Z

HD-Z.40.Sts-ZB.1.21.Z

THIS DRAWING IS A CONTROLLED DOCUMENT.

DIMENSIONS: mm

TOLERANCES UNLESS OTHERWISE SPECIFIED:
0 PLC ±
1 PLC ±
2 PLC ±
3 PLC ±
4 PLC ±
ANGLES ±

MATERIAL 1

FINISH 2

DWN Schneider 20.08.01
CHK Schnurpfeil 20.08.01
APVD -
PRODUCT SPEC -
APPLICATION SPEC -
WEIGHT -

TE Connectivity

NAME Hood HD.40.STS.1.21.Z

SIZE	CAGE CODE	DRAWING NO	RESTRICTED TO
A1	00779	C-1102563	

CUSTOMER DRAWING | SCALE 1:1 | SHEET 1 OF 1 | REV A5

4805 (3/13)

Компания «ЭлектроПласт» предлагает заключение долгосрочных отношений при поставках импортных электронных компонентов на взаимовыгодных условиях!

Наши преимущества:

- Оперативные поставки широкого спектра электронных компонентов отечественного и импортного производства напрямую от производителей и с крупнейших мировых складов;
- Поставка более 17-ти миллионов наименований электронных компонентов;
- Поставка сложных, дефицитных, либо снятых с производства позиций;
- Оперативные сроки поставки под заказ (от 5 рабочих дней);
- Экспресс доставка в любую точку России;
- Техническая поддержка проекта, помощь в подборе аналогов, поставка прототипов;
- Система менеджмента качества сертифицирована по Международному стандарту ISO 9001;
- Лицензия ФСБ на осуществление работ с использованием сведений, составляющих государственную тайну;
- Поставка специализированных компонентов (Xilinx, Altera, Analog Devices, Intersil, Interpoint, Microsemi, Aeroflex, Peregrine, Syfer, Eurofarad, Texas Instrument, Miteq, Cobham, E2V, MA-COM, Hittite, Mini-Circuits,General Dynamics и др.);

Помимо этого, одним из направлений компании «ЭлектроПласт» является направление «Источники питания». Мы предлагаем Вам помощь Конструкторского отдела:

- Подбор оптимального решения, техническое обоснование при выборе компонента;
- Подбор аналогов;
- Консультации по применению компонента;
- Поставка образцов и прототипов;
- Техническая поддержка проекта;
- Защита от снятия компонента с производства.

Как с нами связаться

Телефон: 8 (812) 309 58 32 (многоканальный)
Факс: 8 (812) 320-02-42
Электронная почта: org@eplast1.ru
Адрес: 198099, г. Санкт-Петербург, ул. Калинина, дом 2, корпус 4, литера А.