THIS DRAWING IS UNPUBLISHED — RELEASED FOR PUBLICATION 2006
© COPYRIGHT 2006 Tyco Electronics AMP GmbH — ALL RIGHTS RESERVED.

PROJECT NO	LOC	DIST
EGATN06466	AI	-

REVISIONS

F	LTR	DESCRIPTION	DATE	DWN	APVD
	F	LOCKING LOWER PART MODIFY	14MAR2012	RM	PNI
	F1	2.LOCK INFO CORRECTED	06NOV2012	RM	PNI
	G	SOCKET HOUSING MODIFY	15MAY2013	RM	PNI
	H	FASE ON 2.8 CAVITYS ADDED	13APR2015	RM	PNI

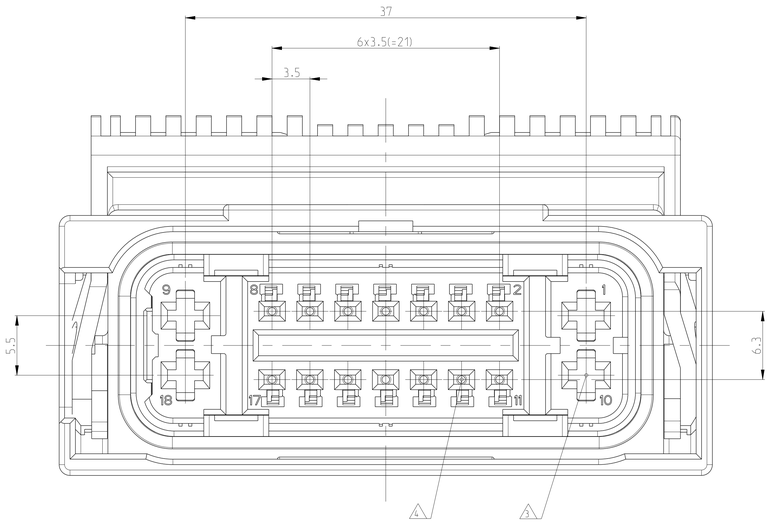

DELIVERY CONDITION
Anlieferungszustand
2:1

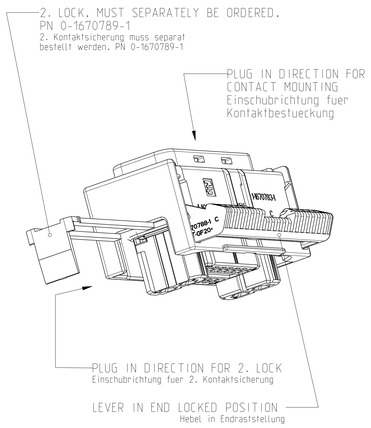

INSTALLATION POSITION ACCORDING INSERTION OF THE CONTACTS AND THE 2.LOCK
Einbaustellung nach der Bestueckung von den
Kontakten und der 2. Kontaktsicherung
2:1

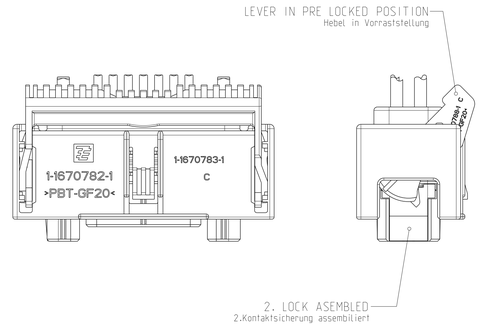

CODINGS
Kodierungen
2:1

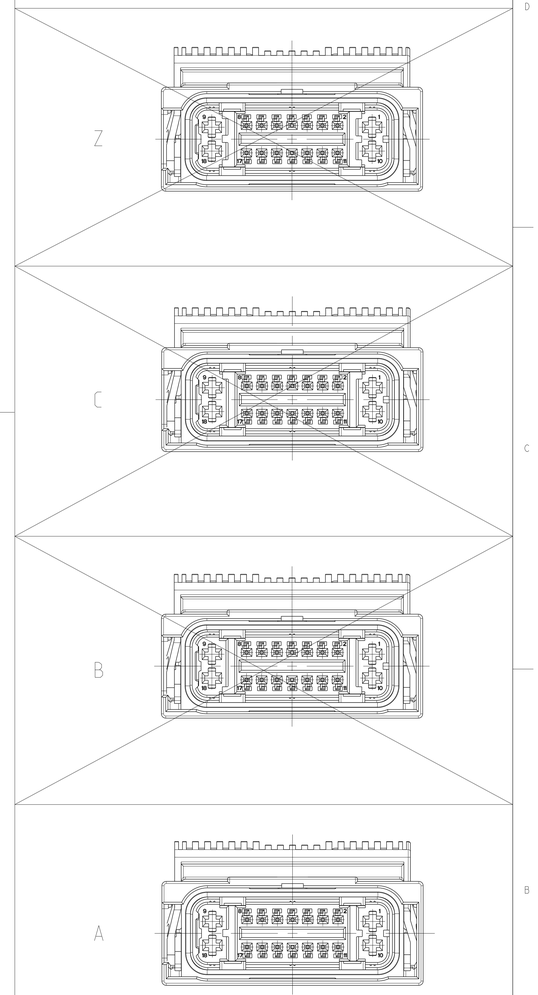

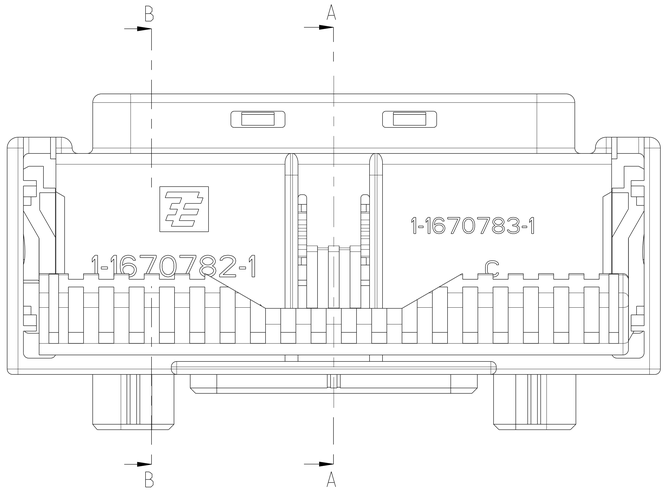

B-B

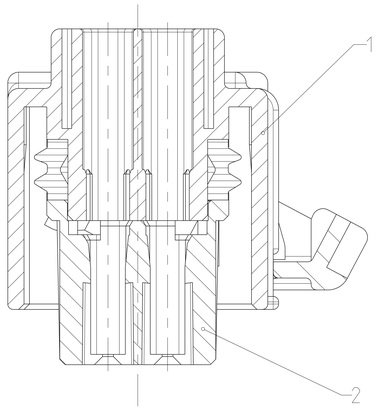

A-A

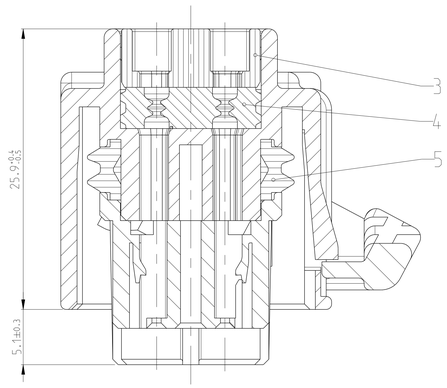

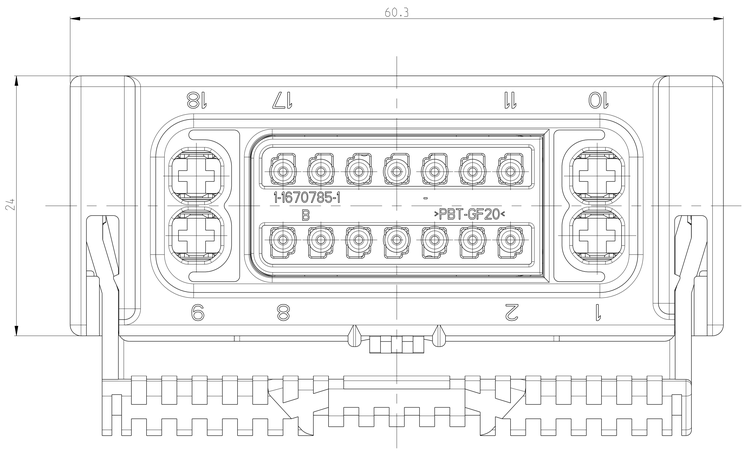

C-C

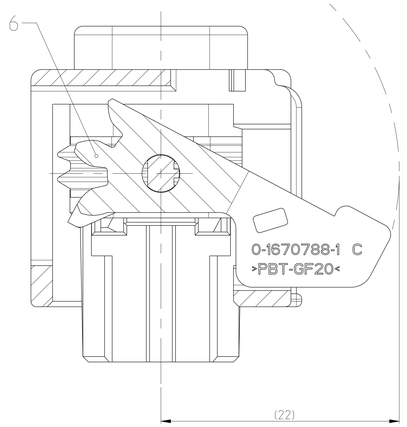

NOTES:
Bemerkungen:

1 PACKAGING: LOOSE PIECE INTO CARTON
Verpackung: Schuettgut in Karton

2 SUITABLE FOR 1670889
Passend zu 1670889

3 CAVITY 1; 9; 10 AND 18 SUITABLE FOR CONTACT:
2.8mm SENSOR FLAT CONTACT
0967543 (STRIP) OR 0967717 (LOOSE PIECE) >1.0mm² TO 2.5mm²
AND 0828905 (SINGLE WIRE SEAL) INSULATION DIA.2.2mm TO 3.0mm

Kammer 1; 9; 10 und 18 passend fuer Kontakt:
2.8mm SENSOR FLAT CONTACT
0967543 (Band) und 0967717 (Lereinzelt) >1.0mm² bis 2.5mm²
und 0828905 (Einzeldichtung) Isolationsdurchmesser 2.2mm bis 3.0mm

4 CAVITY 2 TO 8 AND 11 TO 17 SUITABLE FOR CONTACT:
MCON-1.2 CLEAN BODY
1534594 (STRIP) OR 1534595 (LOOSE PIECE) 0.35mm²
INSULATION DIA. 1.1mm TO 1.75mm
1394897 (STRIP) OR 1534063 (LOOSE PIECE) 0.5mm² TO 0.75mm²
INSULATION DIA. 1.4mm TO 1.9mm

Kammer 2 bis 8 und 11 bis 17 passend fuer Kontakt:
MCON-1.2 CLEAN BODY
1534594 (Band) und 1534595 (Lereinzelt) 0.35mm²
Isolationsdurchmesser 1.1mm TO 1.75mm
1394897 (Band) und 1534063 (Lereinzelt) 0.5mm² TO 0.75mm²
Isolationsdurchmesser 1.4mm TO 1.9mm

5 CONTACT SUFACE ACCORDING TO MATING CONNECTOR
Kontaktoberflaeche entsprechend dem Gegenstecker

6 ORDER OF ASSEMBLY:
1.) CONTACT MOUNTING
2.) 2. LOCK MOUNTING
3.) LEVER IN PRE LOCKED POSITION

Reihenfolge der Bestueckung:
1.) Kontaktbestueckung
2.) 2. Kontaktsicherung assemblieren
3.) Hebel in Vorrastsstellung

7 INTERFACE DRAWING NO 114-18801
Schnittstellenzeichnung Nr. 114-18801

1- -1 AS SHOWN (DELIVERY CONDITION)
WIE GEZEICHNET (Anlieferungszustand)

1:1

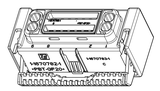

COD.	TE PART NO.	REV.	QTY	DESCRIPTION	MATERIAL	COLOUR	ITEM NO
Z	-	-	1	LEVER	PBT-GF20	BLACK	6
			1	RADIAL SEAL	ELASTOSIL	NATURE	5
			1	FAMILY SEAL, MCON-1.2 CB	ELASTOSIL	NATURE	4
			1	COVER FAMILY SEAL, MCON-1.2 CB	PBT-GF20	BLACK	3
			1	18POS. MIXED REC HSG, LOWER PART	PBT-GF30	WATER BLUE	2
			1	18POS. MIXED REC HSG, UPPER PART	PBT-GF20	BLACK	1
C	-	-	1	LEVER	PBT-GF20	BLACK	6
			1	RADIAL SEAL	ELASTOSIL	NATURE	5
			1	FAMILY SEAL, MCON-1.2 CB	ELASTOSIL	NATURE	4
			1	COVER FAMILY SEAL, MCON-1.2 CB	PBT-GF20	BLACK	3
			1	18POS. MIXED REC HSG, LOWER PART	PBT-GF30	BLUE	2
			1	18POS. MIXED REC HSG, UPPER PART	PBT-GF20	BLACK	1
B	-	-	1	LEVER	PBT-GF20	BLACK	6
			1	RADIAL SEAL	ELASTOSIL	NATURE	5
			1	FAMILY SEAL, MCON-1.2 CB	ELASTOSIL	NATURE	4
			1	COVER FAMILY SEAL, MCON-1.2 CB	PBT-GF20	BLACK	3
			1	18POS. MIXED REC HSG, LOWER PART	PBT-GF30	NATURE	2
			1	18POS. MIXED REC HSG, UPPER PART	PBT-GF20	BLACK	1
A	1-1670782-1	H	1	LEVER	PBT-GF20	BLACK	6
			1	RADIAL SEAL	ELASTOSIL	NATURE	5
			1	FAMILY SEAL, MCON-1.2 CB	ELASTOSIL	NATURE	4
			1	COVER FAMILY SEAL, MCON-1.2 CB	PBT-GF20	BLACK	3
			1	18POS. MIXED REC HSG, LOWER PART	PBT-GF30	BLACK	2
			1	18POS. MIXED REC HSG, UPPER PART	PBT-GF20	BLACK	1

THIS DRAWING IS A CONTROLLED DOCUMENT.

DWN P. Nickelfeld 19DEC2006
CHK J. Ryll 05JAN2007
APVD -

TE Connectivity

DIMENSIONS: mm

TOLERANCES UNLESS OTHERWISE SPECIFIED:
GENERAL TOLERANCES
SINGLE DIMENSION
1 PLC ±
2 PLC ±
3 PLC ±
4 PLC ±
ANGLES ±4°
FINISH -

MATERIAL -

NAME 18POS. MIXED REC HSG, ASSY
18polig Buchsengehaeuse Assy

PRODUCT SPEC 108-94094
APPLICATION SPEC 114-18853
WEIGHT -

SIZE A0 | CASE CODE 00779 | DRAWING NO C-1670782 | RESTRICTED TO -

CUSTOMER DRAWING | SCALE 5:1 | SHEET 1 OF 1 | REV H

4806 (3/11)

Компания «ЭлектроПласт» предлагает заключение долгосрочных отношений при поставках импортных электронных компонентов на взаимовыгодных условиях!

Наши преимущества:

- Оперативные поставки широкого спектра электронных компонентов отечественного и импортного производства напрямую от производителей и с крупнейших мировых складов;
- Поставка более 17-ти миллионов наименований электронных компонентов;
- Поставка сложных, дефицитных, либо снятых с производства позиций;
- Оперативные сроки поставки под заказ (от 5 рабочих дней);
- Экспресс доставка в любую точку России;
- Техническая поддержка проекта, помощь в подборе аналогов, поставка прототипов;
- Система менеджмента качества сертифицирована по Международному стандарту ISO 9001;
- Лицензия ФСБ на осуществление работ с использованием сведений, составляющих государственную тайну;
- Поставка специализированных компонентов (Xilinx, Altera, Analog Devices, Intersil, Interpoint, Microsemi, Aeroflex, Peregrine, Syfer, Eurofarad, Texas Instrument, Miteq, Cobham, E2V, MA-COM, Hittite, Mini-Circuits,General Dynamics и др.);

Помимо этого, одним из направлений компании «ЭлектроПласт» является направление «Источники питания». Мы предлагаем Вам помощь Конструкторского отдела:

- Подбор оптимального решения, техническое обоснование при выборе компонента;
- Подбор аналогов;
- Консультации по применению компонента;
- Поставка образцов и прототипов;
- Техническая поддержка проекта;
- Защита от снятия компонента с производства.

Как с нами связаться

Телефон: 8 (812) 309 58 32 (многоканальный)
Факс: 8 (812) 320-02-42
Электронная почта: org@eplast1.ru
Адрес: 198099, г. Санкт-Петербург, ул. Калинина, дом 2, корпус 4, литера А.