| RADIALL® COAXIAL department | - TECHNICAL DATA | R191.405.000 | |
|---|---|---|---|
| | BNC FEMALE - TNC MALE | Issue : 9044 | Page |
| - | | SERIES:ADAPT. 50 | 1 / 1 |

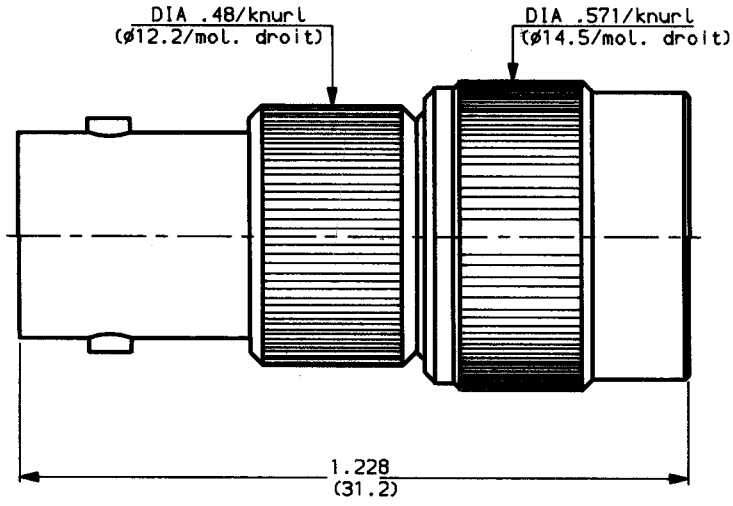


weight 0.63 oz ( 18 g)

## CHARACTERISTICS

| | | |
|---|---|---|
| NOMINAL IMPEDANCE | 50 | Ω |
| FREQUENCY RANGE | 0-4 | GHz |
| TEMPERATURE RATING | -65/+165 | °C |
| VSWR | AD | Max |
| RF INSERTION LOSS | AD | √F dB Maxi |
| VOLTAGE RATING | 500 | Vrms Maxi |
| DIELECTRIC WITHSTANDING VOLTAGE | 1500 | Vrms mini |
| INSULATION RESISTANCE | 5000 | MΩ mini |
| HERMETIC SEAL | NA | cc/s<br>Atm.cm3/s |
| LEAKAGE (pressurized only) | NA | psi<br>MPa |
| - | | |
| - | | - |

STANDARDISATION

| | | |
|---|---|---|
| CABLE RETENTION | NA | Lb mini<br>N |
| CENTER CONTACT RETENTION | | |
| Axial force - mating end | 6.075<br>27 | Lb mini<br>N |
| Axial force - opposite end | 6.075<br>27 | Lb mini<br>N |
| Torque (Min) | NA | Inch.oz<br>cm.N |
| RECOMMENDED TORQUES | | |
| Mating | NA | inch.Lb<br>cm.N |
| Panel nut | NA | inch.Lb<br>cm.N |
| Clamp nut | NA | inch.Lb<br>cm.N |

## CONSTRUCTION

| CONNECTOR PARTS | MATERIALS | FINISH |
|---|---|---|
| BODY | BRASS | NICKEL |
| OUTER CONTACT | BRASS | NICKEL |
| CENTER CONTACT | BERYLLIUM-COPPER | GOLD |
| INSULATORS | PTFE | - |
| COUPLING NUT | BRASS | NICKEL |
| - | - | - |
| - | - | - |
| - | - | - |
| - | - | - |

| ISSUE | REVISION No | DESCRIPTION | BY | DATE |
|---|---|---|---|---|
| . | . | . | . | . |
| . | . | . | . | . |
| . | . | . | . | . |
| . | . | . | . | . |

| | | |
|---|---|---|
| Initiated on 29-OCT-90 | The information given here is subject to change without notice. Design changes may be n order to inprove the product. - - | RADIALL® |
| Superseded on __-__-__ | | |

perez

Компания «ЭлектроПласт» предлагает заключение долгосрочных отношений при поставках импортных электронных компонентов на взаимовыгодных условиях!

Наши преимущества:

- Оперативные поставки широкого спектра электронных компонентов отечественного и импортного производства напрямую от производителей и с крупнейших мировых складов;
- Поставка более 17-ти миллионов наименований электронных компонентов;
- Поставка сложных, дефицитных, либо снятых с производства позиций;
- Оперативные сроки поставки под заказ (от 5 рабочих дней);
- Экспресс доставка в любую точку России;
- Техническая поддержка проекта, помощь в подборе аналогов, поставка прототипов;
- Система менеджмента качества сертифицирована по Международному стандарту ISO 9001;
- Лицензия ФСБ на осуществление работ с использованием сведений, составляющих государственную тайну;
- Поставка специализированных компонентов (Xilinx, Altera, Analog Devices, Intersil, Interpoint, Microsemi, Aeroflex, Peregrine, Syfer, Eurofarad, Texas Instrument, Miteq, Cobham, E2V, MA-COM, Hittite, Mini-Circuits,General Dynamics и др.);

Помимо этого, одним из направлений компании «ЭлектроПласт» является направление «Источники питания». Мы предлагаем Вам помощь Конструкторского отдела:

- Подбор оптимального решения, техническое обоснование при выборе компонента;
- Подбор аналогов;
- Консультации по применению компонента;
- Поставка образцов и прототипов;
- Техническая поддержка проекта;
- Защита от снятия компонента с производства.

**Как с нами связаться**

**Телефон:** 8 (812) 309 58 32 (многоканальный)
**Факс:** 8 (812) 320-02-42
**Электронная почта:** org@eplast1.ru
**Адрес:** 198099, г. Санкт-Петербург, ул. Калинина, дом 2, корпус 4, литера А.