THIS DRAWING IS UNPUBLISHED. RELEASED FOR PUBLICATION
© COPYRIGHT ALL RIGHTS RESERVED.

LOC	DIST
DY	-

REVISIONS

P	LTR	DESCRIPTION	DATE	DWN	APVD
	C	ECR-12-013539	6AUG2012	VP	HK

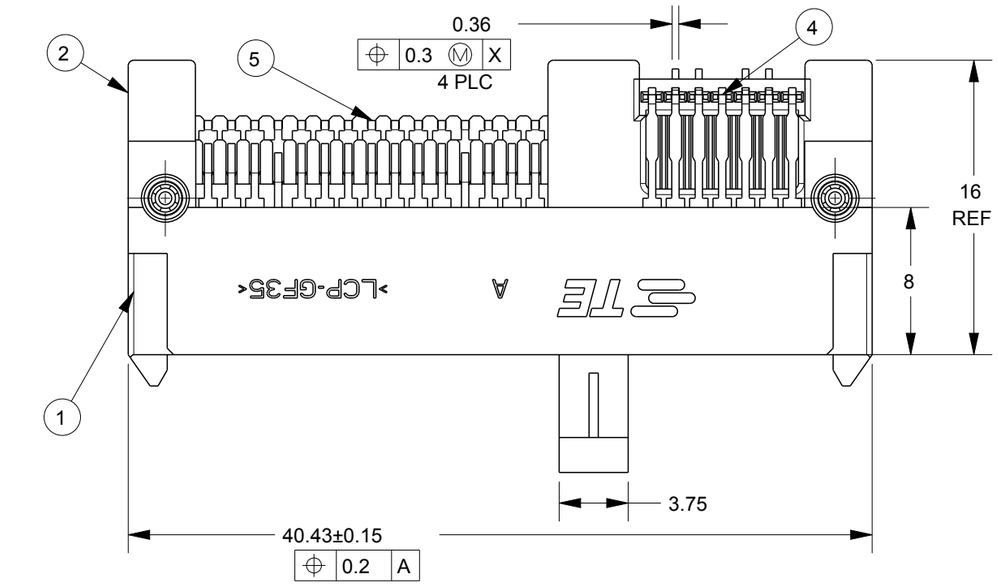

PART LIST	ITEM NO
CAP	6
POWER CONTACT	5
SIGNAL CONTACT	4
PIN	3
LOWER HOUSING	2
UPPER HOUSING	1

1 MATERIAL:
HOUSING & CAP: THERMOPLASTIC HIGH TEMP., UL94V-0,
COLOR: BLACK
CONTACT: PHOSPHOR BRONZE
PIN: BRASS
EMBOSS TAPE: PS, COLOR: CLEAR
COVER TAPE: PET

2 FINISH:
CONTACT: 0.2µm GOLD PLATING ON CONTACT AREA
2~5µm MATTE TIN PLATING ON SOLDERTAILS
1.27µm NICKEL UNDERPLATED OVER ALL
PIN: 2~5µm MATTE TIN PLATING OVER ALL
1.27µm NICKEL UNDERPLATED OVER ALL

3 PIN MUST BE SOLDERED WITH PCB

4 DATE CODE AND ASSY MACHINE ID

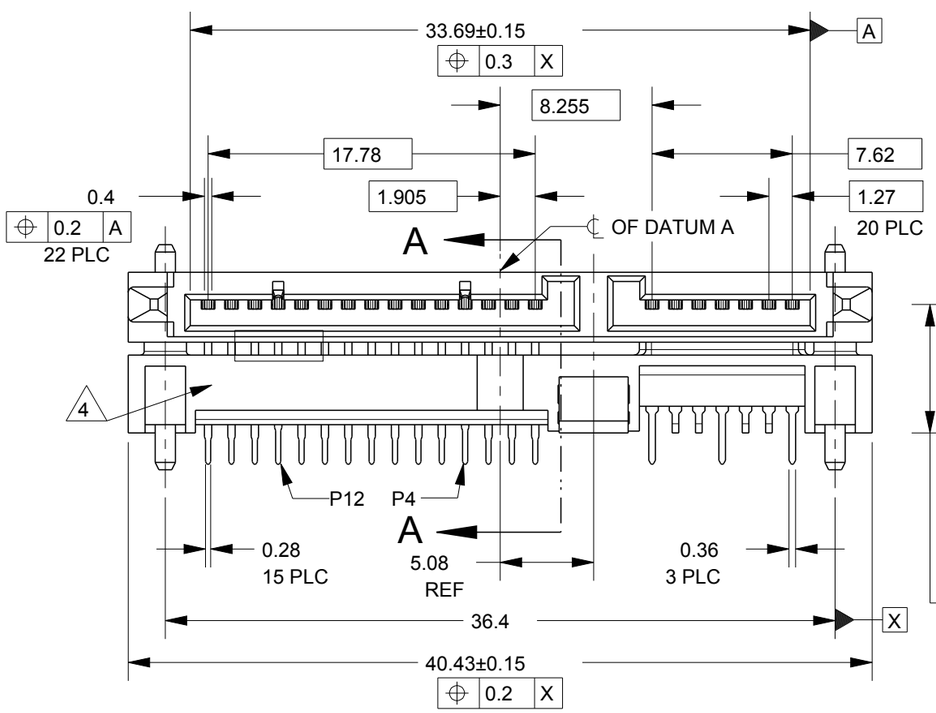

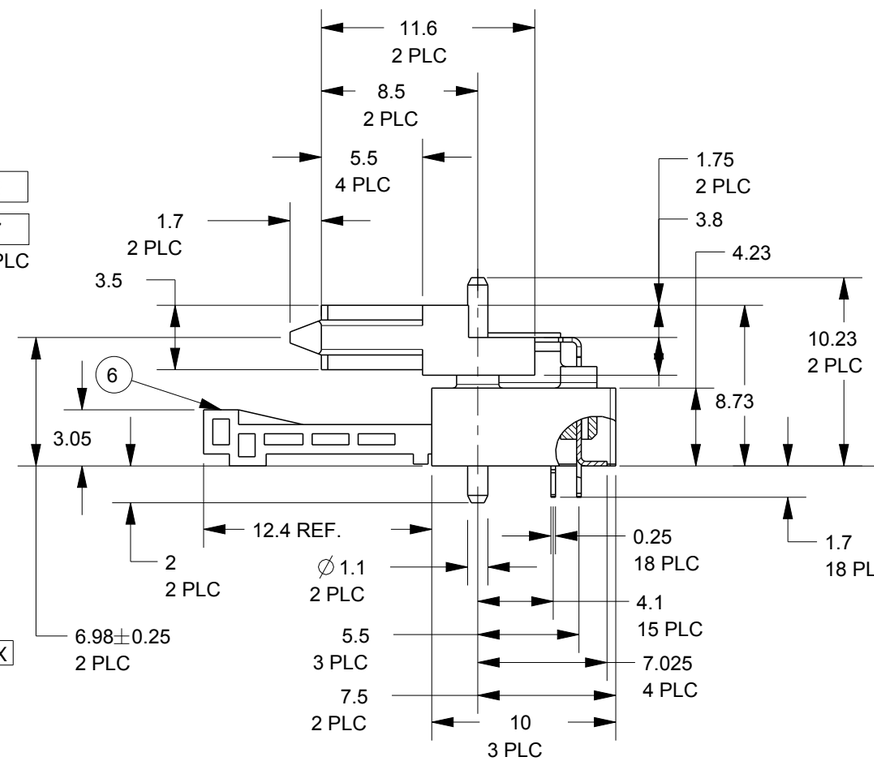

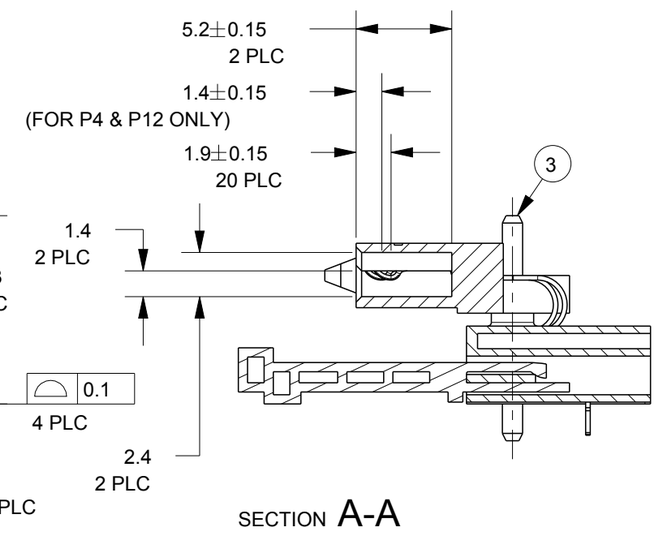

P/N: 1735926-1 AS SHOWN

THIS DRAWING IS A CONTROLLED DOCUMENT.

DIMENSIONS: mm

TOLERANCES UNLESS OTHERWISE SPECIFIED:

0 PLC	±0.2
1 PLC	±0.2
2 PLC	±0.2
3 PLC	±0.2
4 PLC	±0.2
ANGLES	±3°

MATERIAL 1 FINISH 2

DWN JASON CHOW 30MAY2011
CHK SF LEONG
APVD SF LEONG
PRODUCT SPEC 108-78274
APPLICATION SPEC -
WEIGHT 3.04g

TE Connectivity

NAME
REC ASSY
A-FREE SATA H6.98
6 GBPS

SIZE	CAGE CODE	DRAWING NO	RESTRICTED TO
A3	00779	C-1735926	-

CUSTOMER DRAWING | SCALE 4:1 | SHEET 1 OF 3 | REV C

1470-19 (3/11)

THIS DRAWING IS UNPUBLISHED. RELEASED FOR PUBLICATION
© COPYRIGHT ALL RIGHTS RESERVED.

LOC	DIST
DY	-

REVISIONS

P	LTR	DESCRIPTION	DATE	DWN	APVD
		SEE SHEET 1			

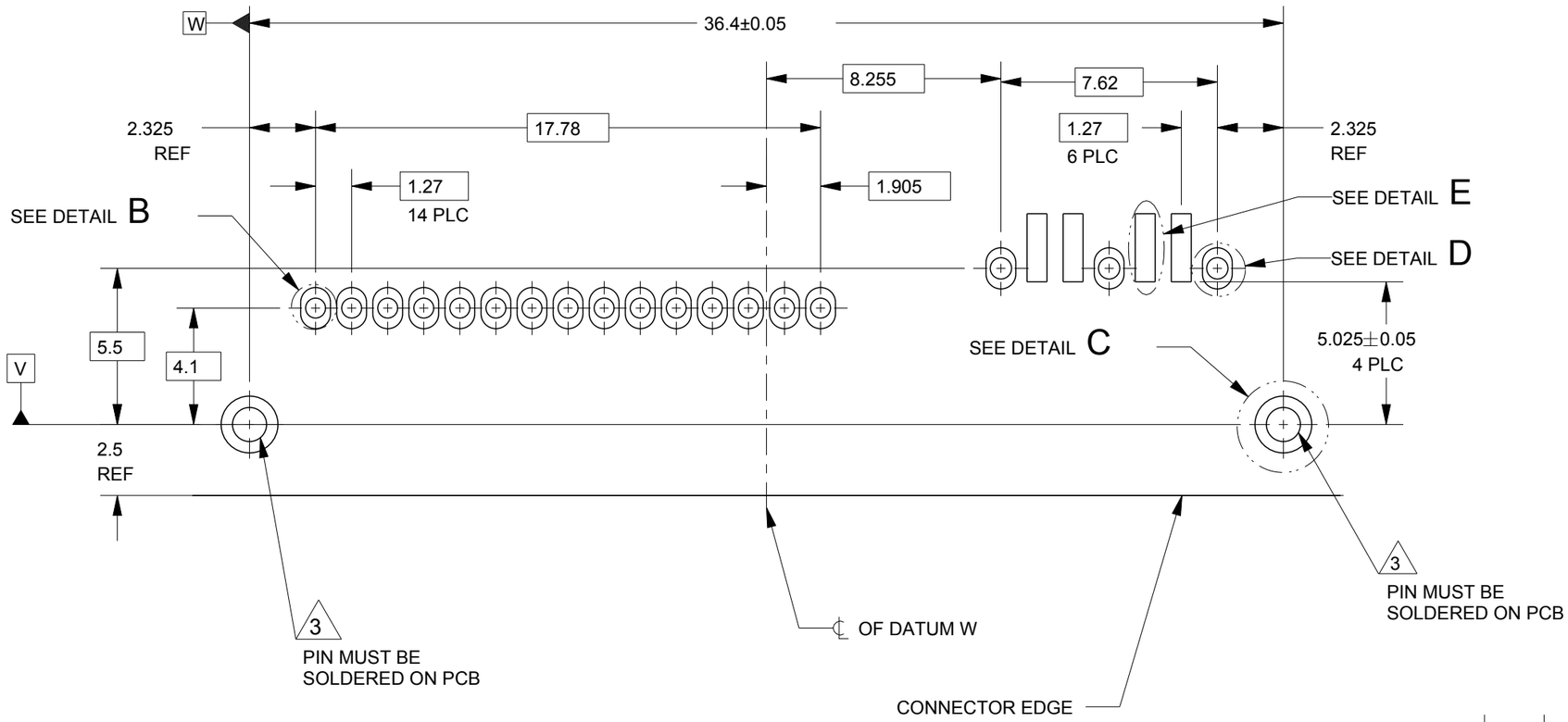

REFERENCE PCB LAYOUT
REFERENCE PCB THICKNESS t=1.2
SCALE 5:1

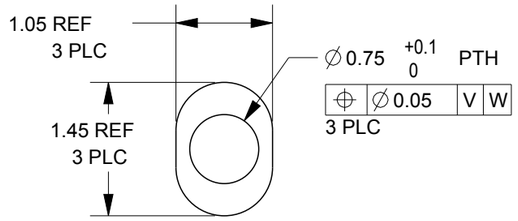

DETAIL D
SCALE 15:1

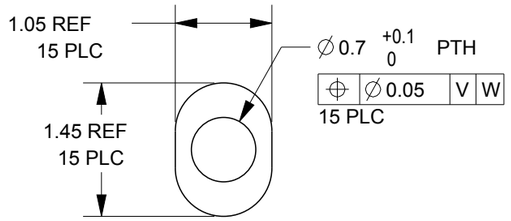

DETAIL B
SCALE 15:1

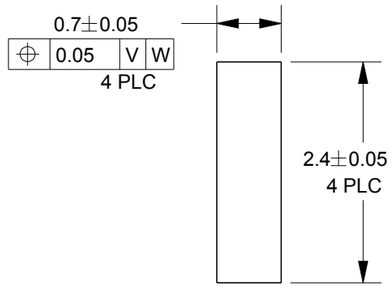

DETAIL E
SCALE 15:1

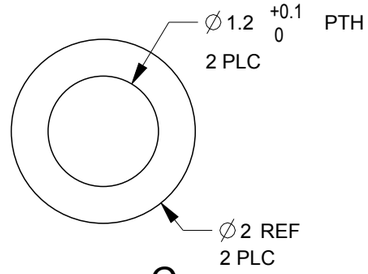

DETAIL C
SCALE 15:1

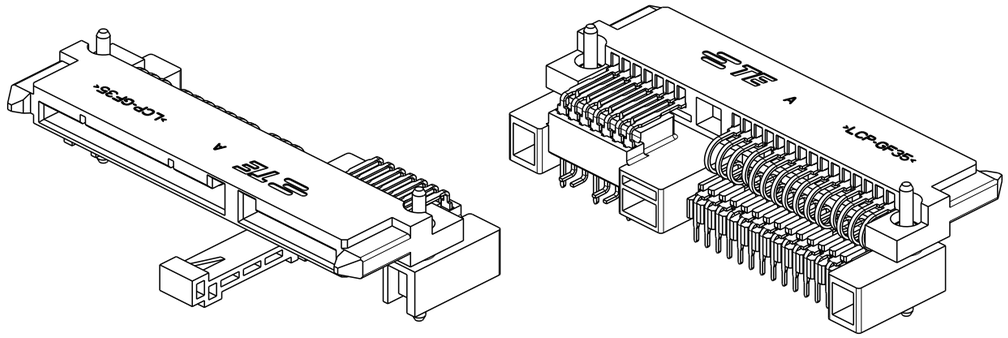

THIS DRAWING IS A CONTROLLED DOCUMENT.

DIMENSIONS: mm

TOLERANCES UNLESS OTHERWISE SPECIFIED:

0 PLC	±0.2
1 PLC	±0.2
2 PLC	±0.2
3 PLC	±0.2
4 PLC	±0.2
ANGLES	±3°

MATERIAL

FINISH

DWN
CHK
APVD
PRODUCT SPEC
APPLICATION SPEC
WEIGHT

CUSTOMER DRAWING

TE Connectivity

NAME
REC ASSY
A-FREE SATA H6.98
6 GBPS

SIZE	CAGE CODE	DRAWING NO	RESTRICTED TO
A3	00779	C-1735926	-

SCALE	SHEET	OF	REV
2:1	2	3	C

1470-19 (3/11)

THIS DRAWING IS UNPUBLISHED. RELEASED FOR PUBLICATION
© COPYRIGHT ALL RIGHTS RESERVED.

LOC	DIST
DY	-

REVISIONS

P	LTR	DESCRIPTION	DATE	DWN	APVD
		SEE SHEET 1			

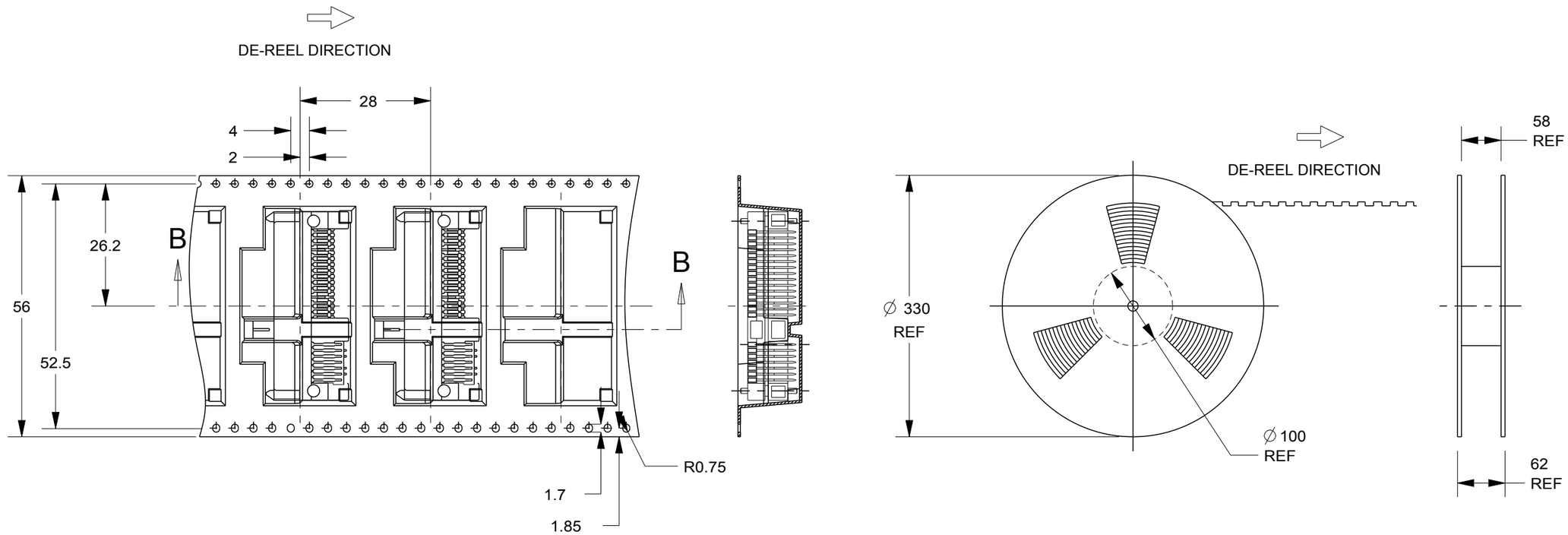

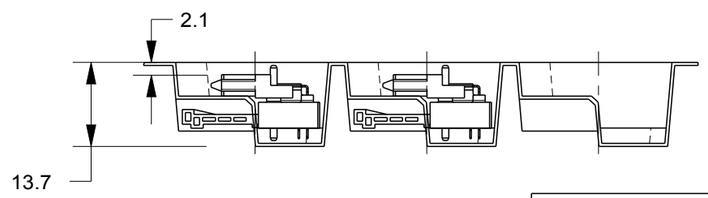

B-B

THIS DRAWING IS A CONTROLLED DOCUMENT.

DIMENSIONS: mm

TOLERANCES UNLESS OTHERWISE SPECIFIED:

0 PLC	±0.3
1 PLC	±0.3
2 PLC	±0.3
3 PLC	±0.3
4 PLC	±0.3
ANGLES	±3°

MATERIAL 1

FINISH

DWN
CHK
APVD
PRODUCT SPEC
APPLICATION SPEC
WEIGHT

CUSTOMER DRAWING

TE Connectivity

NAME
REC ASSY
A-FREE SATA H6.98
6 GBPS

SIZE	CAGE CODE	DRAWING NO	RESTRICTED TO
A3	00779	C-1735926	-

SCALE	SHEET	OF	REV
3:1	3	3	C

1470-19 (3/11)

Компания «ЭлектроПласт» предлагает заключение долгосрочных отношений при поставках импортных электронных компонентов на взаимовыгодных условиях!

Наши преимущества:

- Оперативные поставки широкого спектра электронных компонентов отечественного и импортного производства напрямую от производителей и с крупнейших мировых складов;
- Поставка более 17-ти миллионов наименований электронных компонентов;
- Поставка сложных, дефицитных, либо снятых с производства позиций;
- Оперативные сроки поставки под заказ (от 5 рабочих дней);
- Экспресс доставка в любую точку России;
- Техническая поддержка проекта, помощь в подборе аналогов, поставка прототипов;
- Система менеджмента качества сертифицирована по Международному стандарту ISO 9001;
- Лицензия ФСБ на осуществление работ с использованием сведений, составляющих государственную тайну;
- Поставка специализированных компонентов (Xilinx, Altera, Analog Devices, Intersil, Interpoint, Microsemi, Aeroflex, Peregrine, Syfer, Eurofarad, Texas Instrument, Miteq, Cobham, E2V, MA-COM, Hittite, Mini-Circuits,General Dynamics и др.);

Помимо этого, одним из направлений компании «ЭлектроПласт» является направление «Источники питания». Мы предлагаем Вам помощь Конструкторского отдела:

- Подбор оптимального решения, техническое обоснование при выборе компонента;
- Подбор аналогов;
- Консультации по применению компонента;
- Поставка образцов и прототипов;
- Техническая поддержка проекта;
- Защита от снятия компонента с производства.

Как с нами связаться

Телефон: 8 (812) 309 58 32 (многоканальный)
Факс: 8 (812) 320-02-42
Электронная почта: org@eplast1.ru
Адрес: 198099, г. Санкт-Петербург, ул. Калинина, дом 2, корпус 4, литера А.