THIS DRAWING IS UNPUBLISHED. RELEASED FOR PUBLICATION -,- .
© COPYRIGHT - BY TYCO ELECTRONICS CORPORATION. ALL INTERNATIONAL RIGHTS RESERVED.

LOC	DIST
G	14

REVISIONS

P	LTR	DESCRIPTION	DATE	DWN	APVD
	J2	REVISED PER ECR-09-026553	04DEC09	JR	TM

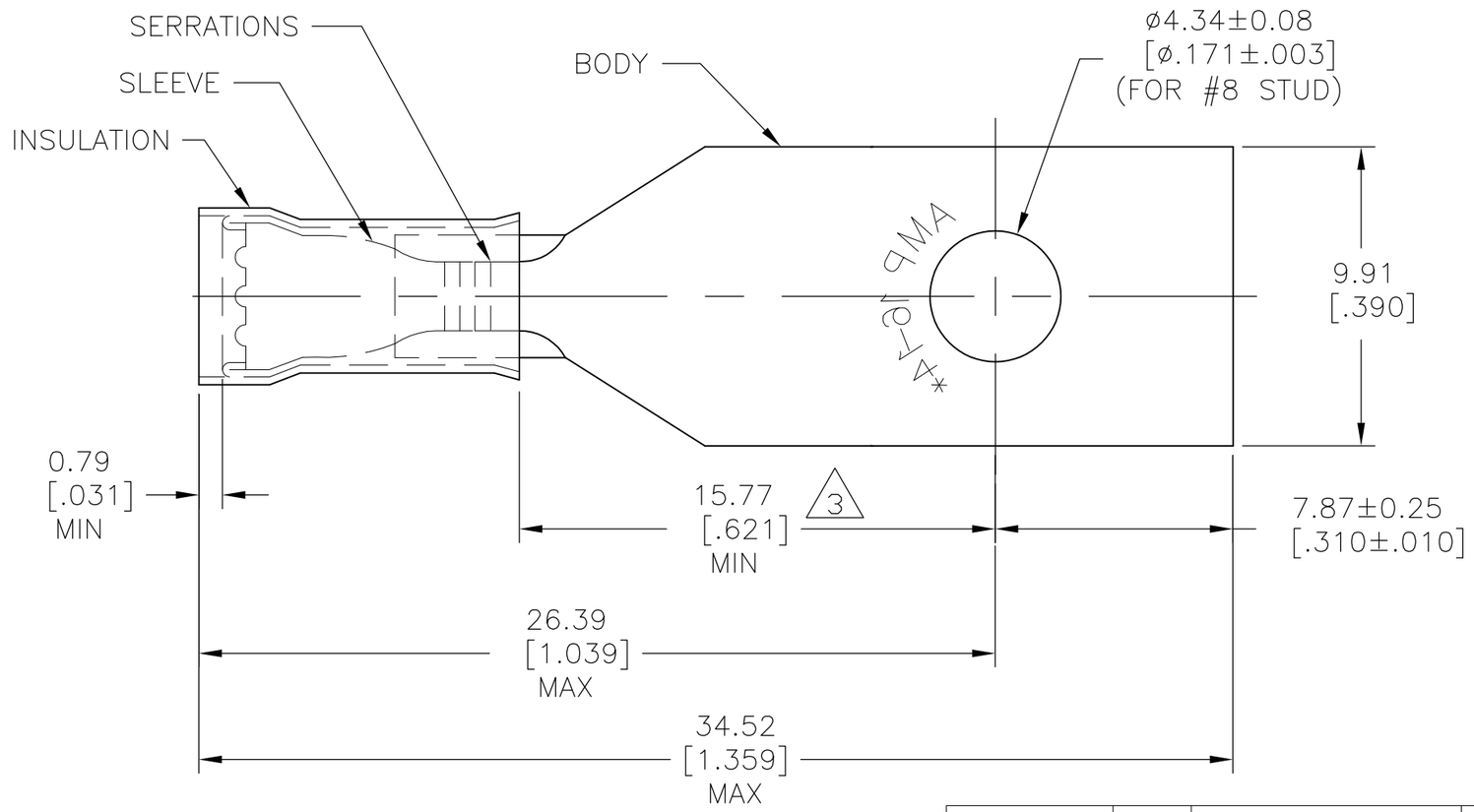

1 TONGUE MATERIAL THK: 0.79±0.05[.031±.002]

2 FOR "A" TO "B" WIRE INSULATION DIA.

3 APPLIES FROM THE METAL EDGE OF THE BARREL TO THE CENTER OF THE STUD

4 MEETS MS17143-2, CLASS 1 & 2

QTY	DESCRIPTION	MATERIAL AND FINISH	PART NO
OBSOLETE ~~1~~	~~WIRE TERMINAL~~	INSULATION: NYLON (ASTM-D4066) TYPE 1 COLOR: BLUE BODY & SLEEVE: COPPER (ASTM-B152) TIN PL (ASTM-B545)	~~2-327934-1~~
OBSOLETE ~~1~~	~~2-327934-2 ON TAPE~~	INSULATION: NYLON COLOR: BLUE SLEEVE: COPPER (ASTM-B152) BODY: COPPER (ASTM-B152) TIN PL (ASTM-B545)	~~2-327934-3~~
1	WIRE TERMINAL		4 2-327934-2
OBSOLETE ~~1~~	~~WIRE TERMINAL~~		~~327934~~

PART NO	PART NO ON TAPE	"A"	"B"	
2-327934-2 4	~~2-327934-3~~	2.67[.105]	3.81[.150]	
~~2-327934-1~~	–	~~2.92[.115]~~	~~4.32[.170]~~	OBSOLETE
~~327934~~	–	~~2.92[.115]~~	~~4.32[.170]~~	OBSOLETE

THIS DRAWING IS A CONTROLLED DOCUMENT.

DIMENSIONS: mm [INCHES]

TOLERANCES UNLESS OTHERWISE SPECIFIED:
0 PLC ± –
1 PLC ± –
2 PLC ± –
3 PLC ± 0.20 [.008]
4 PLC ± –
ANGLES ± 5°

MATERIAL: SEE TABLE
FINISH: SEE TABLE

DWN RAGHAVENDRA 01SEP09
CHK JEFF RUTH 01SEP09
APVD TOM MICHIELUTTI 01SEP09
PRODUCT SPEC –
APPLICATION SPEC –
WEIGHT –

Tyco Electronics
Tyco Electronics Corporation
Harrisburg, PA 17105-3608

NAME: WIRE TERMINAL, PIDG, RECTANGULAR TONGUE, WIRE SIZE: 16-14

SIZE	CAGE CODE	DRAWING NO	RESTRICTED TO
A3	00779	C-327934	–

CUSTOMER DRAWING | SCALE 5:1 | SHEET 1 OF 1 | REV J2

1470-19 (1/08)

Компания «ЭлектроПласт» предлагает заключение долгосрочных отношений при поставках импортных электронных компонентов на взаимовыгодных условиях!

Наши преимущества:

- Оперативные поставки широкого спектра электронных компонентов отечественного и импортного производства напрямую от производителей и с крупнейших мировых складов;
- Поставка более 17-ти миллионов наименований электронных компонентов;
- Поставка сложных, дефицитных, либо снятых с производства позиций;
- Оперативные сроки поставки под заказ (от 5 рабочих дней);
- Экспресс доставка в любую точку России;
- Техническая поддержка проекта, помощь в подборе аналогов, поставка прототипов;
- Система менеджмента качества сертифицирована по Международному стандарту ISO 9001;
- Лицензия ФСБ на осуществление работ с использованием сведений, составляющих государственную тайну;
- Поставка специализированных компонентов (Xilinx, Altera, Analog Devices, Intersil, Interpoint, Microsemi, Aeroflex, Peregrine, Syfer, Eurofarad, Texas Instrument, Miteq, Cobham, E2V, MA-COM, Hittite, Mini-Circuits,General Dynamics и др.);

Помимо этого, одним из направлений компании «ЭлектроПласт» является направление «Источники питания». Мы предлагаем Вам помощь Конструкторского отдела:

- Подбор оптимального решения, техническое обоснование при выборе компонента;
- Подбор аналогов;
- Консультации по применению компонента;
- Поставка образцов и прототипов;
- Техническая поддержка проекта;
- Защита от снятия компонента с производства.

Как с нами связаться

Телефон: 8 (812) 309 58 32 (многоканальный)
Факс: 8 (812) 320-02-42
Электронная почта: org@eplast1.ru
Адрес: 198099, г. Санкт-Петербург, ул. Калинина, дом 2, корпус 4, литера А.