RPM6200 Series — MIL/COTS DC EMI Power Line Filter

RPM6200
MILITARY/ COTS TO 60A
NON-GROUNDED RETURNS
MIL-STD-461/ DO-160

SPECIFICATIONS

Operating Freq.	:	DC
Max. Operating Voltage	:	400VDC
Ambient Temperature	:	-40 to 70C
Hipot Rating (L-G)	:	1800VDC
Terminals (-T)	:	S: 5/10/20/30A (M5) 50/60A (M6)
Applications	:	Mil-461/ DO-160 (2 Line systems w/ non-ground return

Call for other termination types (e.g. Circular Mil-Connectors, etc.)

TYPICAL INSERTION LOSS, dB (50/50ohm)

FREQ (MHz)	.01	.15	.5	1	10	30
CM(dB)	22	45	60	60	55	50
DM(dB)	22	42	60	60	40	30

PART NUMBER/ ORDERING

RPM6200	-X (Amps)	-T	Weight LBS (KG) Typ.
	5	S	1.0 (0.4)
	10		1.0 (0.4)
	20		2.7 (1.2)
	30		2.7 (1.2)
	50		6.0 (2.8)
	60		8.5 (3.9)

SCHEMATIC

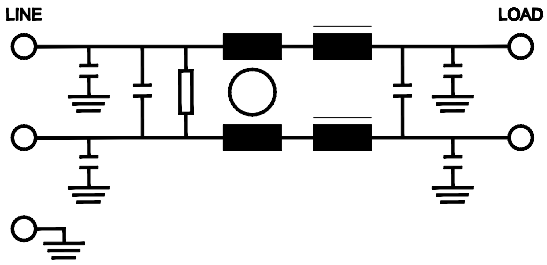

Reference purposes only.
Specifications are subject to change.
Consult factory to verify specifications.

www.radiuspower.com
Engineering Assistance: engg@radiuspower.com
Sales:sales@radiuspower.com

RPM6200
Mechanical Dimensions

5/10Amp

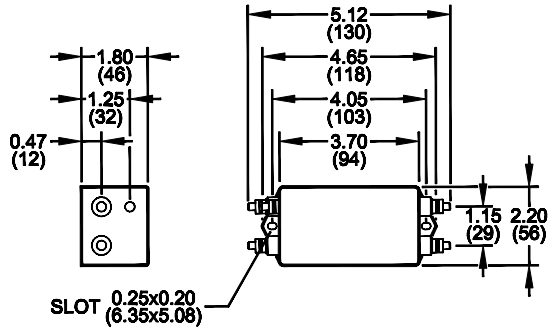

20/30Amp

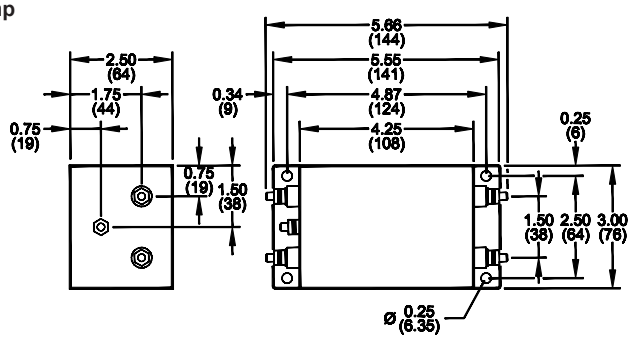

50Amp

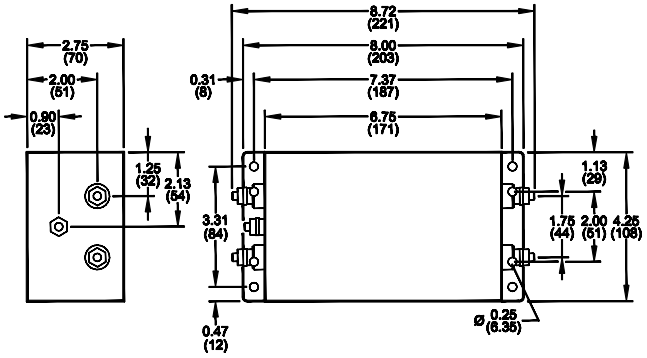

60Amp

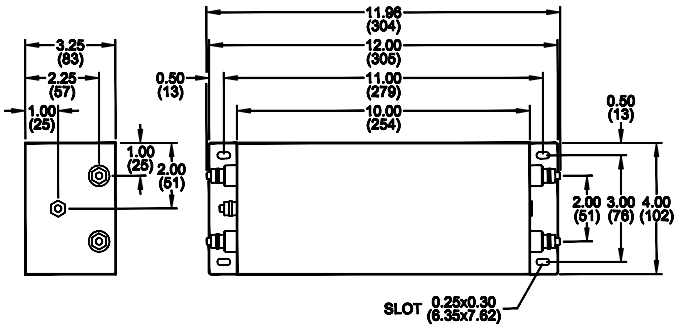

TYPICAL TOLERANCE: +/-0.02 (0.50)

Reference purposes only.
Specifications are subject to change.
Consult factory to verify specifications.

Engineering Assistance: engg@radiuspower.com
Sales:sales@radiuspower.com

Компания «ЭлектроПласт» предлагает заключение долгосрочных отношений при поставках импортных электронных компонентов на взаимовыгодных условиях!

Наши преимущества:

- Оперативные поставки широкого спектра электронных компонентов отечественного и импортного производства напрямую от производителей и с крупнейших мировых складов;
- Поставка более 17-ти миллионов наименований электронных компонентов;
- Поставка сложных, дефицитных, либо снятых с производства позиций;
- Оперативные сроки поставки под заказ (от 5 рабочих дней);
- Экспресс доставка в любую точку России;
- Техническая поддержка проекта, помощь в подборе аналогов, поставка прототипов;
- Система менеджмента качества сертифицирована по Международному стандарту ISO 9001;
- Лицензия ФСБ на осуществление работ с использованием сведений, составляющих государственную тайну;
- Поставка специализированных компонентов (Xilinx, Altera, Analog Devices, Intersil, Interpoint, Microsemi, Aeroflex, Peregrine, Syfer, Eurofarad, Texas Instrument, Miteq, Cobham, E2V, MA-COM, Hittite, Mini-Circuits,General Dynamics и др.);

Помимо этого, одним из направлений компании «ЭлектроПласт» является направление «Источники питания». Мы предлагаем Вам помощь Конструкторского отдела:

- Подбор оптимального решения, техническое обоснование при выборе компонента;
- Подбор аналогов;
- Консультации по применению компонента;
- Поставка образцов и прототипов;
- Техническая поддержка проекта;
- Защита от снятия компонента с производства.

Как с нами связаться

Телефон: 8 (812) 309 58 32 (многоканальный)
Факс: 8 (812) 320-02-42
Электронная почта: org@eplast1.ru
Адрес: 198099, г. Санкт-Петербург, ул. Калинина, дом 2, корпус 4, литера А.