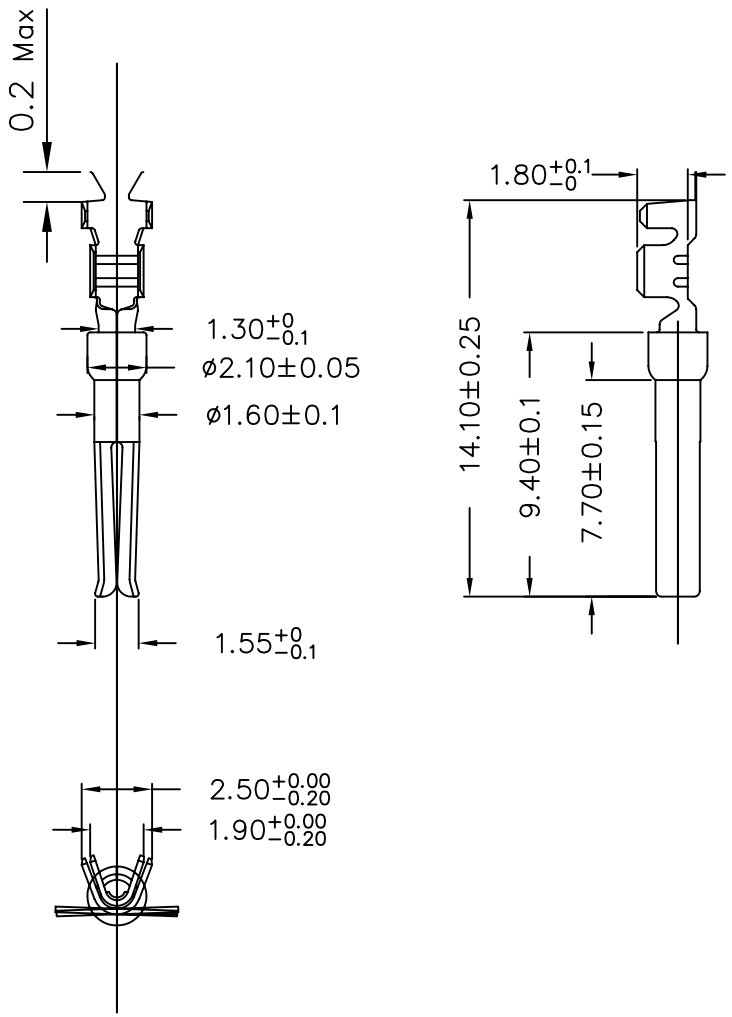

TECHNICAL DATA

D-SUBMINIATURE CONNECTORS

Contact : Phosphor bronze

Wire Size : AWG 20 to 24

Electrical

Contact Resistance :
10 milli-ohms Max. mated

PRODUCT CODE

L 17 RR D1 F 01 100

- L: RoHS Compliance
- Standard Density
- Wire size: 20 to 24 AWG
- Contact type: F=Female
- Full Gold Plating: 01= 0.2um(8u") 02= 0.5um(20u") 04= 0.76um(30u")
- Packaging 100= 100PCS/PE BAG

Amphenol Socapex	TOL. GEN. : +/-0.30							
	VOLUME:							
	AREA:							
	PLATING:							
SERIES	TREATMENT:							
NUMBER SERIES L17 RR Series	MATERIAL:			origin drawing	Roger	10/09'06	Lik	B
	FILE:	CUSTOMER		MODIFICATIONS	DRAW	DATE	APPROVE	IND.
DATE 2006.10.09	DESIGNATION Standard Density Crimp Contact Socket	INTERNAL PART NUMBER L17RRD1F01100						

Amphenol RoHS Compliant EU 2002/95/EC

Компания «ЭлектроПласт» предлагает заключение долгосрочных отношений при поставках импортных электронных компонентов на взаимовыгодных условиях!

Наши преимущества:

- Оперативные поставки широкого спектра электронных компонентов отечественного и импортного производства напрямую от производителей и с крупнейших мировых складов;
- Поставка более 17-ти миллионов наименований электронных компонентов;
- Поставка сложных, дефицитных, либо снятых с производства позиций;
- Оперативные сроки поставки под заказ (от 5 рабочих дней);
- Экспресс доставка в любую точку России;
- Техническая поддержка проекта, помощь в подборе аналогов, поставка прототипов;
- Система менеджмента качества сертифицирована по Международному стандарту ISO 9001;
- Лицензия ФСБ на осуществление работ с использованием сведений, составляющих государственную тайну;
- Поставка специализированных компонентов (Xilinx, Altera, Analog Devices, Intersil, Interpoint, Microsemi, Aeroflex, Peregrine, Syfer, Eurofarad, Texas Instrument, Miteq, Cobham, E2V, MA-COM, Hittite, Mini-Circuits,General Dynamics и др.);

Помимо этого, одним из направлений компании «ЭлектроПласт» является направление «Источники питания». Мы предлагаем Вам помощь Конструкторского отдела:

- Подбор оптимального решения, техническое обоснование при выборе компонента;
- Подбор аналогов;
- Консультации по применению компонента;
- Поставка образцов и прототипов;
- Техническая поддержка проекта;
- Защита от снятия компонента с производства.

Как с нами связаться

Телефон: 8 (812) 309 58 32 (многоканальный)
Факс: 8 (812) 320-02-42
Электронная почта: org@eplast1.ru
Адрес: 198099, г. Санкт-Петербург, ул. Калинина, дом 2, корпус 4, литера А.