THIS DRAWING IS UNPUBLISHED
VERTRAULICHE UNVEROEFFENTLICHTE ZEICHNUNG
© COPYRIGHT 2000 BY -
RELEASED FOR PUBLICATION - 2000
FREI FUER VEROEFFENTLICHUNG
ALL RIGHTS RESERVED.
ALLE RECHTE VORBEHALTEN.

REVISIONS
AENDERUNGEN

P	LTR	DESCRIPTION BESCHREIBUNG	DATE	DWN	APVD
	B3	ECR-14-015440	16OCT2014	MN	Sche

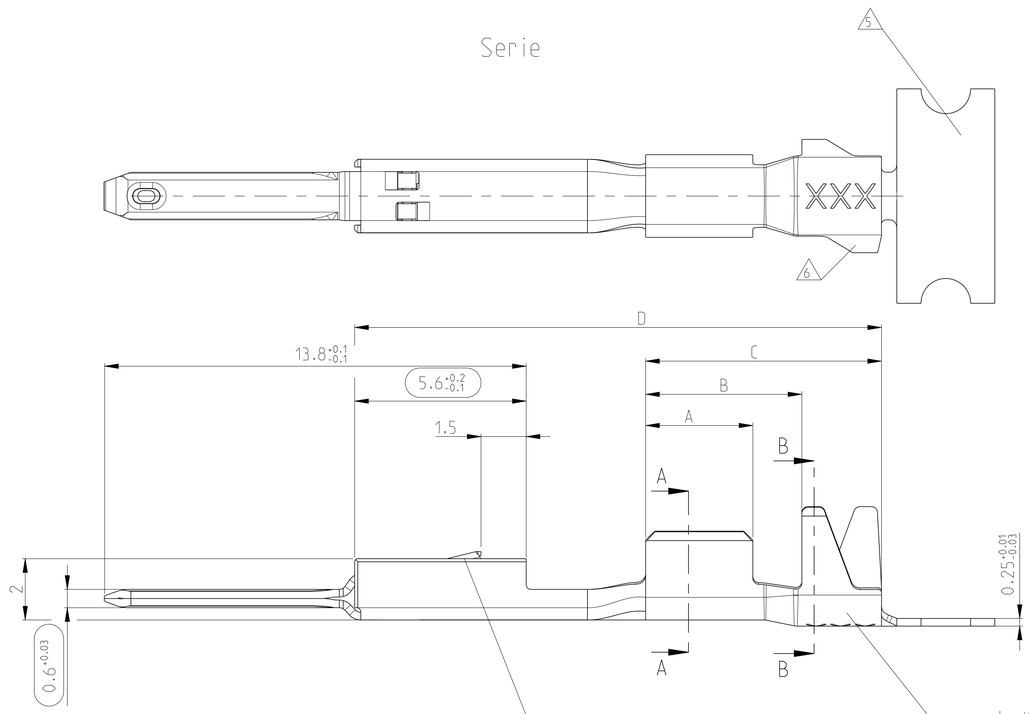

PILOT
Fehlende Masse siehe Serie
MISSING DIMENSION SEE SERIE

5:1

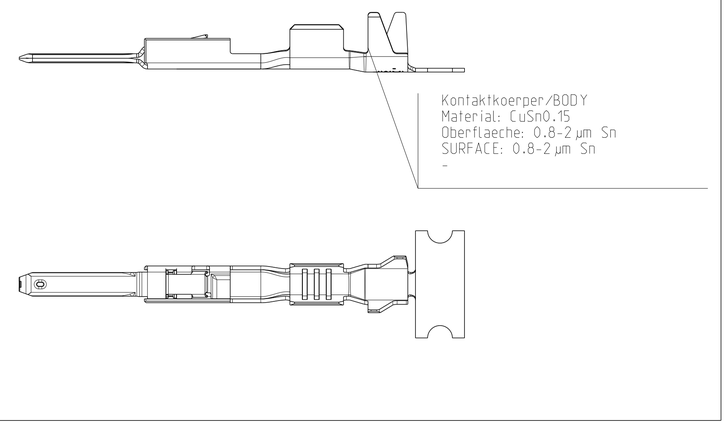

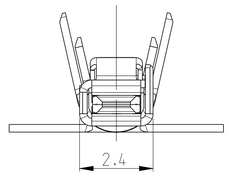

A-A

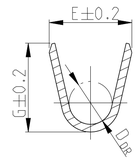

B-B

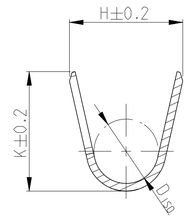

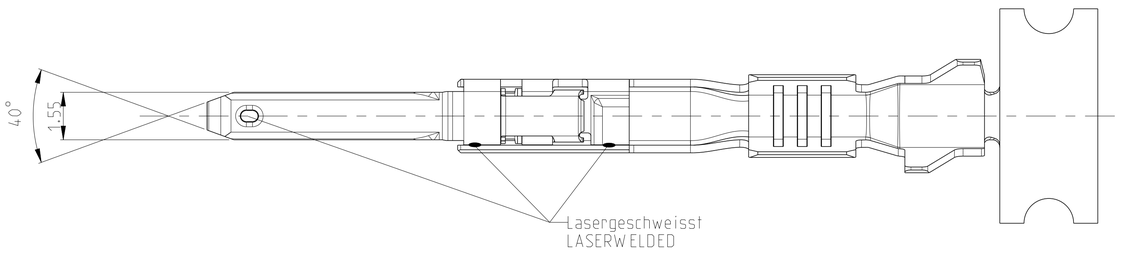

Bemerkungen
NOTES

1. Massgebend ist der deutsche Text
   ONLY THE GERMAN-LANGUAGE VERSION SHALL BE BINDING
2. Nur für FLR-Leitung nach DIN 72551, Teil 1
   FOR FLR-CONDUCTER ACCORDING TO DIN 72551-6 ONLY
3. Einzelheiten der Ausführung bleiben dem Hersteller Überlassen
   DETAILS OF DESIGN ARE LEFT TO MANUFACTURER
4. Kontakt nur fuer Testzwecke (erhoehte Steckzyklenzahl), nicht fuer Serieneinsatz
   CONTACT ONLY FOR SPECIAL TEST-APPLICATIONS (HIGH MATING-CYCLES), NOT FOR SERIES-APPLICATION
5. Blanker Streifen darf sichtbar sein
   BLANK STRIP MAY BE VISIBLE
6. Datumscode (Woche/Jahr, z.B. KW 38 / Jahr 2004) und TE-Revision (z.B. Rev. B)
   DATE-CODE (WEEK/YEAR, E.G. WEEKNUM 38 / YEAR 2004) AND TE REVISION (E.G. REV. B):

7. Oberflaeche: blank, Material CuNi12Zn24
   SURFACE: UNCOATED, MATERIAL CuNi12Zn24

	TE BESTELL-NR. ORDER NO.	REV.	VERSION	DGB WIRE-SIZE-RANGE [mm 2]	Oberflaeche SURFACE	ART KIND	GRAMM GEWICHT WEIGHT	Laenge LENGTH	Drahtcrimp WIRE CRIMP	Iso' crimp INSU.CRIMP	DGB [mm 2]	Isolations-ø INSUL.-DIA. [mm]	fuer Kammer-ø3.6mm FOR CAVITY-DIA 3.6mm	fuer Kammer-ø4mm FOR CAVITY-DIA 4mm
SERIE	1-1452058-1	B	normale Anwendung USUAL APPLICATION	0.75-1.5	Sn	C	0.2	A = 3.5 B = 5.1 C = 7.7 D = 17.2	E = 2.7 G = 2.9 D_{DR} = 1.4	H = 3.7 K = 3.9 D_{ISO} = 2.1				
	1-1452058-2				Au									
	1-1452058-3 △4	B			△7									
PILOT SUPERSEDED BY SERIE	1452058-1				Sn									
	1452058-3 △4				△7									
SERIE	1-1452350-1	B		0.35-0.5	Sn		0.2	A = 2.5 B = 3.6 C = 5.6 D = 16.6	E = 1.9 G = 1.9 D_{DR} = 0.8	H = 2.7 K = 2.7 D_{ISO} = 1.4				
	1-1452350-2				Au									
PILOT SUPERSEDED BY SERIE	1452350-1				Sn									

Abmessungen/DIMENSIONS [mm 2]

Zugehoerige Einzeldichtung / SUITABLE SINGLE WIRE SEAL

THIS DRAWING IS A CONTROLLED DOCUMENT.
DIESES ZEICHNUNGSDOKUMENT WIRD DURCH APP VCORPORATE CONTROLLED
ÄNDERUNGEN, AN DEN TECHNISCHEN FORTSCHRITT DIENEN, UND UMBENANNTEN
VON ZWEIGE UNTERNEHMEN ÜBERWACHT UND ÜBER DIE APP VERTRIEBEN

DIMENSIONS: MASSEINHEITEN: mm
TOLERANCES UNLESS OTHERWISE SPECIFIED: ALLGEMEINTOLERANZEN
0 PLC ±-
1 PLC ±-
2 PLC ±- DIN 6930-m
3 PLC ±-
4 PLC ±-
ANGLES/WINKEL ±1°
MATERIAL - -
FINISH/OBERFLAECHE/FARBE - -

DWN S.G.	01-Mar-04	TE Connectivity
CHK C. Boemmel	01-Mar-04	NAME MQS1.5 Produktgruppenzeichnung, Stiftkontakt PRODUCT GROUP DRAWING, PIN CONTACT
APVD R. Jetter	01-Mar-04	
PRODUCT SPEC PRODUKTSPEZ. 108-18030		
APPLICATION SPEC VERARBEITUNGSSPEZ. 114-18286		
WEIGHT GEWICHT -		SIZE A1 · CAGE CODE - · DRAWING NO ZEICHNUNGS-NR. C-1452079 · RESTRICTED TO NUR FUER -
Customer Drawing	/KUNDENZEICHNUNG	SCALE MASSSTAB 10:1 · SHEET BLATT 1 OF VON 1 · REV B3

4805 (3/13)

Компания «ЭлектроПласт» предлагает заключение долгосрочных отношений при поставках импортных электронных компонентов на взаимовыгодных условиях!

Наши преимущества:

- Оперативные поставки широкого спектра электронных компонентов отечественного и импортного производства напрямую от производителей и с крупнейших мировых складов;
- Поставка более 17-ти миллионов наименований электронных компонентов;
- Поставка сложных, дефицитных, либо снятых с производства позиций;
- Оперативные сроки поставки под заказ (от 5 рабочих дней);
- Экспресс доставка в любую точку России;
- Техническая поддержка проекта, помощь в подборе аналогов, поставка прототипов;
- Система менеджмента качества сертифицирована по Международному стандарту ISO 9001;
- Лицензия ФСБ на осуществление работ с использованием сведений, составляющих государственную тайну;
- Поставка специализированных компонентов (Xilinx, Altera, Analog Devices, Intersil, Interpoint, Microsemi, Aeroflex, Peregrine, Syfer, Eurofarad, Texas Instrument, Miteq, Cobham, E2V, MA-COM, Hittite, Mini-Circuits,General Dynamics и др.);

Помимо этого, одним из направлений компании «ЭлектроПласт» является направление «Источники питания». Мы предлагаем Вам помощь Конструкторского отдела:

- Подбор оптимального решения, техническое обоснование при выборе компонента;
- Подбор аналогов;
- Консультации по применению компонента;
- Поставка образцов и прототипов;
- Техническая поддержка проекта;
- Защита от снятия компонента с производства.

Как с нами связаться

Телефон: 8 (812) 309 58 32 (многоканальный)
Факс: 8 (812) 320-02-42
Электронная почта: org@eplast1.ru
Адрес: 198099, г. Санкт-Петербург, ул. Калинина, дом 2, корпус 4, литера А.