BUD	PART NAME	PIP SERIES - PC 10% FIBERGLASS BOX	PART No.	PIP-11777 PIP-11777-C	REVISION DATE	3-28-14

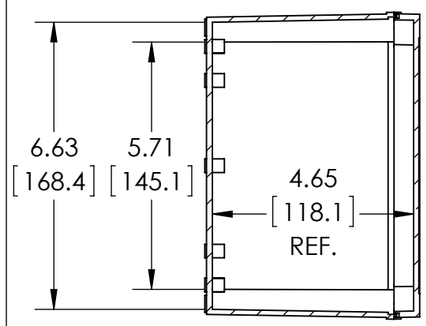

SECTION A-A

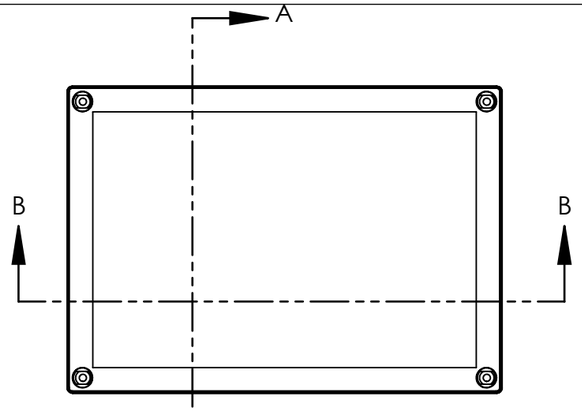

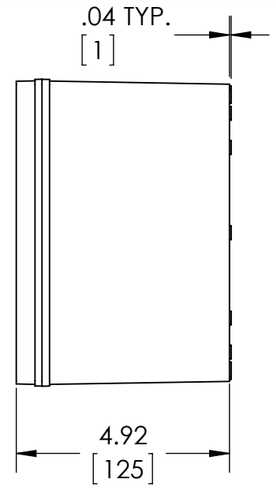

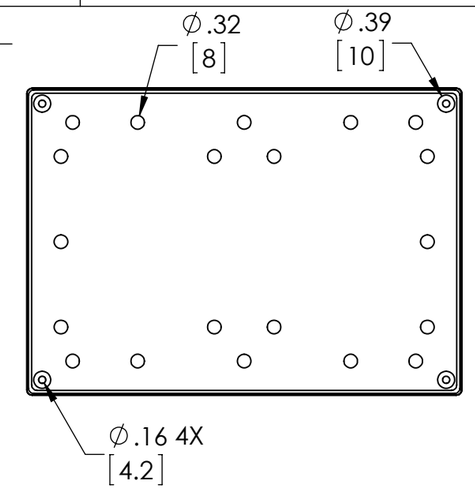

NOTES:
1- MATERIAL: BODY AND COVER - POLYCARBONATE
10% FIBERGLASS REINFORCED

2- FINISH: BODY - LIGHT GRAY
COVER - LIGHT GRAY/CLEAR

3- ALL HOLE DIAMETERS HAVE +/-.005[0.13] TOLERANCE
ALL OTHER DIMENSIONS HAVE +/-.03[0.76] TOLERANCE
UNLESS OTHERWISE SPECIFIED

4- SUPPLIED WITH NON-METALLIC CAPTIVE SCREWS

5- FOUR M4 THREAD FORMING SCREWS SUPPLIED

6- DIMENSIONS ARE INCH[MM]

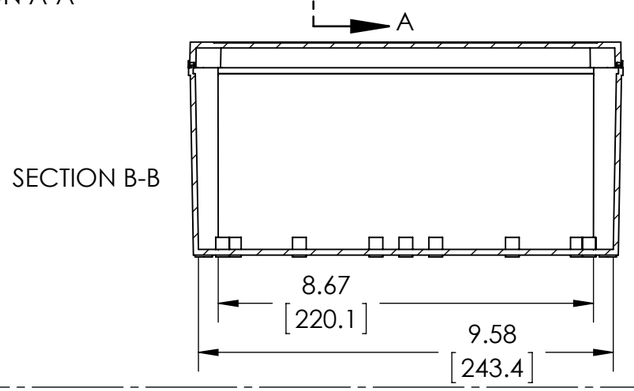

SECTION B-B

ASSEMBLY

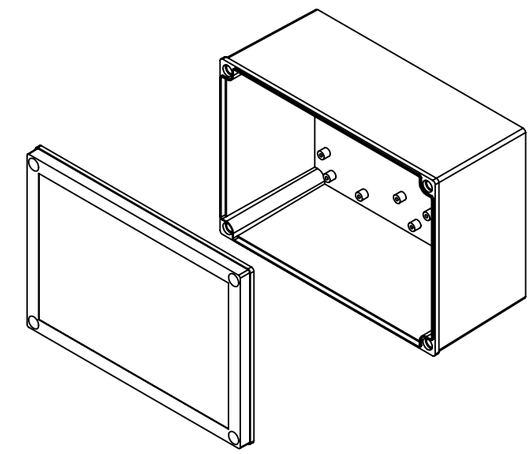

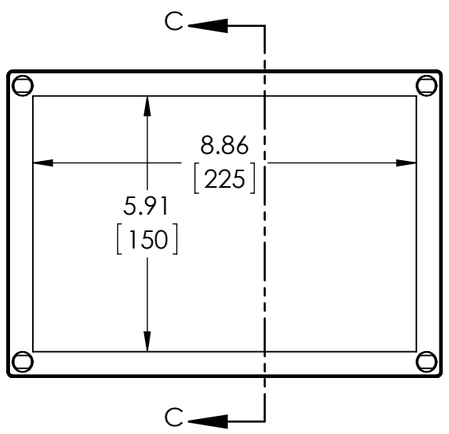

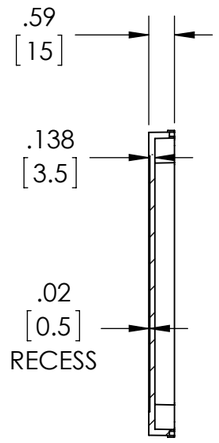

SECTION C-C

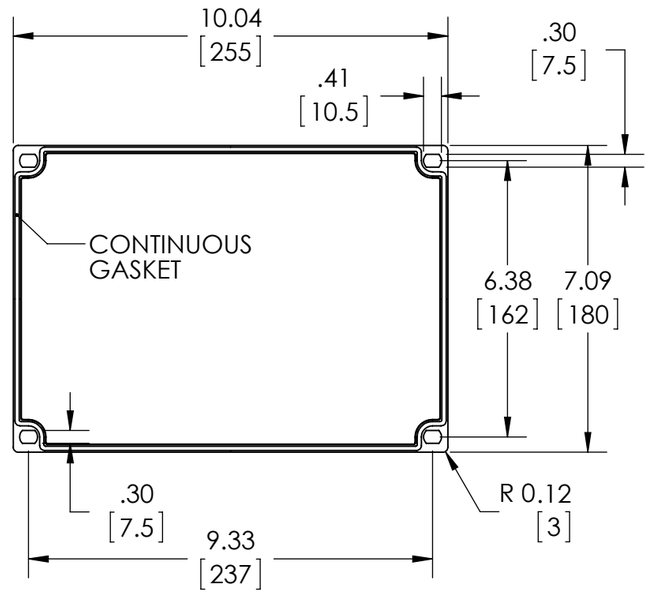

COVER

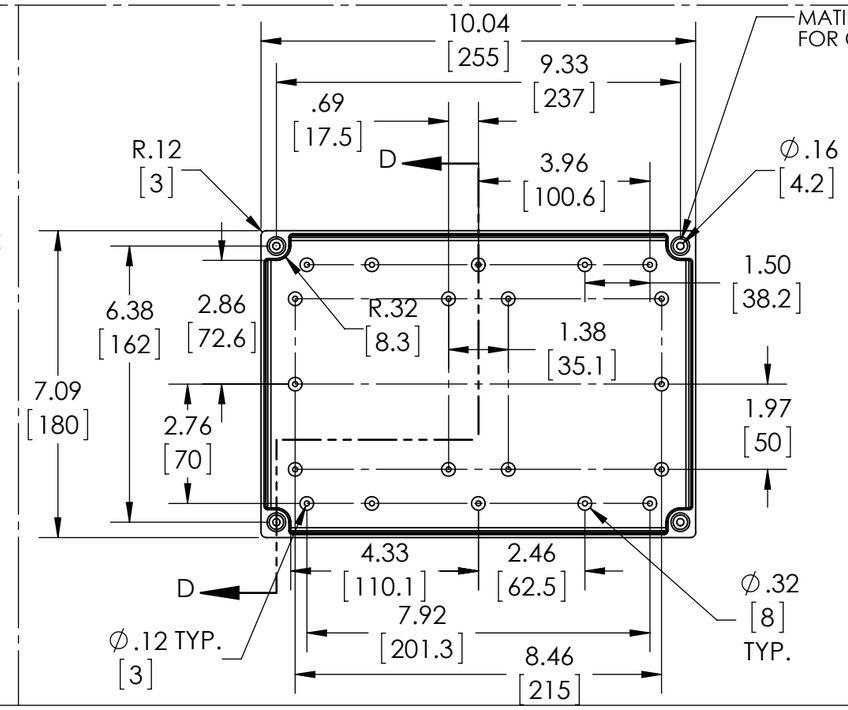

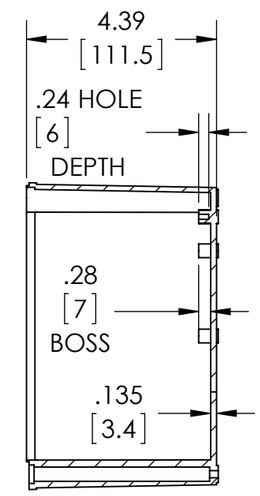

SECTION D-D

BODY

Компания «ЭлектроПласт» предлагает заключение долгосрочных отношений при поставках импортных электронных компонентов на взаимовыгодных условиях!

Наши преимущества:

- Оперативные поставки широкого спектра электронных компонентов отечественного и импортного производства напрямую от производителей и с крупнейших мировых складов;
- Поставка более 17-ти миллионов наименований электронных компонентов;
- Поставка сложных, дефицитных, либо снятых с производства позиций;
- Оперативные сроки поставки под заказ (от 5 рабочих дней);
- Экспресс доставка в любую точку России;
- Техническая поддержка проекта, помощь в подборе аналогов, поставка прототипов;
- Система менеджмента качества сертифицирована по Международному стандарту ISO 9001;
- Лицензия ФСБ на осуществление работ с использованием сведений, составляющих государственную тайну;
- Поставка специализированных компонентов (Xilinx, Altera, Analog Devices, Intersil, Interpoint, Microsemi, Aeroflex, Peregrine, Syfer, Eurofarad, Texas Instrument, Miteq, Cobham, E2V, MA-COM, Hittite, Mini-Circuits,General Dynamics и др.);

Помимо этого, одним из направлений компании «ЭлектроПласт» является направление «Источники питания». Мы предлагаем Вам помощь Конструкторского отдела:

- Подбор оптимального решения, техническое обоснование при выборе компонента;
- Подбор аналогов;
- Консультации по применению компонента;
- Поставка образцов и прототипов;
- Техническая поддержка проекта;
- Защита от снятия компонента с производства.

Как с нами связаться

Телефон: 8 (812) 309 58 32 (многоканальный)
Факс: 8 (812) 320-02-42
Электронная почта: org@eplast1.ru
Адрес: 198099, г. Санкт-Петербург, ул. Калинина, дом 2, корпус 4, литера А.