THIS DRAWING IS UNPUBLISHED.
VERÖFFENTLICHE UNVERÖFFENTLICHTE ZEICHNUNG
© COPYRIGHT 2009

RELEASED FOR PUBLICATION APR 2009
FREI FÜER VEROEFFENTLICHUNG
ALL RIGHTS RESERVED.
ALLE RECHTE VORBEHALTEN.

MATED WITH:
PASSEND ZU:
SEE NOTE 14

LOC	DIST
A1	-

PROJEKT NR.: EGATN09122

REVISIONS
ÄENDERUNGEN

P	LTR	DESCRIPTION BESCHREIBUNG	DATE	DWN	APVD
	A	NEW DRAWING	29APR2009	SB	CE
	B	LEVER CHANGED ECR / (PCN): ECR-09-027507	28JAN2010	NP	CE
	C	SEC LOCK REINFORCED SEE PCN E-11-024031	28NOV2011	NP	CE

DELIVERY CONDITIONS:
Lieferzustand:

2nd LOCKING DEVICE IN PRE LOCKED POSITION
2. Kontaktsicherung in Vorraststellung

LEVER IN LOCKED POSITION
Hebel in Verriegelungsstellung

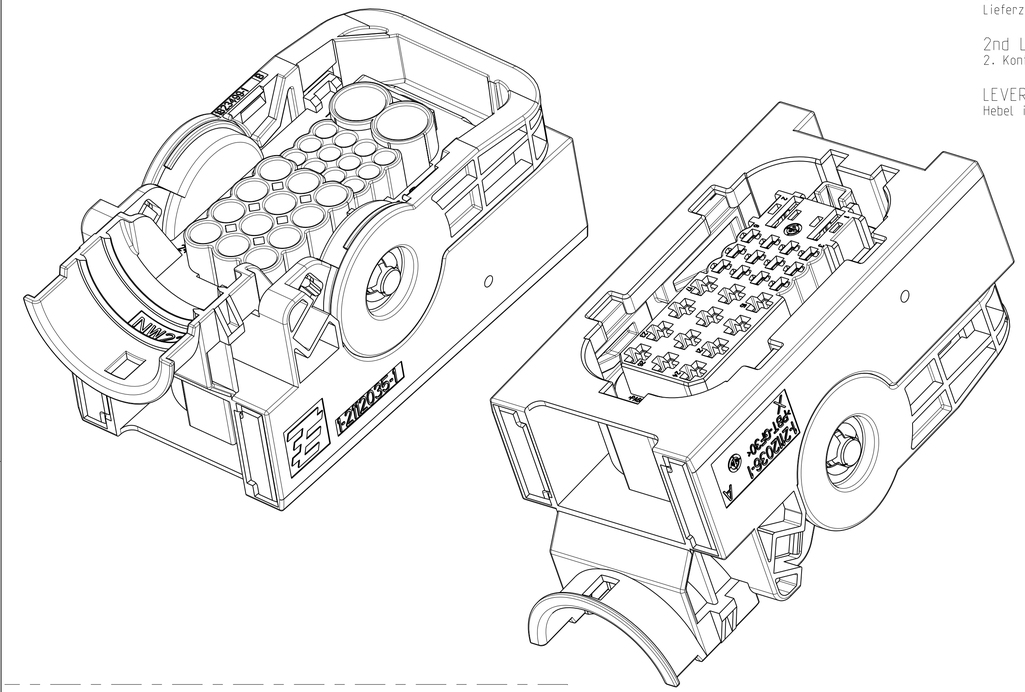

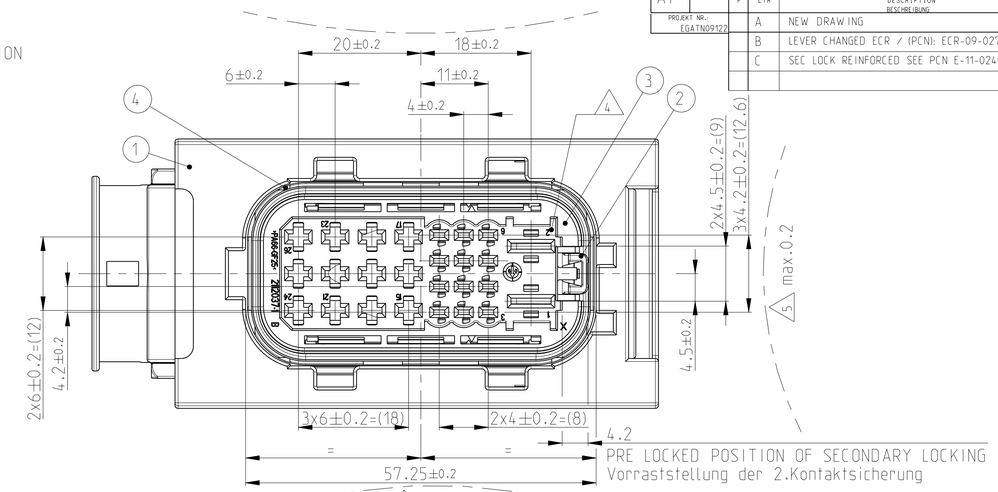

PRE LOCKED POSITION OF SECONDARY LOCKING
Vorraststellung der 2.Kontaktsicherung

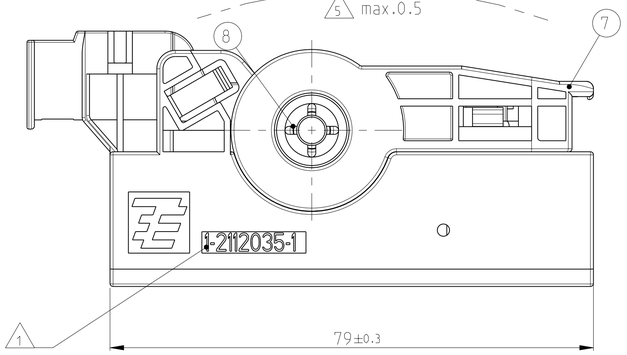

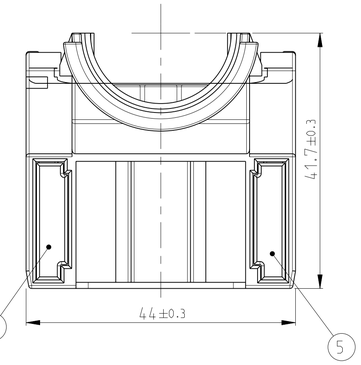

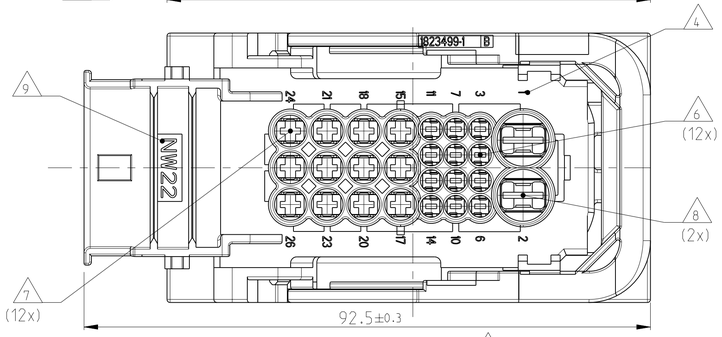

1-2112035-1
CODING A
Kodierung A

SCALE 1:1
Maßstab

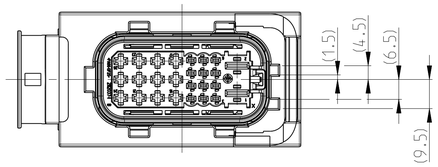

2-2112035-1
CODING B
Kodierung B

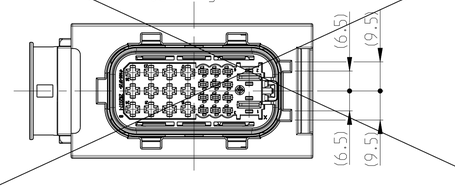

3-2112035-1
CODING C
Kodierung C

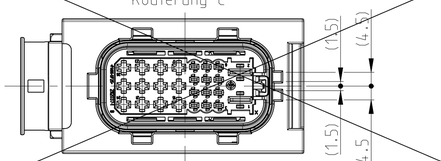

4-2112035-1
CODING D
Kodierung D

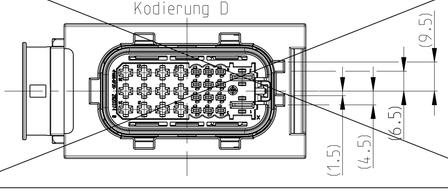

LOCKED POSITION OF SECONDARY LOCKING
Entraststellung der 2. Kontaktsicherung
LOCKING DISTANCE 0.9 MM
Verschiebeweg 0.9mm

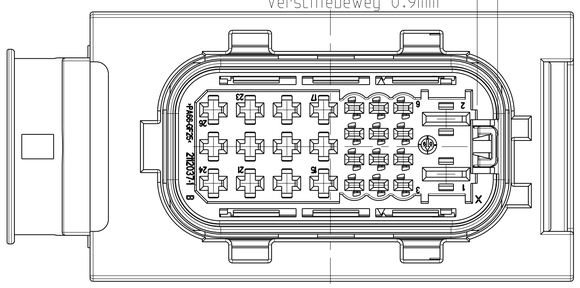

CONNECTOR IN PRE LOCKED POSITION INCL. COVER
Steckverbinder in Vorraststellung mit Kappe

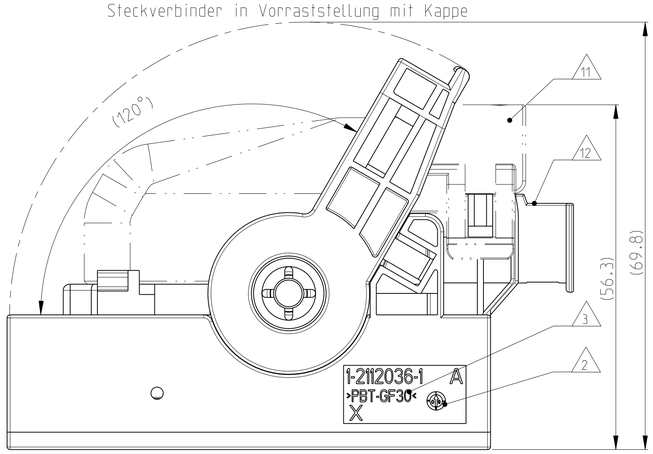

NOTES
Bemerkungen

1. TYCO ELECTRONICS (=TE) LOGO AND PART NUMBER
Tyco Electronics (=TE) Logo und Bestellnummer

2. PRODUCTION DATE
Produktionsdatum

3. MATERIAL MARKING ACC. TO VDA 260
Materialkennzeichnung nach VDA 260

4. CAVITY NUMBERING
Kammernummerierung

5. WARPAGE TO ... PERMITTED
Verzug zulässig bis....

6. CAVITIES MATED WITH AMP MCP 1.5K
SEE PRODUCT GROUP DRAWING
TE NO: 1241436
MAX. WIRESIZE: 1.5mm² FLR/AWG 16 TXL
Kontaktkammern passend für AMP MCP 1.5K
siehe Produkt-Gruppenzeichnung
TE Nr. 1241436
max. Drahtgrößenbereich: 1.5mm² FLR/AWG 16 TXL

7. CAVITIES MATED WITH AMP MCP 2.8
SEE PRODUCT GROUP DRAWING
TE NO: 1355036
MAX. WIRESIZE: 2.5mm² FLR / AWG 12 TXL
Kontaktkammern passend für AMP MCP 2.8
siehe Produkt-Gruppenzeichnung
TE Nr. 1355036
max. Drahtgrößenbereich: 2.5mm² FLR / AWG 12 TXL

8. CAVITIES MATED WITH AMP MCP 6.3
SEE PRODUCT GROUP DRAWING
TE NO: 1241438
MAX. WIRESIZE: 6 mm² FLR
Kontaktkammern passend für AMP MCP 6.3
siehe Produkt-Gruppenzeichnung
TE Nr. 1241438
max. Drahtgrößenbereich: 6 mm² FLR

9. DESIGNED FOR CORRUGATED TUBE NW 22
Ausgelegt für Wellrohr NW22

10. MALFUNCTION CAUSED BY LACQUER IS NOT COVERED BY TE WARRENTY
Funktionsbeeintraechtig. durch Lackieren liegt nicht im Einfluss und Gewaehrleistungsumfang von TE

11. MATED WITH COVER 2112046
Passend zu Kappe 2112046

12. MAX. CABLE TIE WIDTH: 5mm
max. Kabelbinderbreite 5mm

13. LAYER PACKAGING IN CORRUGATED BOX
Lagenverpackung im Versandkarton

14. FITS TO TE TAB HOUSING 2112041
Passend zu TE Flachsteckergehaeuse 2112041

15. FITS TO TE INTERFACE DRAWING 114-94002
Passend zu TE Schnittstellenzeichnung 114-94002

QUANTITY Stueck			MAT.	COLOUR Farbe	DESCRIPTION Beschreibung	REV.	ITEM
-	-	-				C	
1-2112035-1	1-2112035-1	1-2112035-1	1-2112035-1		TE ORDER NO. TE Bestell-Nr.	REV.	
			2	STAINLESS	ZINC PLATED, PASSIVATED verzinkt, passiviert / GUARD CAM Klemmscheibe	A	8
			1	PBT-GF20-V0	RED rot / LEVER Hebel	B	7
			1	PA66-GF25-V0	GREY grau / SLIDE, RH Schieber, rechts	A	6
			1	PA66-GF25-V0	GREY grau / SLIDE, LH Schieber, links	A	5
1	1	1	1	MVQ	WHITE weiß / SEAL Dichtung	A	4
1	1	1	1	PA66-GF25-V0	BLACK schwarz / CAVITY BLOCK Kontaktgehaeuse (C)	B	3
1	1	1	1	PBT-GF30-V0	YELLOW gelb / SECONDARY LOCKING DEVICE zweite Kontaktsicherung (C)	B	2
1	–	–	–	PBT-GF30-V0	GREEN grün / 26 pos. HSG., CODING D 26 pol. Gehäuse., Kodierung D	-	1
–	1	–	–	PBT-GF30-V0	BLUE blau / 26 pos. HSG., CODING C 26 pol. Gehäuse., Kodierung C	-	1
–	–	1		PBT-GF30-V0	GREY grau / 26 pos. HSG., CODING B 26 pol. Gehäuse., Kodierung B	-	1
–	–	–	1	PBT-GF30-V0	BLACK schwarz / 26 pos. HSG., CODING A 26 pol. Gehäuse., Kodierung A	A	1

THIS DRAWING IS A CONTROLLED DOCUMENT.
DIESES ZEICHNUNGSDOKUMENT WIRD DURCH AMP INCORPORATED KONTROLLIERT.
ÄNDERUNGEN, ZU DEM TECHNISCHEN FORTSCHRITT DIENEN, SIND VORBEHALTEN.
DIN FACHNORMEN UND ANDERE NORMENGÜTIGE ERFAHRUNGSWERTE GELTEN ALS VEREINBART.

DIMENSIONS: MASSEINHEITEN: mm
TOLERANCES UNLESS OTHERWISE SPECIFIED: acc. to ISO 8015 acc. to DIN 16901-140
0 PLC ±
1 PLC ±
2 PLC ±
3 PLC ±
4 PLC ±
ANGLES/WINKEL ±2°

MATERIAL: SEE TABLE siehe Tabelle
FINISH/OBERFLAECHE/FARBE: SEE TABLE siehe Tabelle

DWN	N. Pfaffmann	31JUL2009
CHK	F. Eltrop	31JUL2009
APVD	C. Eberwein	05AUG2009
PRODUCT SPEC PRODUKTSPEZ.	108-94214	
APPLICATION SPEC VERARBEITUNGSSPEZ.	114-94010	
WEIGHT GEWICHT	83g	

TE Connectivity

NAME: 26 POS. AMP MCP1.5k, 2.8, 6.3, RECEPTACLE HOUSING, SEALED
26 pol. Buchsengehaeuse, gedichtet

SIZE	CAGE CODE	DRAWING NO ZEICHNUNGS-NR.	RESTRICTED TO NUR FÜER
A1	00779	C-2112035	-

CUSTOMER DRAWING /KUNDENZEICHNUNG | SCALE MASSSTAB 2:1 | SHEET BLATT 1 OF VON 1 | REV C

4805 (3/11)

Pro/ENGINEER DRAWING

Компания «ЭлектроПласт» предлагает заключение долгосрочных отношений при поставках импортных электронных компонентов на взаимовыгодных условиях!

Наши преимущества:

- Оперативные поставки широкого спектра электронных компонентов отечественного и импортного производства напрямую от производителей и с крупнейших мировых складов;
- Поставка более 17-ти миллионов наименований электронных компонентов;
- Поставка сложных, дефицитных, либо снятых с производства позиций;
- Оперативные сроки поставки под заказ (от 5 рабочих дней);
- Экспресс доставка в любую точку России;
- Техническая поддержка проекта, помощь в подборе аналогов, поставка прототипов;
- Система менеджмента качества сертифицирована по Международному стандарту ISO 9001;
- Лицензия ФСБ на осуществление работ с использованием сведений, составляющих государственную тайну;
- Поставка специализированных компонентов (Xilinx, Altera, Analog Devices, Intersil, Interpoint, Microsemi, Aeroflex, Peregrine, Syfer, Eurofarad, Texas Instrument, Miteq, Cobham, E2V, MA-COM, Hittite, Mini-Circuits,General Dynamics и др.);

Помимо этого, одним из направлений компании «ЭлектроПласт» является направление «Источники питания». Мы предлагаем Вам помощь Конструкторского отдела:

- Подбор оптимального решения, техническое обоснование при выборе компонента;
- Подбор аналогов;
- Консультации по применению компонента;
- Поставка образцов и прототипов;
- Техническая поддержка проекта;
- Защита от снятия компонента с производства.

Как с нами связаться

Телефон: 8 (812) 309 58 32 (многоканальный)
Факс: 8 (812) 320-02-42
Электронная почта: org@eplast1.ru
Адрес: 198099, г. Санкт-Петербург, ул. Калинина, дом 2, корпус 4, литера А.