DESCRIPTION: FEMALE - 0.370 RIGHT ANGLE / MACHINED

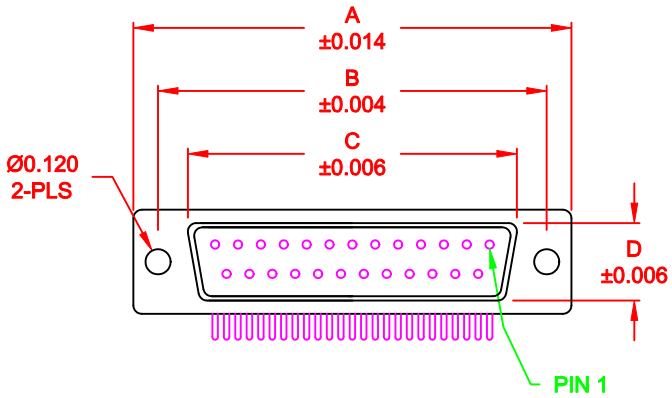


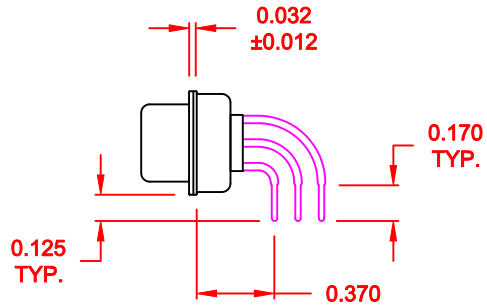


| No. OF PINS | DIMENSIONS | | | | | | |
|---|---|---|---|---|---|---|---|
| | A | B | C | D | E | F | G |
| 9 | 1.213 | 0.984 | 0.642 | 0.315 | 0.760 | 0.480 | 0.429 |
| | 30.80 | 24.99 | 16.30 | 8.00 | 19.30 | 12.20 | 10.90 |
| 15 | 1.541 | 1.312 | 0.969 | 0.315 | 1.083 | 0.480 | 0.429 |
| | 39.15 | 33.32 | 24.60 | 8.00 | 27.51 | 12.20 | 10.90 |
| 25 | 2.088 | 1.852 | 1.512 | 0.315 | 1.630 | 0.480 | 0.429 |
| | 53.04 | 47.04 | 38.40 | 8.00 | 41.40 | 12.20 | 10.90 |
| 37 | 2.729 | 2.500 | 2.157 | 0.315 | 2.276 | 0.480 | 0.429 |
| | 69.32 | 63.50 | 54.80 | 8.00 | 57.81 | 12.20 | 10.90 |
| 50 | 2.635 | 2.406 | 2.059 | 0.425 | 2.182 | 0.598 | 0.535 |
| | 66.93 | 61.11 | 52.30 | 10.80 | 55.42 | 15.20 | 13.60 |

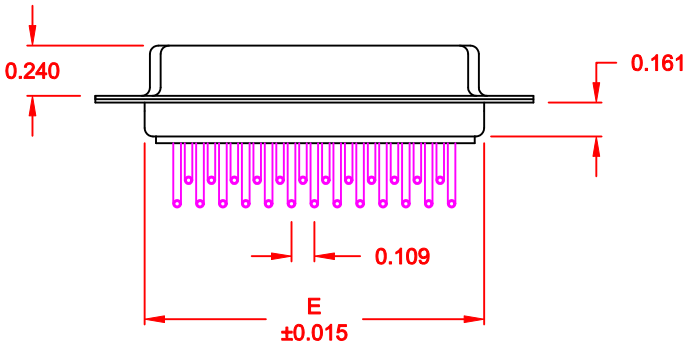


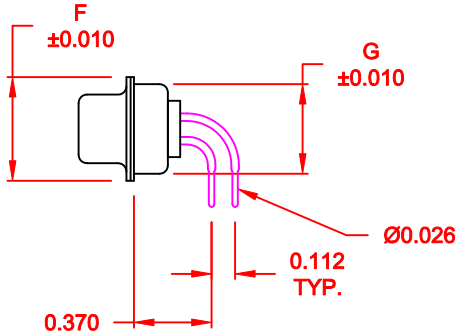


174-YYY-212RYY1

SERIES
POSITIONS
- 009
- 015
- 025
- 037
- 050

GENDER
- 2 = FEMALE

TERMINATION
- 1 = PC MOUNTING

SHELL PLATING
- 2 = TIN

RoHS COMPLIANT

HARDWARE OPTIONS
- 00 = NO HARDWARE
- 14 = SHORT BRACKET WITH 4-40 SCREW LOCK
- 24 = SHORT BRACKET WITH 4-40 SCREW

PLATING OPTIONS
- 1 = GOLD FLASH
- 2 = 30MICRO-INCH GOLD

## MATERIAL:

SHELL: STEEL, TIN PLATED
INSULATOR: UL 94V-O RATED, BEIGE PBTP
PROCESS TEMP.: 260° PROCESS TEMPERATURE
CONTACT: BRASS

## ELECTRICAL:

CURRENT RATING: 5 AMPS
CONTACT RESISTANCE: 15 mOhms Max.
INSULATION RESISTANCE: 1,000 MOhms min.
VOLTAGE: 500VAC FOR 1 MINUTE
TEMPERATURE: -50° C TO 100° C

RoHS COMPLIANT

DO NOT SCALE FROM DRAWING

THESE DRAWINGS AND SPECIFICATIONS ARE THE PROPERTY OF NorComp AND SHALL NOT BE REPRODUCED, COPIED OR USED AS THE BASIS FOR THE MANUFACTURE OF SALE OF APPARATUS WITHOUT WRITTEN PERMISSION.

NorComp

| | |
|---|---|
| DRAWN: WAYNE ROBBINS | DATE: 09-16-05 |
| CHECKED: | DATE: |
| SCALE: 1 : 1 | SHEET 1 OF 3 |
| REV 5 | |
| DWG NO. 174-YYY-212RYY1 | |

DESCRIPTION: PCB LAYOUT - STANDARD "D" - MALE & FEMALE

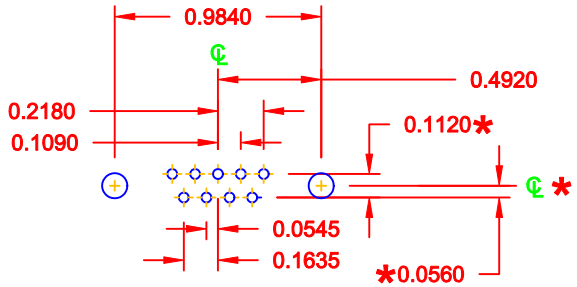


9 POSITION

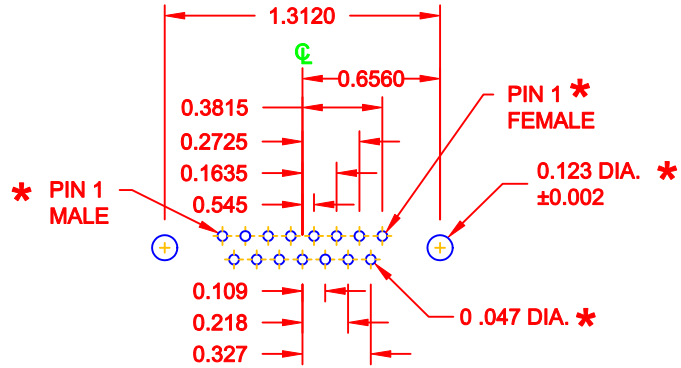


15 POSITION

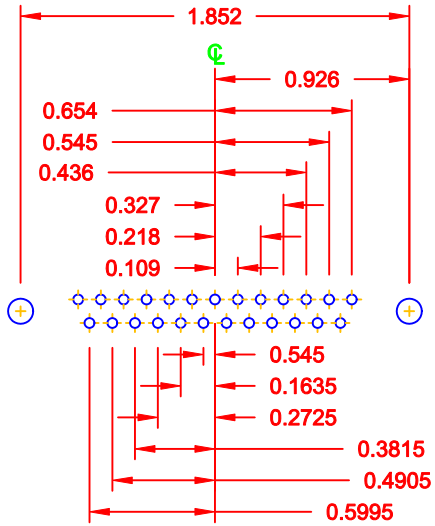


25 POSITION

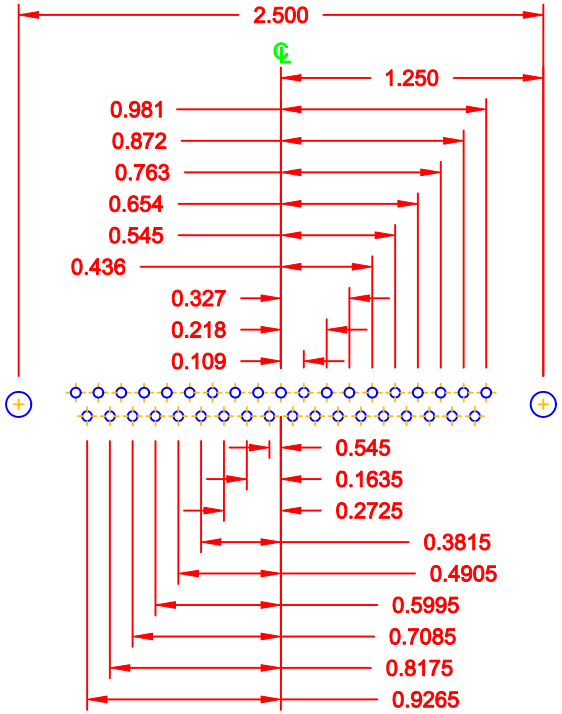


37 POSITION

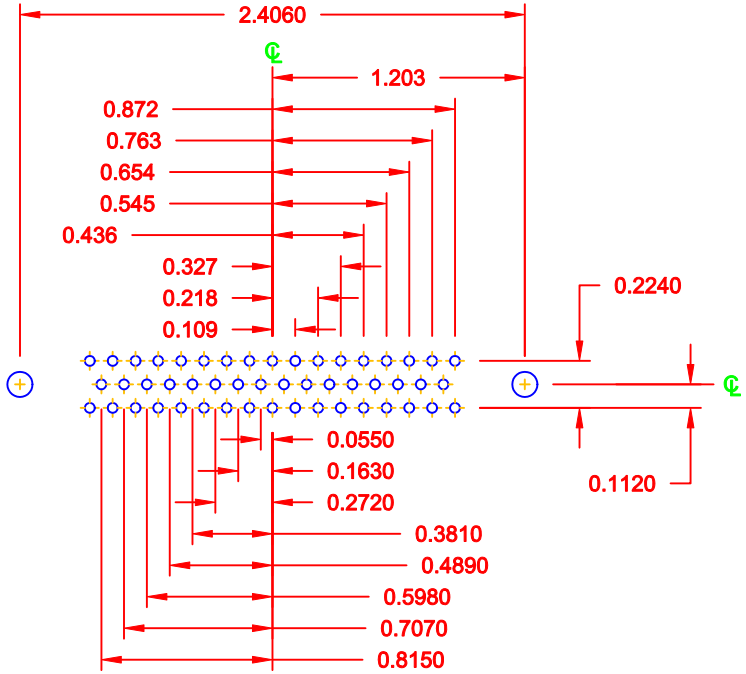


50 POSITION

* TYP. ON ALL SIZES

DO NOT SCALE FROM DRAWING

THESE DRAWINGS AND SPECIFICATIONS ARE THE PROPERTY OF NorComp AND SHALL NOT BE REPRODUCED, COPIED OR USED AS THE BASIS FOR THE MANUFACTURE OF SALE OF APPARATUS WITHOUT WRITTEN PERMISSION.

| | | | |
|---|---|---|---|
| DRAWN: C. SMITH | | DATE: 03-08-06 | |
| CHECKED: | | DATE: | |
| SCALE: FULL | SHEET 2 OF 3 | | REV 5 |
| DWG NO. 174-YYY-212RYY1 | | | |

NorComp

DESCRIPTION: CLINCH NUT HARDWARE

# HARDWARE OPTIONS

REPLACE -YY IN LAST 3 DIGITS WITH OPTION CHOSEN

173/174 SERIES

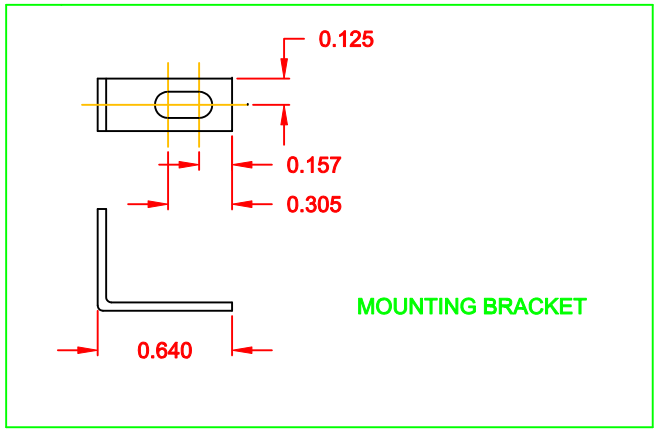


## 173 / 174 SERIES

14Y = SHORT BRACKET & 4-40 FEMALE HEX SOCKET
24Y = SHORT BRACKET & 4-40 SCREW

175/176 SERIES

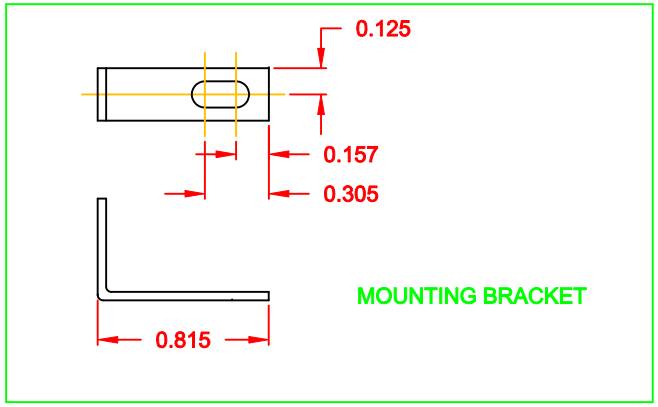


## 175 / 176 SERIES

15Y = LONG BRACKET & 4-40 FEMALE HEX SOCKET
25Y = SHORT BRACKET & 4-40 SCREW

DO NOT SCALE FROM DRAWING

MATERIAL: COLD ROLLED STEEL

PLATING: CLEAR ZINC

RoHS COMPLIANT

THESE DRAWINGS AND SPECIFICATIONS ARE THE PROPERTY OF NorComp AND SHALL NOT BE REPRODUCED, COPIED OR USED AS THE BASIS FOR THE MANUFACTURE OF SALE OF APPARATUS WITHOUT WRITTEN PERMISSION.

| | | |
|---|---|---|
| DRAWN: PAM JENKINS | DATE: 11-28-05 | |
| CHECKED: | DATE: | |
| SCALE: | SHEET 3 OF 3 | REV 5 |
| DWG NO. 174-YYY-212RYY1 | | |

NorComp

Компания «ЭлектроПласт» предлагает заключение долгосрочных отношений при поставках импортных электронных компонентов на взаимовыгодных условиях!

Наши преимущества:

- Оперативные поставки широкого спектра электронных компонентов отечественного и импортного производства напрямую от производителей и с крупнейших мировых складов;
- Поставка более 17-ти миллионов наименований электронных компонентов;
- Поставка сложных, дефицитных, либо снятых с производства позиций;
- Оперативные сроки поставки под заказ (от 5 рабочих дней);
- Экспресс доставка в любую точку России;
- Техническая поддержка проекта, помощь в подборе аналогов, поставка прототипов;
- Система менеджмента качества сертифицирована по Международному стандарту ISO 9001;
- Лицензия ФСБ на осуществление работ с использованием сведений, составляющих государственную тайну;
- Поставка специализированных компонентов (Xilinx, Altera, Analog Devices, Intersil, Interpoint, Microsemi, Aeroflex, Peregrine, Syfer, Eurofarad, Texas Instrument, Miteq, Cobham, E2V, MA-COM, Hittite, Mini-Circuits,General Dynamics и др.);

Помимо этого, одним из направлений компании «ЭлектроПласт» является направление «Источники питания». Мы предлагаем Вам помощь Конструкторского отдела:

- Подбор оптимального решения, техническое обоснование при выборе компонента;
- Подбор аналогов;
- Консультации по применению компонента;
- Поставка образцов и прототипов;
- Техническая поддержка проекта;
- Защита от снятия компонента с производства.

**Как с нами связаться**

**Телефон:** 8 (812) 309 58 32 (многоканальный)
**Факс:** 8 (812) 320-02-42
**Электронная почта:** org@eplast1.ru
**Адрес:** 198099, г. Санкт-Петербург, ул. Калинина, дом 2, корпус 4, литера А.