版数 VER.	年月日 DATE	CN NO.	変更内容 DESCRIPTION	製図 DR.	担当 CHK.	査閲 APPD.	承認 APPD.
2	26/APR/1999	43997	REDRAWN	H. SAKURADA	TADANO	—	M. MAJIME
3	04/MAR/2014	009104	REVISED NOTE (REVISION MARK:3)	—	T. TAKESHITA	K. HARIGAYA	E. MATSUMOTO

WISDOM承認 2014/03/07

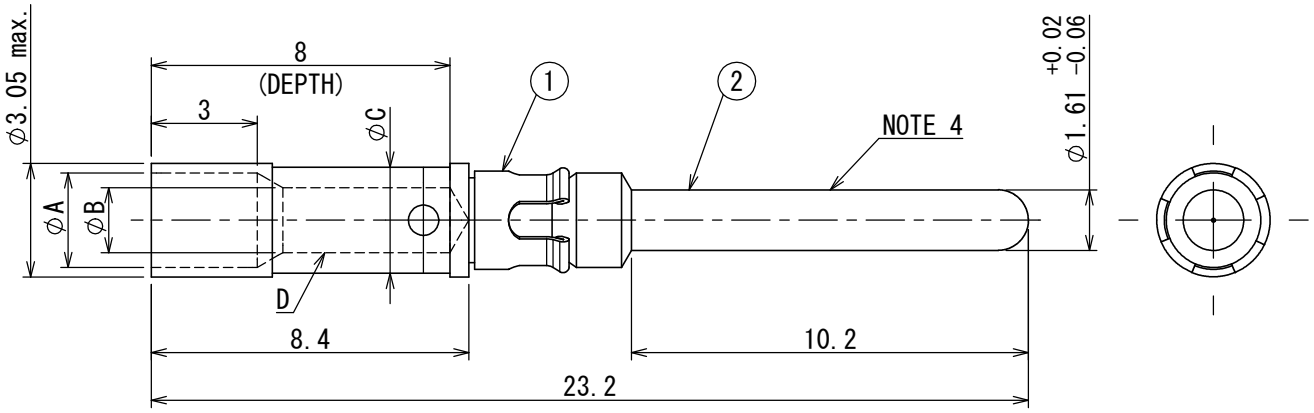

図番 PART NUMBER	サイズ SIZE	φA	φB	φC	クリップの色相 CLIP COLOR	適用電線 APPLICABLE WIRE SIZE
031-50565-002	16-16	2.5	1.75	2.8	ORANGE	AWG#16～#20 (1.3mm²～0.5mm²)
031-50566-002	16-20A	2.7	1.2	1.8	YELLOW	AWG#20～#24 (0.5mm²～0.2mm²)
031-50567-002	16-20	1.7	1.2	1.8	PURPLE	AWG#20～#24 (0.5mm²～0.2mm²)
031-50793-002	16-14	2.5	2.1	2.9	BLACK	AWG#14～#16 (2mm²～1.25mm²)

NOTE 1. THIS CONTACT AND THE CONNECTOR SHALL BE ORDERED SEPARATELY.
2. CONTACT CRIMPING TOOL, LOCATOR AND HANDLING MANUAL
3 CONTACT CRIMPING TOOL: M22520/1-01 (T73-18-M、T73-18-S)
LOCATOR : JP-QE-16-16 (T73-18-2) OR
JP2-QE-16 (T706174)
3. THE VALUE INSIDE ( ) OF THE PLATING THICKNESS SHOWS THE INNER DIAMETER OF CRIMP POT (D PORTION).
4. THE PLATING THICKNESS OF THIS PLACE SHALL BE SATISFIED WITH THE FOLLWOING CONTACT PLATING THICKNESS.

注1. 本コンタクトとコネクタは別オーダーである。
2. 使用圧着工具とロケータ及び取扱説明書
3 圧着工具：M22520/1-01 (T73-18-M、T73-18-S)
ロケータ：JP-QE-16-16 (T73-18-2) 又は
JP2-QE-16 (T706174)
3. めっき厚の( )内数値は、クリンプポット内径(D部分)である。
4. この箇所でめっき厚を測定した時、下記コンタクトのめっき厚の値を満足すること。

符号 NO.	名称 DESCRIPTION	個数 QTY.	材料 MATERIAL	仕上 FINISH	備考 REMARKS
2	PIN CONTACT BODY	1	COPPER ALLOY	GOLD OVER NICKEL PLATING	Ni-1.5μmMIN. (0.6μmMIN.) Au-0.3μmMIN. (0.1μmMIN.)
1	CLIP	1	COPPER ALLOY	SILVER PLATING	Ag-2.5μmMIN.

仕様書(SPECIFICATION) 3
JACS-3024、JAHL-3024

第1版(ORIGINAL DATE)
10/SEP/1986

名称(TITLE)
031-*****-002
(QEP-16-**-A537)

日本航空電子工業株式会社
JAPAN AVIATION ELECTRONICS INDUSTRY, LTD.

一般公差(GENERAL TOLERANCE)

寸法(DIMENSION)
・ ±
・× ±0.5
・×× ±0.2
・×××±

角度(ANGLES)
×° ±
×° ×′ ±

製図 DR.	KOMATSU
担当 CHK.	MAJIME
査閲 APPD.	HASHIMOTO
承認 APPD.	KAWAMURA

単位(UNIT)：mm

シリーズ(SERIES) QE
尺度(SCALE) 5:1

図面番号(DRAWING NO.)
SJ021333

SIZE A4
版数(VER.) 3

DCF-C-211H(12.08)

S/W

JAE-CONNECTOR.COM
Reference Only

JAE Connector DIV. Proprietary.Copyright(C) 1986, Japan Aviation Electronics Industry, LTD.

Компания «ЭлектроПласт» предлагает заключение долгосрочных отношений при поставках импортных электронных компонентов на взаимовыгодных условиях!

Наши преимущества:

- Оперативные поставки широкого спектра электронных компонентов отечественного и импортного производства напрямую от производителей и с крупнейших мировых складов;
- Поставка более 17-ти миллионов наименований электронных компонентов;
- Поставка сложных, дефицитных, либо снятых с производства позиций;
- Оперативные сроки поставки под заказ (от 5 рабочих дней);
- Экспресс доставка в любую точку России;
- Техническая поддержка проекта, помощь в подборе аналогов, поставка прототипов;
- Система менеджмента качества сертифицирована по Международному стандарту ISO 9001;
- Лицензия ФСБ на осуществление работ с использованием сведений, составляющих государственную тайну;
- Поставка специализированных компонентов (Xilinx, Altera, Analog Devices, Intersil, Interpoint, Microsemi, Aeroflex, Peregrine, Syfer, Eurofarad, Texas Instrument, Miteq, Cobham, E2V, MA-COM, Hittite, Mini-Circuits,General Dynamics и др.);

Помимо этого, одним из направлений компании «ЭлектроПласт» является направление «Источники питания». Мы предлагаем Вам помощь Конструкторского отдела:

- Подбор оптимального решения, техническое обоснование при выборе компонента;
- Подбор аналогов;
- Консультации по применению компонента;
- Поставка образцов и прототипов;
- Техническая поддержка проекта;
- Защита от снятия компонента с производства.

Как с нами связаться

Телефон: 8 (812) 309 58 32 (многоканальный)
Факс: 8 (812) 320-02-42
Электронная почта: org@eplast1.ru
Адрес: 198099, г. Санкт-Петербург, ул. Калинина, дом 2, корпус 4, литера А.