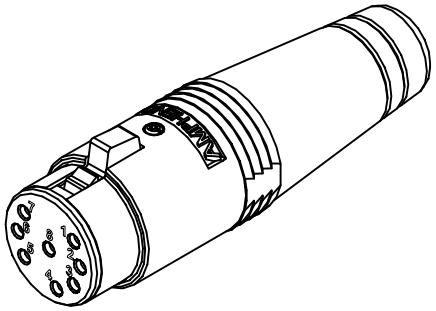

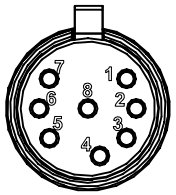

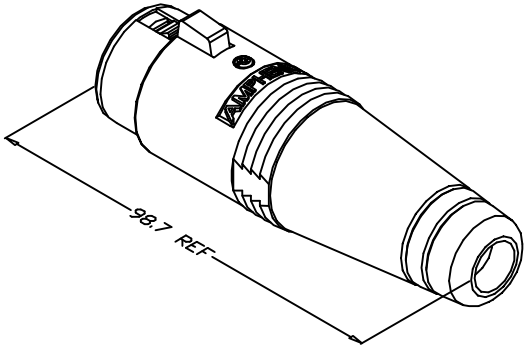

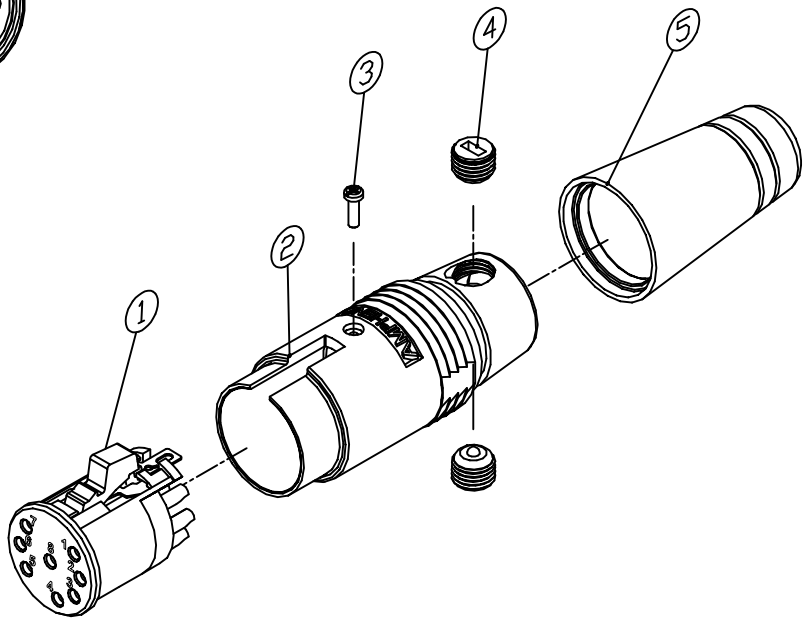

AP-*-11 TYPE	EP/AP INSERT P/N	BOOT P/N	SCREW P/N
AP - 3 - 11	156-4401-003	012-4400-000 DIAMETER. 11mm	990-4057-000 LONG SCREW
AP - 4 - 11	156-4401-004		
AP - 5 - 11	156-4401-005		
AP - 6 - 11	156-4401-006		
AP - 8 - 11	156-4401-008	012-4400-001 DIAMETER. 14.5mm	990-4057-001 SHORT SCREW

NOTE: 1. FOR EXAMPLE: FOR AN EP-8-11 USE ASSY No. 128154-0008

ITEM	PART No.	DWG No.	DESCRIPTION	QTY
5	SEE CHART	SEE CHART	AP BOOT	1
4	SEE CHART	SEE CHART	3/8"-24 UNF PLASTIC CABLE CLAMP SCREW	2
3	990-4400-000	990-4400-000	2-32 PAN HEAD SCREW	1
2	248-4411-000	248-4411-000	AP MRK II 11 SHELL	1
1	SEE CHART	SEE CHART	AP SOCKET INSULATOR ASSY	1

REV.	CHANGE DETAILS	BY	DATE	CHG/No
3	UPDATE TO AMPHENOL TITTLE BLOCK & LOGO REDRAW, ADD BOM & 3D VIEWS	M.N.H.	19-04-01	7786
~~2~~	REFER TO CHANGE NOTE 6253	R.D.	18-09-95	6253
~~0~~	FIRST ISSUE	S.M.D	05-03-90	----

UNLESS OTHERWISE SPECIFIED TOLERANCE TO BE

LINEAR	ANGULAR
X ± 1.00	X° ± 1°
X.X ± 0.50	X°X' ± 30'
X.XX± 0.10	X°X'X" ± 15'

BREAK ALL SHARP EDGES AND REMOVE ALL BURRS

DO NOT SCALE

DIMENSIONS IN MILLIMETRES

THIRD ANGLE PROJECTION

THIS DOCUMENT IS THE PROPERTY OF AMPHENOL AUSTRALIA PTY. LTD.. NO PART THEREOF MAY BE REPRODUCED AND USED WITHOUT THE PRIOR WRITTEN CONSENT OF THE OWNER

CAD FILE: 00809100 | DRN: S.M.D | DATE: 05-03-90
MATL: REFER TO COMPONENT | CKD: T.N | DATE: 18-09-01
FINISH: REFER TO COMPONENT | APP'D: P.M | DATE: 11-10-01
SCALE: 2:1 UOS | PART No: 128154-000* | SIZE: A3

TITLE: AP-*-11 CUSTOMER/ASSEMBLY DRAWING

Amphenol
Amphenol Australia Pty.Ltd, 2 Fineways Blvd, Keysborough, Vic.3173

DRAWING NO. 128154-000* | SHEET 1 OF 1

Компания «ЭлектроПласт» предлагает заключение долгосрочных отношений при поставках импортных электронных компонентов на взаимовыгодных условиях!

Наши преимущества:

- Оперативные поставки широкого спектра электронных компонентов отечественного и импортного производства напрямую от производителей и с крупнейших мировых складов;
- Поставка более 17-ти миллионов наименований электронных компонентов;
- Поставка сложных, дефицитных, либо снятых с производства позиций;
- Оперативные сроки поставки под заказ (от 5 рабочих дней);
- Экспресс доставка в любую точку России;
- Техническая поддержка проекта, помощь в подборе аналогов, поставка прототипов;
- Система менеджмента качества сертифицирована по Международному стандарту ISO 9001;
- Лицензия ФСБ на осуществление работ с использованием сведений, составляющих государственную тайну;
- Поставка специализированных компонентов (Xilinx, Altera, Analog Devices, Intersil, Interpoint, Microsemi, Aeroflex, Peregrine, Syfer, Eurofarad, Texas Instrument, Miteq, Cobham, E2V, MA-COM, Hittite, Mini-Circuits,General Dynamics и др.);

Помимо этого, одним из направлений компании «ЭлектроПласт» является направление «Источники питания». Мы предлагаем Вам помощь Конструкторского отдела:

- Подбор оптимального решения, техническое обоснование при выборе компонента;
- Подбор аналогов;
- Консультации по применению компонента;
- Поставка образцов и прототипов;
- Техническая поддержка проекта;
- Защита от снятия компонента с производства.

Как с нами связаться

Телефон: 8 (812) 309 58 32 (многоканальный)
Факс: 8 (812) 320-02-42
Электронная почта: org@eplast1.ru
Адрес: 198099, г. Санкт-Петербург, ул. Калинина, дом 2, корпус 4, литера А.