**Part Number:** 0003122121

**Status:** Active

**Description:** 3.18mm (.125") Diameter, HCS-125 Pin and Socket Plug Housing, 12 Circuits, 3 Row, With Panel Mount Ears

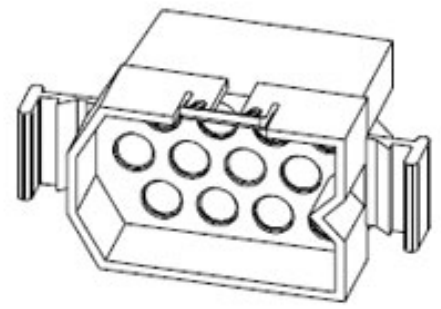

Series

image - Reference only

**Documents:**
3D Model
Drawing (PDF)
RoHS Certificate of Compliance (PDF)

## Agency Certification

| | |
|---|---|
| UL | E29179 |

## General

| | |
|---|---|
| Product Family | Crimp Housings |
| Series | 2201 |
| Product Name | HCS-125 |

## Physical

| | |
|---|---|
| Circuits (maximum) | 12 |
| Color - Resin | Natural |
| Flammability | 94V-2 |
| Gender | Dual |
| Glow-Wire Compliant | No |
| Material - Resin | Nylon |
| Number of Rows | 3 |
| Packaging Type | Bag |
| Panel Mount | Yes |
| Pitch - Mating Interface (in) | 0.260 In |
| Pitch - Mating Interface (mm) | 6.60 mm |
| Stackable | No |
| Temperature Range - Operating | -40°C to +105°C |

## Material Info

| | |
|---|---|
| Old Part Number | 2201-P |

## Reference - Drawing Numbers

| | |
|---|---|
| Sales Drawing | SD-2201-* |

**EU RoHS**
ELV and RoHS Compliant
**REACH SVHC**
Contains SVHC: No
**Halogen-Free Status**
Not Reviewed

**China RoHS**

**Need more information on product environmental compliance?**

Email productcompliance@molex.com
For a multiple part number RoHS Certificate of Compliance, click here

Please visit the Contact Us section for any non-product compliance questions.

**Search Parts in this Series**
2201Series

**Mates With**
2201r

**Use With**
8947 , 1900 male crimp terminals, 1901 , 2046 , 2047 , 42546 , 42547 , 42554 , 42555 , 8946

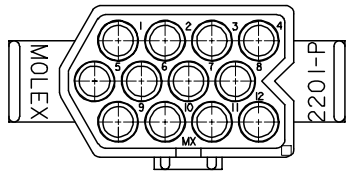


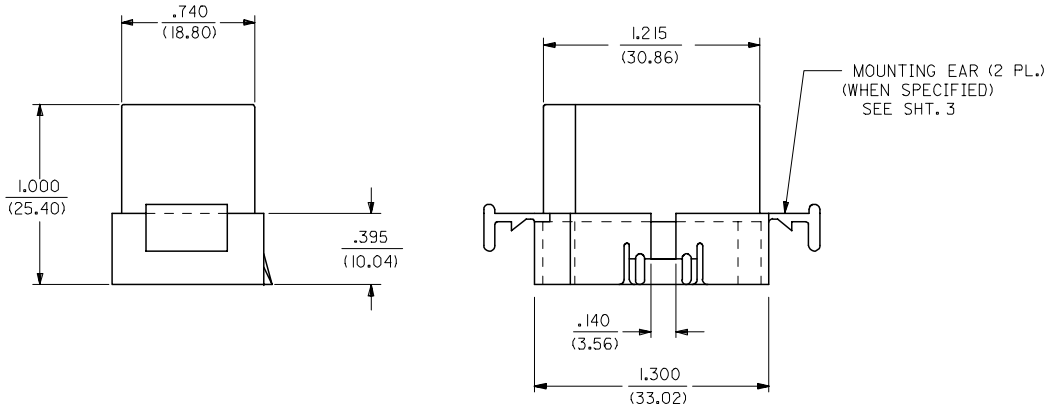


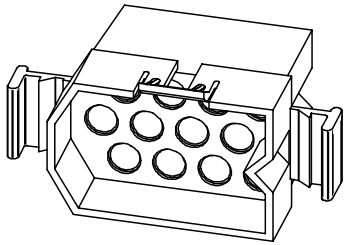

PLUG 2201-P

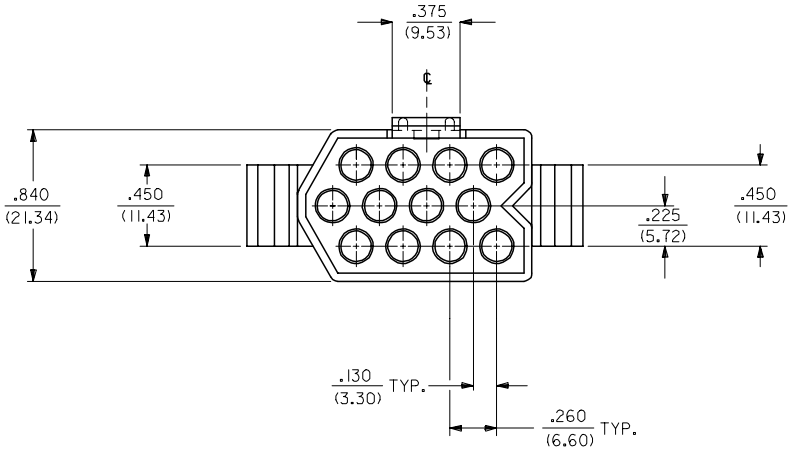


UPDATE TITLE BLOCK
EC NO: UCP2007-0022 2006/07/21
DRWN:AELHAG 2006/07/21
CHKD:LSCHMIDT 2006/07/21
APPR:FSMITH 2006/07/21
REV — DESCRIPTION

QUALITY SYMBOLS
▼=0
(C)=0

GENERAL TOLERANCES (UNLESS SPECIFIED)

| | mm | INCH |
|---|---|---|
| 4 PLACES | ± --- | ± --- |
| 3 PLACES | ± --- | ± .010 |
| 2 PLACES | ± 0.25 | ± .014 |
| 1 PLACE | ± 0.35 | ± --- |
| ANGULAR ±1/2° | | |

DRAFT WHERE APPLICABLE MUST REMAIN WITHIN DIMENSIONS

DIMENSION STYLE: IN/MM
SCALE: 1:1
DESIGN UNITS: INCH
THIRD ANGLE PROJECTION

| | | |
|---|---|---|
| DRAWN BY | GEP | DATE 7/23/87 |
| CHECKED BY | RW | DATE 7/23/87 |
| APPROVED BY | RAS | DATE 7/23/87 |

TITLE: 12 CIRCUIT HOUSING PLUG & RECEPTACLE

molex MOLEX INCORPORATED

MATERIAL NO.: SEE CHART
DOCUMENT NO.: SD-2201-*
SHEET NO.: 1 OF 3
SIZE: C

THIS DRAWING CONTAINS INFORMATION THAT IS PROPRIETARY TO MOLEX INCORPORATED AND SHOULD NOT BE USED WITHOUT WRITTEN PERMISSION

tb_frame_C_P_ME_T
Rev. D 2004/04/02

| PLUG | | | RECEPTACLE | | |
|---|---|---|---|---|---|
| PART NO. | ENG. NO. | DESCRIPTION | PART NO. | ENG. NO. | DESCRIPTION |
| 03-12-2121 | 2201-P | PLUG WITH STANDARD EARS (DETAIL 1) | 03-12-1121 | 2201-R | RECEPTACLE WITH STANDARD EARS (DETAIL 1) |

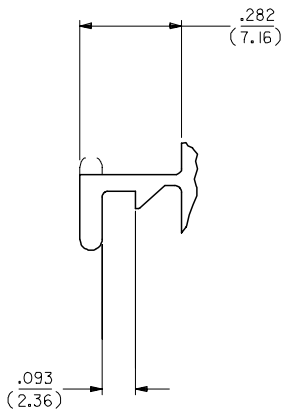


DETAIL 1
STANDARD MOUNTING EAR
SCALE 4:1

| MOUNTING PANEL OPENING | | |
|---|---|---|
| HOUSING | DIM. "A" | DIM. "B" |
| PLUG | .855/(21.72) | 1.460/(37.08) |
| RECEPTACLE | .810/(20.57) | 1.360/(34.54) |

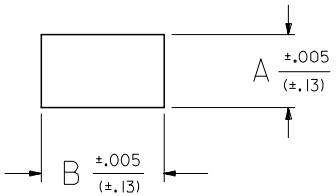


NOTES:

1) MATERIAL: NYLON TYPE 6/6, 94V-2, NATURAL.
2) FINISH: N/A
3) PRODUCT SPECS: NONE.
4) PACKAGING SPECS: BULK PACK PER PK-2201-001.
5) FOR USE WITH .125/(3.18) DIA. SERIES TERMINALS.
6) MAXIMUM PANEL THICKNESS .090/(2.29).

| REV | DESCRIPTION |
|---|---|
| — | ADD NOTES 2, 3&4<br>EC NO: UCP2007-0022<br>DRWN:AELHAG 2006/07/21<br>CH'KD:LSCHMIDT 2006/07/21<br>APPR:FSMITH 2006/07/21 |

QUALITY SYMBOLS
▼=0
(C)=0

| GENERAL TOLERANCES (UNLESS SPECIFIED) | mm | INCH |
|---|---|---|
| 4 PLACES | ± --- | ± --- |
| 3 PLACES | ± --- | ± .010 |
| 2 PLACES | ± 0.25 | ± .014 |
| 1 PLACE | ± 0.35 | ± --- |
| ANGULAR ±1/2° | | |

DRAFT WHERE APPLICABLE MUST REMAIN WITHIN DIMENSIONS

DIMENSION STYLE: IN/MM
SCALE: 1:1
DESIGN UNITS: INCH
THIRD ANGLE PROJECTION

| | | |
|---|---|---|
| DRAWN BY | GEP | DATE 7/23/87 |
| CHECKED BY | RW | DATE 7/23/87 |
| APPROVED BY | RAS | DATE 7/23/87 |

TITLE: 12 CIRCUIT HOUSINGS, PLUG AND RECEPTACLE, .125 DIA.

molex MOLEX INCORPORATED

MATERIAL NO.: SEE CHART
DOCUMENT NO.: SD-2201-*
SHEET NO.: 3 OF 3
SIZE: C

THIS DRAWING CONTAINS INFORMATION THAT IS PROPRIETARY TO MOLEX INCORPORATED AND SHOULD NOT BE USED WITHOUT WRITTEN PERMISSION

Компания «ЭлектроПласт» предлагает заключение долгосрочных отношений при поставках импортных электронных компонентов на взаимовыгодных условиях!

Наши преимущества:

- Оперативные поставки широкого спектра электронных компонентов отечественного и импортного производства напрямую от производителей и с крупнейших мировых складов;
- Поставка более 17-ти миллионов наименований электронных компонентов;
- Поставка сложных, дефицитных, либо снятых с производства позиций;
- Оперативные сроки поставки под заказ (от 5 рабочих дней);
- Экспресс доставка в любую точку России;
- Техническая поддержка проекта, помощь в подборе аналогов, поставка прототипов;
- Система менеджмента качества сертифицирована по Международному стандарту ISO 9001;
- Лицензия ФСБ на осуществление работ с использованием сведений, составляющих государственную тайну;
- Поставка специализированных компонентов (Xilinx, Altera, Analog Devices, Intersil, Interpoint, Microsemi, Aeroflex, Peregrine, Syfer, Eurofarad, Texas Instrument, Miteq, Cobham, E2V, MA-COM, Hittite, Mini-Circuits,General Dynamics и др.);

Помимо этого, одним из направлений компании «ЭлектроПласт» является направление «Источники питания». Мы предлагаем Вам помощь Конструкторского отдела:

- Подбор оптимального решения, техническое обоснование при выборе компонента;
- Подбор аналогов;
- Консультации по применению компонента;
- Поставка образцов и прототипов;
- Техническая поддержка проекта;
- Защита от снятия компонента с производства.

**Как с нами связаться**

**Телефон:** 8 (812) 309 58 32 (многоканальный)
**Факс:** 8 (812) 320-02-42
**Электронная почта:** org@eplast1.ru
**Адрес:** 198099, г. Санкт-Петербург, ул. Калинина, дом 2, корпус 4, литера А.