MICRO SWITCH
A DIVISION OF MINNEAPOLIS-HONEYWELL REGULATOR COMPANY
FREEPORT, ILLINOIS
FED. MFR. CODE 91929

SWITCH–ENCLOSED

CATALOG LISTING
EX-AR68

THIS DRAWING COVERS A PROPRIETARY ITEM AND IS THE PROPERTY OF MICRO SWITCH, A DIVISION OF HONEYWELL. THIS DRAWING IS NOT TO BE COPIED OR USED WITHOUT THE APPROVAL OF MICRO SWITCH.

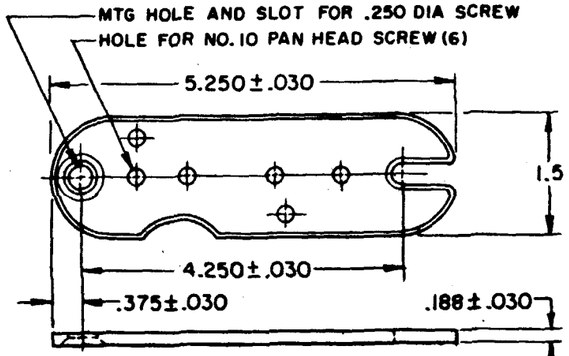

MOUNTING BRACKET (1) AND 10-32 UNF X .250 REF PAN HEAD SCREW (2) FURNISHED UNASSEMBLED
SCALE – HALF SIZE

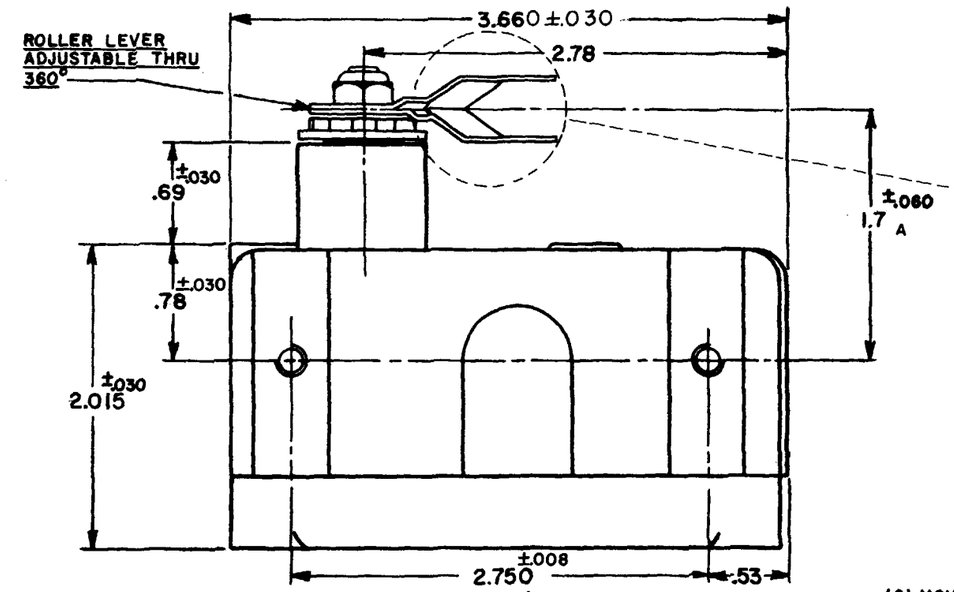

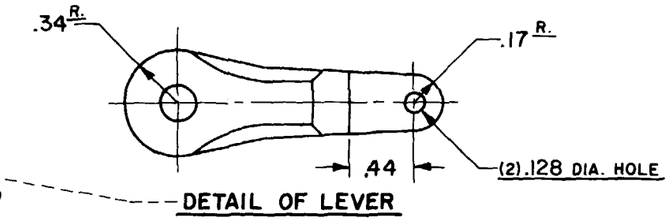

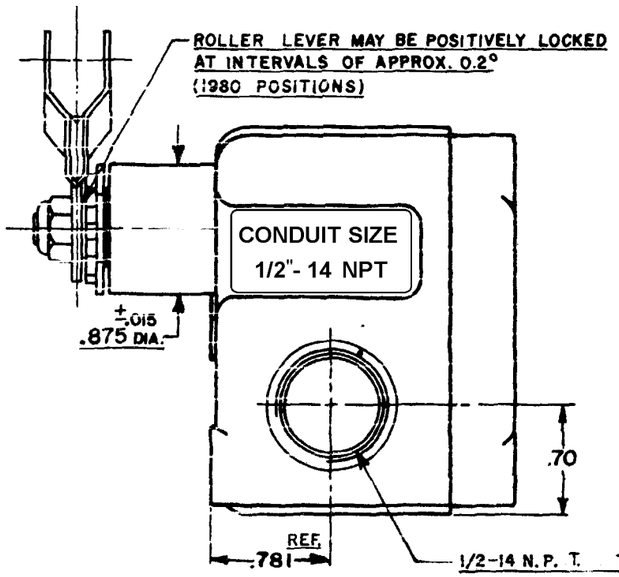

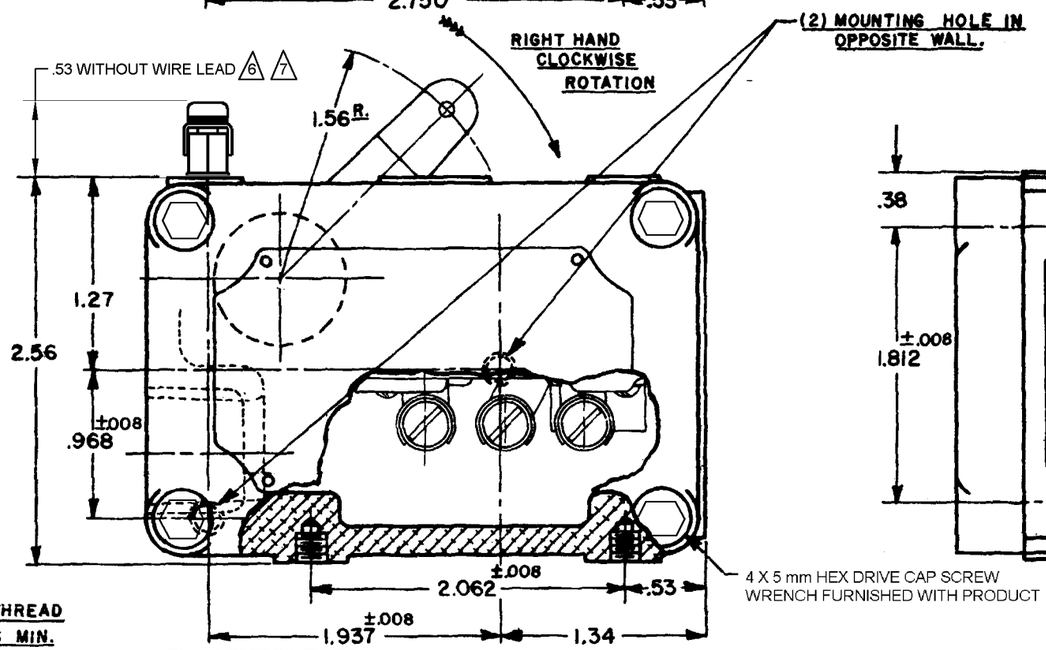

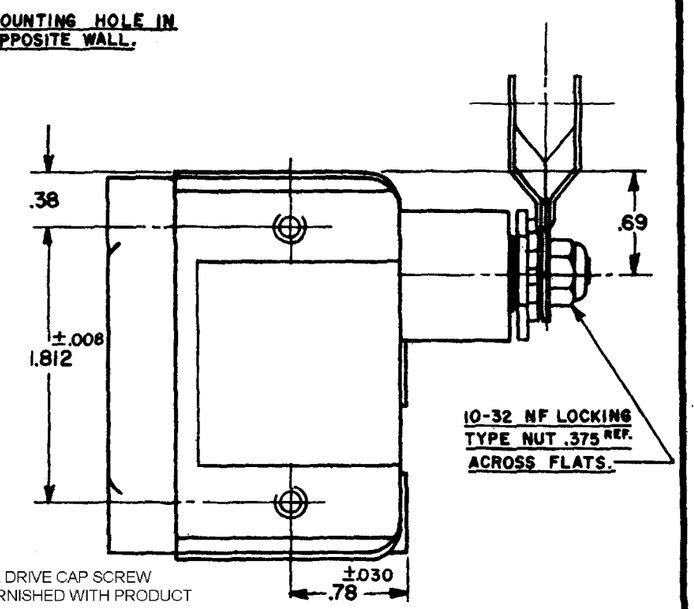

CHARACTERISTICS

OPERATING FORCE ---------- 8-20 OZ.

RELEASE FORCE ---------- 4 OZ. MIN.
PRETRAVEL ---------- .219 MAX. (8°)
DIFFERENTIAL TRAVEL --- .007 MAX. (14°)
OVERTRAVEL --- DO NOT OVERTRAVEL MORE THAN 90°.
SWITCH–BASIC REPLACEMENT ---- BZ-2R-P4

ELECTRICAL DATA

CONTACT ARRANGEMENT	BREAK DISTANCE
S.P.D.T.	.020 MIN.

-L96- 15 A-125, 250, OR 480 VAC
1/2 A-125 VDC; 1/4 A-250 VDC
1/8 HP-125 VAC, 1/4 HP-250 VAC

SCALE ------ FULL
DO NOT SCALE PRINT

UNLESS OTHERWISE SPECIFIED
DIMENSIONS ARE IN INCHES
TOLERANCES ARE:

ONE PLACE	(.0)	±.030
TWO PLACE	(.00)	±.015
THREE PLACE	(.000)	±.008
ANGLES		±

WEIGHT

NOTE–
1 – (8) MOUNTING SCREW HOLES, 10-32 NF-2B THREADS X .219 REF. DEEP.
2 – 8-32 NC X .219 REF. TERMINAL SCREWS AND CUPWASHERS.
3 – EXPLOSION PROOF – UNDERWRITERS LAB. INC. LISTED FOR HAZARDOUS LOCATIONS NEMA 7, CLASS I GROUPS C AND D NEMA 9, CLASS II GROUPS E, F AND G.
4 - EUROPEAN HAZARDOUS LOCATIONS DESIGNATION: Ex d IIB + H2 T6 CATAGORY II 2 G
5 - SEAL RATING: NEMA 1
6 EXTERNAL GROUND SCREW MAY BE ASSEMBLED TO ANY UNUSED MOUNTING SCREW HOLE
7 ASSEMBLE PROVIDED SPLIT LOCKWASHER BETWEEN GROUND LUG AND HOUSING

L	C073019
	MAM 19 SEP 92
M	0012750
	KR 27APR05
N	0068804
	MBN 27AUG10

EX-AR68
REPLACES
S.R. 5026
RELEASE NO.
M
DRAWING NUMBER
27AUG10
14
ISSUE
CMH
CHECK

REVISIONS

A	C.O. 11034	K. A. F. 28 DEC. 56	27 Jan. 56
B	C015608	M B F 9 FEB 61	
C	C017653	H B W 22 FEB 64	EV
D	C018276	RES JUNE 64	
	C019878	W E G OCT 66	
	C026103	D L F 8 JUL 69	26 Jan 73
	C031559	G L H JUN 73	
	CO 58360	CSH NOV 85	GCH
	C061381	D A W APR 87	
	CO 70715B	TSM OCT 91	

CHECK
26, JAN. '56
DRAWN
D.A.W.
RASTER 74-96.3

Компания «ЭлектроПласт» предлагает заключение долгосрочных отношений при поставках импортных электронных компонентов на взаимовыгодных условиях!

Наши преимущества:

- Оперативные поставки широкого спектра электронных компонентов отечественного и импортного производства напрямую от производителей и с крупнейших мировых складов;
- Поставка более 17-ти миллионов наименований электронных компонентов;
- Поставка сложных, дефицитных, либо снятых с производства позиций;
- Оперативные сроки поставки под заказ (от 5 рабочих дней);
- Экспресс доставка в любую точку России;
- Техническая поддержка проекта, помощь в подборе аналогов, поставка прототипов;
- Система менеджмента качества сертифицирована по Международному стандарту ISO 9001;
- Лицензия ФСБ на осуществление работ с использованием сведений, составляющих государственную тайну;
- Поставка специализированных компонентов (Xilinx, Altera, Analog Devices, Intersil, Interpoint, Microsemi, Aeroflex, Peregrine, Syfer, Eurofarad, Texas Instrument, Miteq, Cobham, E2V, MA-COM, Hittite, Mini-Circuits,General Dynamics и др.);

Помимо этого, одним из направлений компании «ЭлектроПласт» является направление «Источники питания». Мы предлагаем Вам помощь Конструкторского отдела:

- Подбор оптимального решения, техническое обоснование при выборе компонента;
- Подбор аналогов;
- Консультации по применению компонента;
- Поставка образцов и прототипов;
- Техническая поддержка проекта;
- Защита от снятия компонента с производства.

Как с нами связаться

Телефон: 8 (812) 309 58 32 (многоканальный)
Факс: 8 (812) 320-02-42
Электронная почта: org@eplast1.ru
Адрес: 198099, г. Санкт-Петербург, ул. Калинина, дом 2, корпус 4, литера А.