| LED Signalleuchten | Einbaudurchmesser 8mm | 130 VAC und 230 VAC |
|---|---|---|
| LED Indicators | Body diameter 8mm | 130 VAC and 230 VAC |

57-0096

| Bestell-Nr. Part No. | Farbe Colour | $V_{OP}$ +10% (VAC) | $I_{OP\ typ.}$ (mA) | $I_{V\ typ.}$ (mcd) |
|---|---|---|---|---|
| 1951*130 | Rot / Red | 130 | 5 | 36 |
| 1951*131 | Grün / Green | 130 | 5 | 10 |
| 1951*132 | Gelb / Yellow | 130 | 5 | 15 |
| | | | | |
| 1951*230 | Rot / Red | 230 | 3 | 22 |
| 1951*231 | Grün / Green | 230 | 3 | 5 |
| 1951*232 | Gelb / Yellow | 230 | 3 | 7 |

Elektrische und optische Daten sind bei $T_U$ = 25°C gemessen.
Electrical and optical data are measured at $T_A$ = 25°C.

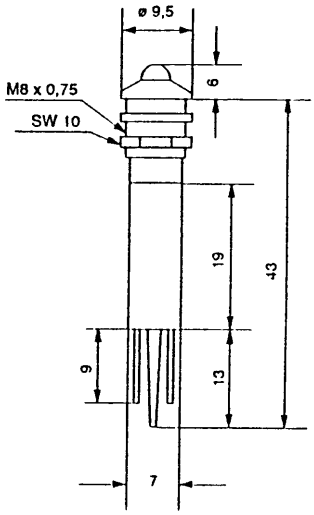


Mit Trennschutz
with isolating spacer

Umgebungstemperatur ($T_U$) : -25°C - +60°C
Lagertemperatur ($T_{STG}$) : -25°C - +85°C

SCHUTZART: **IP 67** (auf Anfrage)
nach DIN EN 60529

Frontseitig zwischen LED und Gehäuse, sowie zwischen Gehäuse und Frontplatte bei Verwendung des mitgelieferten Dichtringes.

* Die Signalleuchte kann mit Glanzchrom oder Schwarzchrom geliefert werden. Die 5. Stelle der Bestellnummer wird mit **0** oder **1** codiert.

Glanzchrom = 0 Schwarzchrom = 1

Beispiel: 1951**0**130 Rot mit Glanzchrom
1951**1**130 Rot mit Schwarzchrom

**ACHTUNG:** **Hinweise zur Anwendung, s. Kundeninformation 97.001a**

**LED Signalleuchten mit anderen Spannungen auf Anfrage**
Technische Änderungen vorbehalten

Ambient temperature ($T_A$) : -25°C - +60°C
Storage temperature ($T_{STG}$) : -25°C - +85°C

DEGREE OF PROTECTION: **IP 67** (upon request)
in accordance to DIN EN 60529

Gap between LED and bezel and gap between bezel and frontplate sealed to **IP 67** when using the supplied gasket.

* The LED indicator can be delivered in bright or black chrome reflector. The 5. digit has to be coded with **0** or **1**.

Bright chrome = 0 Black chrome = 1

Example: 1951**0**130 Red with bright chrome
1951**1**130 Red with black chrome

**ATTENTION:** **Instruction for application, s. customer information 97.001a**

**LED Indicators with other voltages upon request**
Specification subject to change without notice


© EBT, 1997

Компания «ЭлектроПласт» предлагает заключение долгосрочных отношений при поставках импортных электронных компонентов на взаимовыгодных условиях!

Наши преимущества:

- Оперативные поставки широкого спектра электронных компонентов отечественного и импортного производства напрямую от производителей и с крупнейших мировых складов;
- Поставка более 17-ти миллионов наименований электронных компонентов;
- Поставка сложных, дефицитных, либо снятых с производства позиций;
- Оперативные сроки поставки под заказ (от 5 рабочих дней);
- Экспресс доставка в любую точку России;
- Техническая поддержка проекта, помощь в подборе аналогов, поставка прототипов;
- Система менеджмента качества сертифицирована по Международному стандарту ISO 9001;
- Лицензия ФСБ на осуществление работ с использованием сведений, составляющих государственную тайну;
- Поставка специализированных компонентов (Xilinx, Altera, Analog Devices, Intersil, Interpoint, Microsemi, Aeroflex, Peregrine, Syfer, Eurofarad, Texas Instrument, Miteq, Cobham, E2V, MA-COM, Hittite, Mini-Circuits,General Dynamics и др.);

Помимо этого, одним из направлений компании «ЭлектроПласт» является направление «Источники питания». Мы предлагаем Вам помощь Конструкторского отдела:

- Подбор оптимального решения, техническое обоснование при выборе компонента;
- Подбор аналогов;
- Консультации по применению компонента;
- Поставка образцов и прототипов;
- Техническая поддержка проекта;
- Защита от снятия компонента с производства.

**Как с нами связаться**

**Телефон:** 8 (812) 309 58 32 (многоканальный)
**Факс:** 8 (812) 320-02-42
**Электронная почта:** org@eplast1.ru
**Адрес:** 198099, г. Санкт-Петербург, ул. Калинина, дом 2, корпус 4, литера А.