THIS DRAWING IS UNPUBLISHED. RELEASED FOR PUBLICATION -,- .
© COPYRIGHT - BY TYCO ELECTRONICS CORPORATION. ALL RIGHTS RESERVED.

LOC	DIST
AJ	00

REVISIONS

P	LTR	DESCRIPTION	DATE	DWN	APVD
	H	REVISED PER ECO 06-024121	1/29/2007	DW	JL

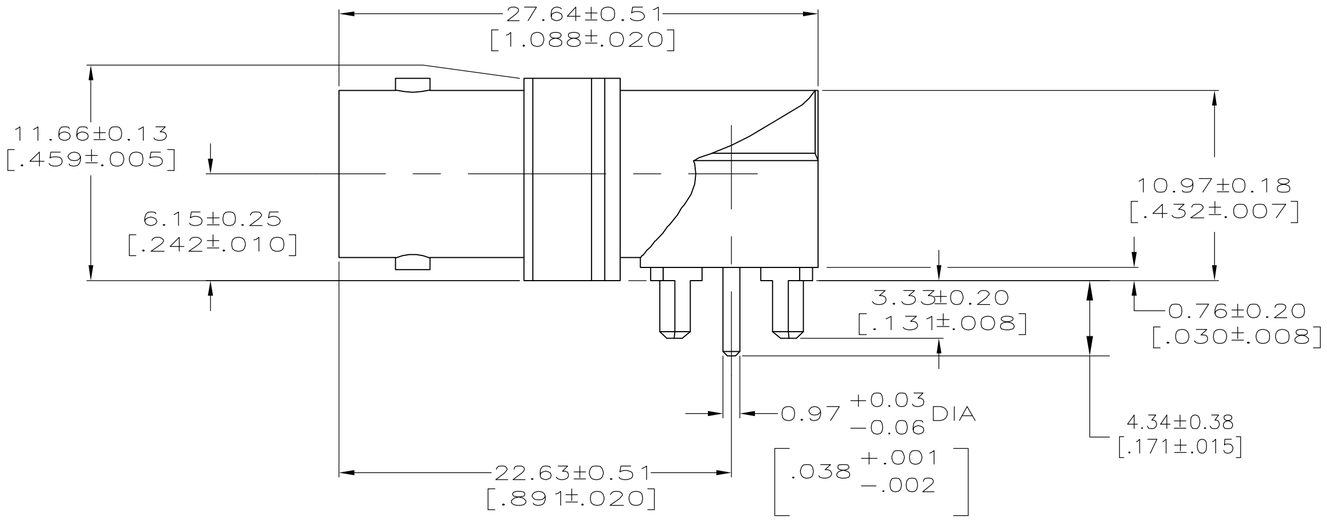

1. ZINC PER QQ-Z-363.
2. BERYLLIUM COPPER PER QQ-C-530.
3. PTFE PER MIL-P-19468.
4. TIN-LEAD PLATE PER ASTM B 545, 3.81 μm [.000150] MIN THICK.
5. GOLD PLATE PER MIL-G-45204, 0.76μm [.000030] MINIMUM THICK.
6. INTERFACE PER MIL-C-39012
7. MODIFIED MAJOR DIAMETER TO 12.29 [.484]

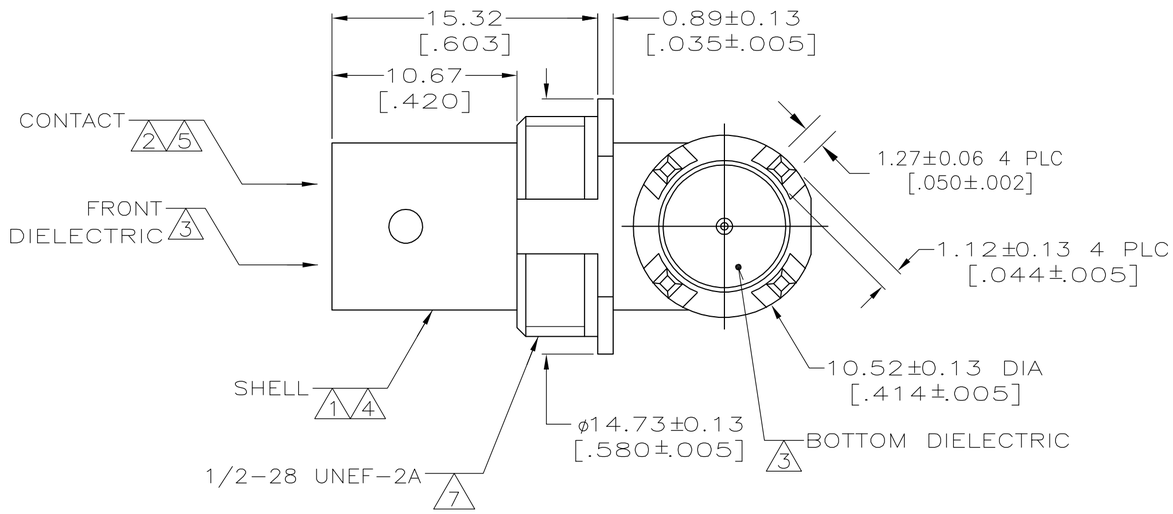

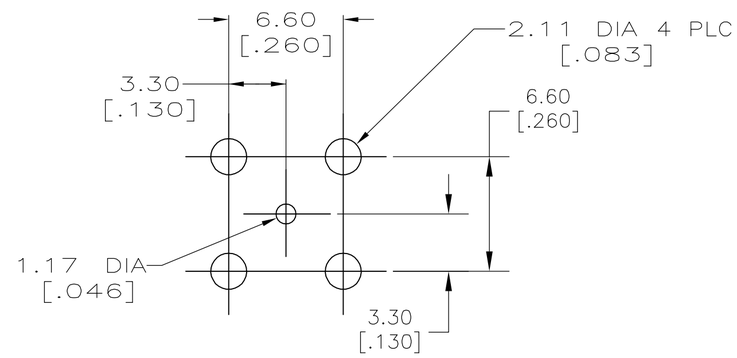

PCB CONFIGURATION

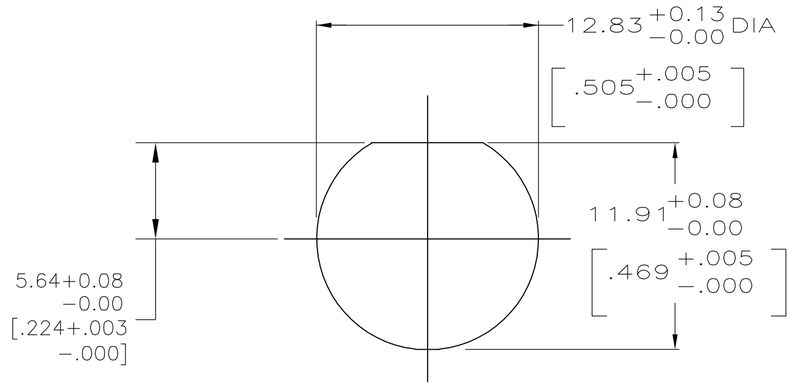

RECOMMENDED PANEL CUTOUT

SUPERSEDED BY 1274425-2	1274425-2
	1274425-1
	PART NUMBER

THIS DRAWING IS A CONTROLLED DOCUMENT.

DIMENSIONS: INCHES

TOLERANCES UNLESS OTHERWISE SPECIFIED:
0 PLC ± -
1 PLC ± -
2 PLC ± 0.08 [.003]
3 PLC ± -
4 PLC ± -
ANGLES ± -

MATERIAL: SEE NOTES 1 - 4

FINISH: SEE NOTES 5, 6

DWN J. LIPPERT 1-3-00
CHK J. LIPPERT 1-3-00
APVD J. LIPPPERT 1-3-00
PRODUCT SPEC —
APPLICATION SPEC —
WEIGHT —

tyco Electronics
Tyco Electronics Corporation
Harrisburg, PA 17105-3608

NAME: JACK, RIGHT ANGLE, 75 OHM, PCB, BNC

SIZE	CAGE CODE	DRAWING NO	RESTRICTED TO
A2	00779	C-1274425	—

CUSTOMER DRAWING | SCALE 4:1 | SHEET 1 OF 1 | REV H

1274425

Компания «ЭлектроПласт» предлагает заключение долгосрочных отношений при поставках импортных электронных компонентов на взаимовыгодных условиях!

Наши преимущества:

- Оперативные поставки широкого спектра электронных компонентов отечественного и импортного производства напрямую от производителей и с крупнейших мировых складов;
- Поставка более 17-ти миллионов наименований электронных компонентов;
- Поставка сложных, дефицитных, либо снятых с производства позиций;
- Оперативные сроки поставки под заказ (от 5 рабочих дней);
- Экспресс доставка в любую точку России;
- Техническая поддержка проекта, помощь в подборе аналогов, поставка прототипов;
- Система менеджмента качества сертифицирована по Международному стандарту ISO 9001;
- Лицензия ФСБ на осуществление работ с использованием сведений, составляющих государственную тайну;
- Поставка специализированных компонентов (Xilinx, Altera, Analog Devices, Intersil, Interpoint, Microsemi, Aeroflex, Peregrine, Syfer, Eurofarad, Texas Instrument, Miteq, Cobham, E2V, MA-COM, Hittite, Mini-Circuits,General Dynamics и др.);

Помимо этого, одним из направлений компании «ЭлектроПласт» является направление «Источники питания». Мы предлагаем Вам помощь Конструкторского отдела:

- Подбор оптимального решения, техническое обоснование при выборе компонента;
- Подбор аналогов;
- Консультации по применению компонента;
- Поставка образцов и прототипов;
- Техническая поддержка проекта;
- Защита от снятия компонента с производства.

Как с нами связаться

Телефон: 8 (812) 309 58 32 (многоканальный)
Факс: 8 (812) 320-02-42
Электронная почта: org@eplast1.ru
Адрес: 198099, г. Санкт-Петербург, ул. Калинина, дом 2, корпус 4, литера А.