CSIC10-1200

SILICON CARBIDE SCHOTTKY RECTIFIER 10 AMP, 1200 VOLT

TO-220-2 CASE

Central Semiconductor Corp.™

www.centralsemi.com

DESCRIPTION:

The CENTRAL SEMICONDUCTOR CSIC10-1200 is a silicon carbide Schottky rectifier designed for high frequency systems where energy efficiency and thermal performance are critical design elements.

MARKING: FULL PART NUMBER

FEATURES:

- Positive temperature coefficient
- High reverse voltage
- High operating temperaure (175°C MAX)
- Stable switching over temperature extremes

APPLICATIONS:

- Power inverters
- Industrial motor drives
- Switch-mode power supplies
- Power factor correction
- Over-current protection

MAXIMUM RATINGS: (T_C=25°C unless otherwise noted)

	SYMBOL		UNITS
Peak Repetitive Reverse Voltage	V_{RRM}	1200	V
Peak Reverse Surge Voltage	V_{RSM}	1200	V
DC Blocking Voltage	V_R	1200	V
Average Rectified Forward Current (T_C=130°C)	I_O	10	A
Continuous Forward Current (T_C=130°C)	I_F	14	A
Peak Forward Surge Current, tp=8.3ms	I_{FSM}	50	A
Power Dissipation	P_D	150	W
Power Dissipation (T_C=130°C)	P_D	42	W
Operating and Storage Junction Temperature	T_J, T_{stg}	-55 to +175	°C
Thermal Resistance	Θ_{JC}	1.0	°C/W

ELECTRICAL CHARACTERISTICS: (T_J=25°C unless otherwise noted)

SYMBOL	TEST CONDITIONS	TYP	MAX	UNIT
I_R	V_R=1200V	60	400	µA
I_R	V_R=1200V, T_J=175°C	0.09	1.0	mA
V_F	I_F=10A	1.55	1.8	V
V_F	I_F=10A, T_J=175°C	2.3	3.0	V
Q_C	V_R=800V, I_F=10A, di/dt=750A/µs	54		nC
C_J	V_R=1.0V, f=1.0MHz	477		pF
C_J	V_R=300V, f=1.0MHz	50		pF
C_J	V_R=600V, f=1.0MHz	41		pF

CSIC10-1200

SILICON CARBIDE
SCHOTTKY RECTIFIER
10 AMP, 1200 VOLT

TO-220-2 CASE - MECHANICAL OUTLINE

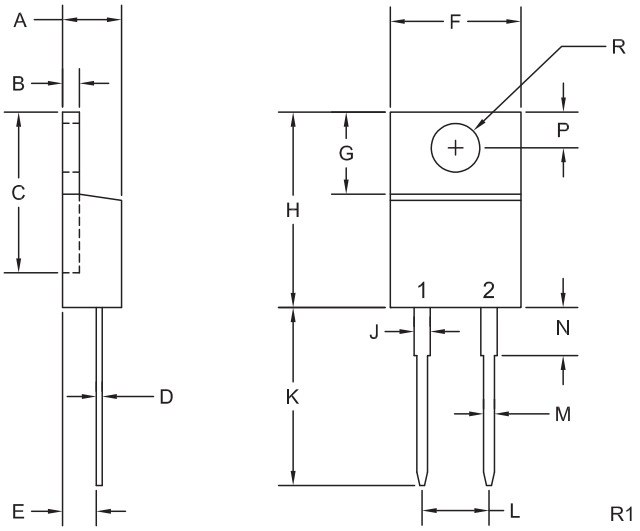

LEAD CODE:
1) Cathode
2) Anode
Tab is Common to Pin 1

MARKING: FULL PART NUMBER

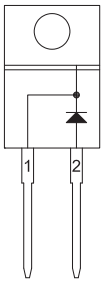

DIMENSIONS				
	INCHES		MILLIMETERS	
SYMBOL	MIN	MAX	MIN	MAX
A	0.170	0.190	4.32	4.83
B	0.045	0.055	1.14	1.40
C	0.460	0.507	11.68	12.88
D	0.013	0.024	0.33	0.61
E	0.080	0.115	2.03	2.92
F	0.380	0.420	9.65	10.67
G	0.230	0.270	5.84	6.86
H	0.570	0.615	14.48	15.62
J	0.044	0.070	1.14	1.78
K	0.500	0.580	12.70	14.73
L	0.200		5.08	
M	0.025	0.036	0.64	0.91
N	0.120	0.240	3.05	6.10
P	0.100	0.120	2.54	3.05
R (DIA)	0.143	0.156	3.63	3.96

TO-220-2 (REV: R1)

R2 (4-February 2013)

CSIC10-1200

SILICON CARBIDE
SCHOTTKY RECTIFIER
10 AMP, 1200 VOLT

TYPICAL ELECTRICAL CHARACTERISTICS

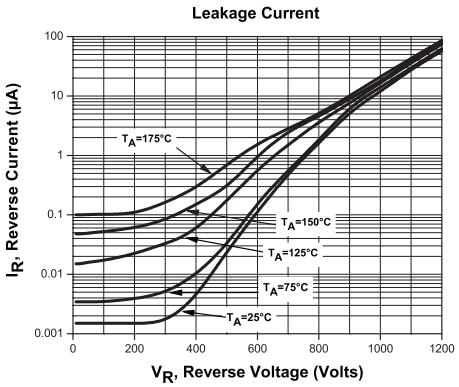

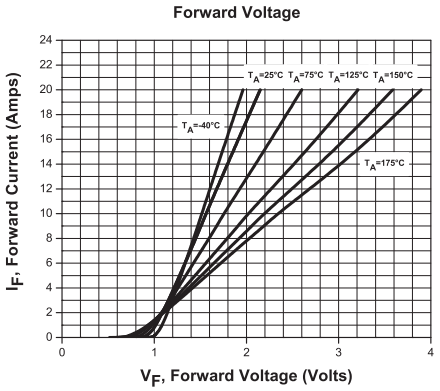

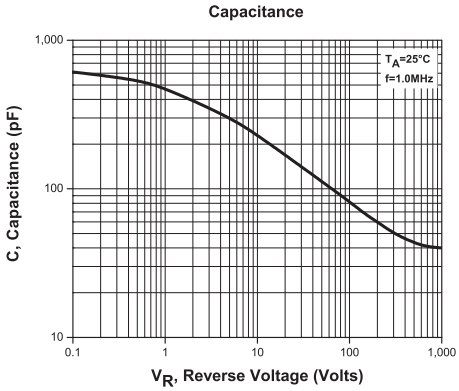

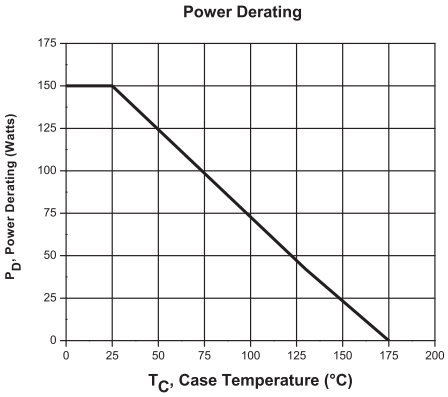

Компания «ЭлектроПласт» предлагает заключение долгосрочных отношений при поставках импортных электронных компонентов на взаимовыгодных условиях!

Наши преимущества:

- Оперативные поставки широкого спектра электронных компонентов отечественного и импортного производства напрямую от производителей и с крупнейших мировых складов;
- Поставка более 17-ти миллионов наименований электронных компонентов;
- Поставка сложных, дефицитных, либо снятых с производства позиций;
- Оперативные сроки поставки под заказ (от 5 рабочих дней);
- Экспресс доставка в любую точку России;
- Техническая поддержка проекта, помощь в подборе аналогов, поставка прототипов;
- Система менеджмента качества сертифицирована по Международному стандарту ISO 9001;
- Лицензия ФСБ на осуществление работ с использованием сведений, составляющих государственную тайну;
- Поставка специализированных компонентов (Xilinx, Altera, Analog Devices, Intersil, Interpoint, Microsemi, Aeroflex, Peregrine, Syfer, Eurofarad, Texas Instrument, Miteq, Cobham, E2V, MA-COM, Hittite, Mini-Circuits,General Dynamics и др.);

Помимо этого, одним из направлений компании «ЭлектроПласт» является направление «Источники питания». Мы предлагаем Вам помощь Конструкторского отдела:

- Подбор оптимального решения, техническое обоснование при выборе компонента;
- Подбор аналогов;
- Консультации по применению компонента;
- Поставка образцов и прототипов;
- Техническая поддержка проекта;
- Защита от снятия компонента с производства.

Как с нами связаться

Телефон: 8 (812) 309 58 32 (многоканальный)
Факс: 8 (812) 320-02-42
Электронная почта: org@eplast1.ru
Адрес: 198099, г. Санкт-Петербург, ул. Калинина, дом 2, корпус 4, литера А.