DIMENSIONS

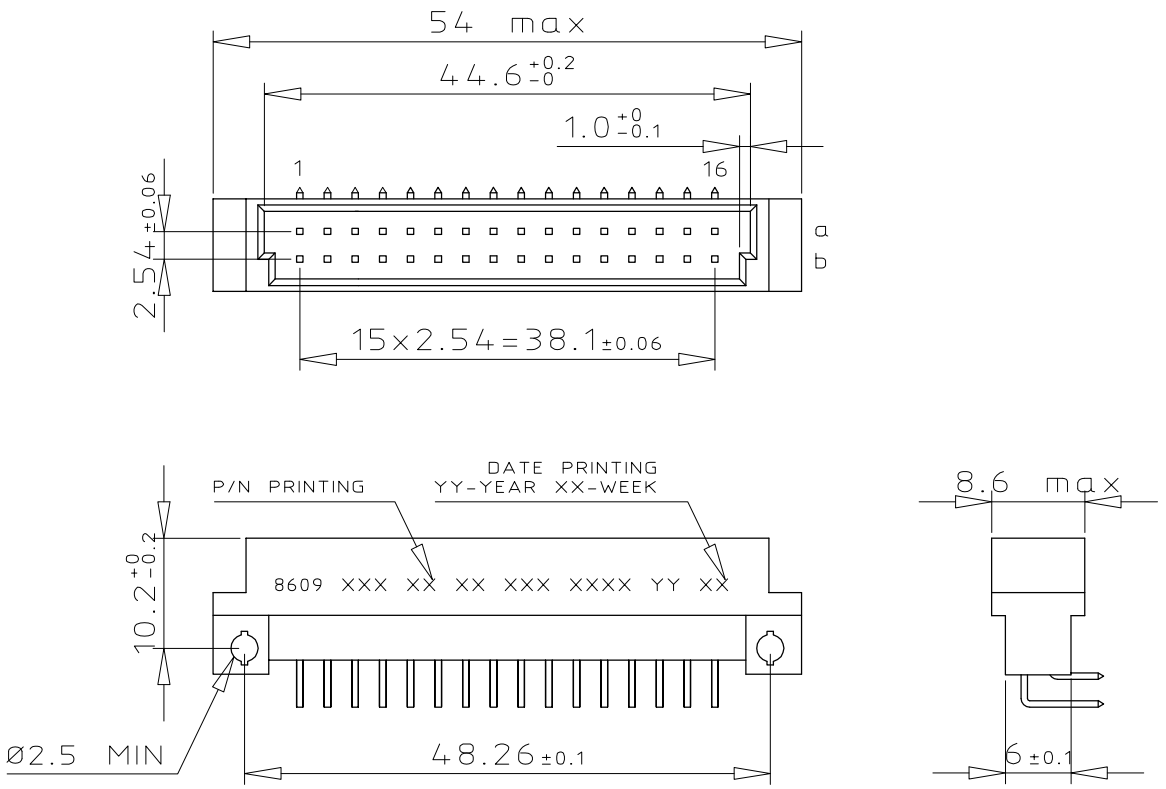

TERMINATION

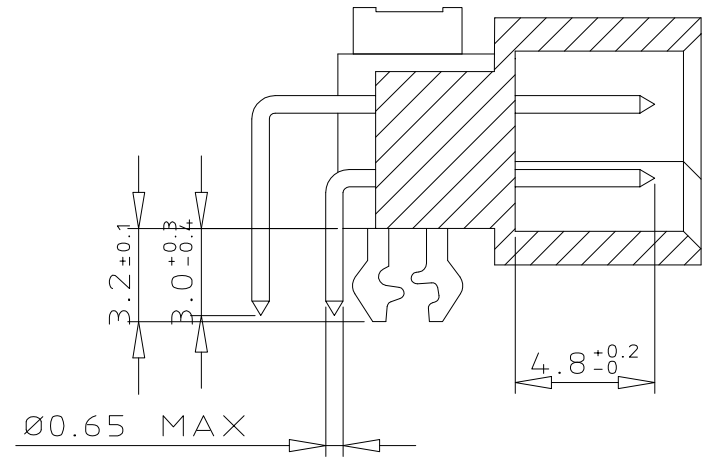

ORDERING INFORMATION

SERIES	8609	2	32	5	3	13	7	4	5	ELF

ROWS FITTED WITH CONTACTS
- ROW a b – 2 — 32
- ROW a – – 1 — 16

NO. OF CONTACTS

TYPE OF INSULATOR
- 2 ROW MALE INSULATOR — 5

METHOD OF MOUNTING
- STANDARD MOUNTING – STYLE B/2 — 3

TERMINATION
- ANGLED SPILL — 13

OPTIONS
- NO OPTION — 7
- WITH HARPOONS — H

PERFORMANCE CLASS
- DIN 41612 CLASS 3 — 4
- DIN 41612 CLASS 2 — 5
- DIN 41612 CLASS 1 — 6
- AS PER MIL C 55302 / JSS 50808 — 8

PITCH PER ROW
- 2.54 mm — 5

LEAD FREE VERSION — ELF

PCB LAYOUT

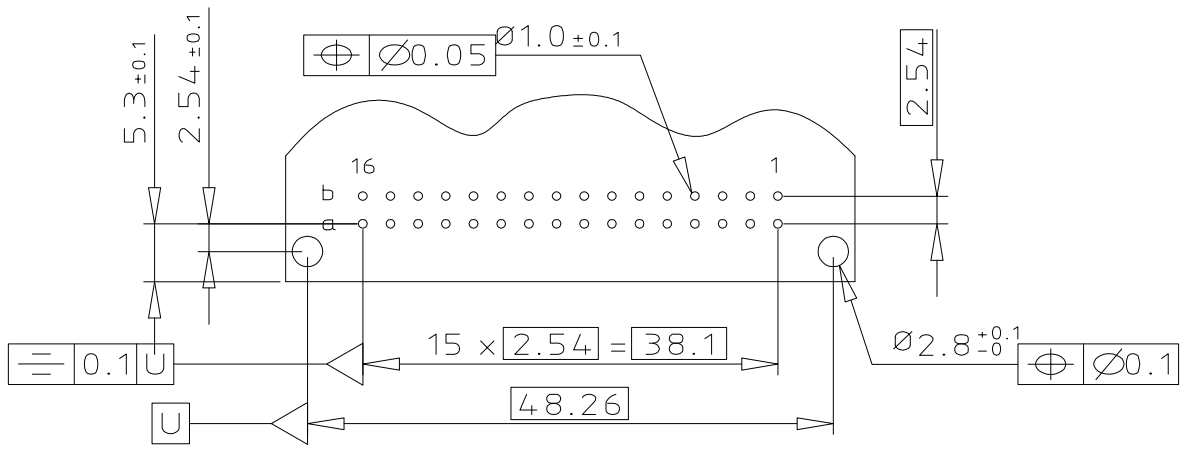

GENERAL CHARACTERISTICS & RoHS INFO

REFER DRAWING C-8609-0000A

ltr	ecn no	dr	date
A	104-0063	MINI	2004-09-17
B	105-0089	MINI	2005-05-19
C	106-0061	MINI	2006-05-31
D	107-0155	KR	2007-11-14
E	108-0146	KR	2008-10-21

dr	MINI K V	2004-09-17
engr	RAKHEE G	2004-09-17
chr	KESAVAN R	2008-10-21
appd	KESAVAN R	2008-10-21

mat'l. code: SEE DWG C-8609-0000A

surface: ISO 1302

tolerance: ISO 406 ISO 1101

tolerances unless otherwise specified: angles 0°±2°; linear 0.X ±0.1; 0.XX ±0.1; 0.XXX ±0.1

projection

mm

scale 3:2

product family: 8609

title: DIN STANDARD HEADER ANGLED SPILL DIN 41612 STYLE B/2

dwg no: C-8609-2009

sheet 1 of 1

size: A3

type: Product Customer Drawing

sheet index: revision E; sheet 1

form: A3

FCIconnect.com
Copyright FCI
PDM: Rev:E STATUS: Released Printed: May 14, 2011

Компания «ЭлектроПласт» предлагает заключение долгосрочных отношений при поставках импортных электронных компонентов на взаимовыгодных условиях!

Наши преимущества:

- Оперативные поставки широкого спектра электронных компонентов отечественного и импортного производства напрямую от производителей и с крупнейших мировых складов;
- Поставка более 17-ти миллионов наименований электронных компонентов;
- Поставка сложных, дефицитных, либо снятых с производства позиций;
- Оперативные сроки поставки под заказ (от 5 рабочих дней);
- Экспресс доставка в любую точку России;
- Техническая поддержка проекта, помощь в подборе аналогов, поставка прототипов;
- Система менеджмента качества сертифицирована по Международному стандарту ISO 9001;
- Лицензия ФСБ на осуществление работ с использованием сведений, составляющих государственную тайну;
- Поставка специализированных компонентов (Xilinx, Altera, Analog Devices, Intersil, Interpoint, Microsemi, Aeroflex, Peregrine, Syfer, Eurofarad, Texas Instrument, Miteq, Cobham, E2V, MA-COM, Hittite, Mini-Circuits,General Dynamics и др.);

Помимо этого, одним из направлений компании «ЭлектроПласт» является направление «Источники питания». Мы предлагаем Вам помощь Конструкторского отдела:

- Подбор оптимального решения, техническое обоснование при выборе компонента;
- Подбор аналогов;
- Консультации по применению компонента;
- Поставка образцов и прототипов;
- Техническая поддержка проекта;
- Защита от снятия компонента с производства.

Как с нами связаться

Телефон: 8 (812) 309 58 32 (многоканальный)
Факс: 8 (812) 320-02-42
Электронная почта: org@eplast1.ru
Адрес: 198099, г. Санкт-Петербург, ул. Калинина, дом 2, корпус 4, литера А.