THIS DRAWING IS UNPUBLISHED. RELEASED FOR PUBLICATION ,19 .
© COPYRIGHT 19 BY AMP INCORPORATED. ALL RIGHTS RESERVED.

LOC	DIST
DY	-

REVISIONS

P	LTR	DESCRIPTION	DATE	DWN	APVD
	B	REVISED ECR-10-012418	11JUN10	PTY	LSF

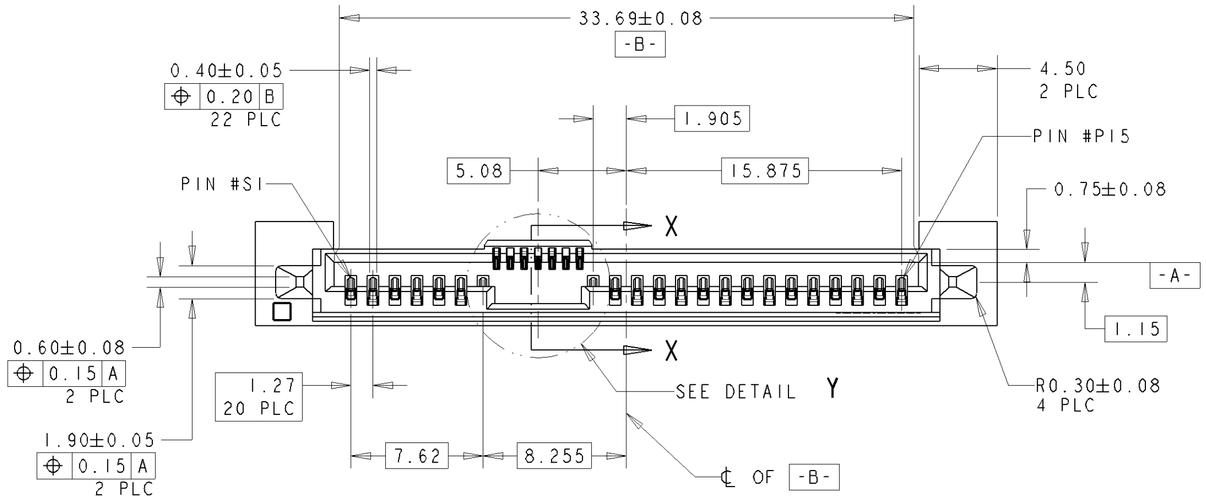

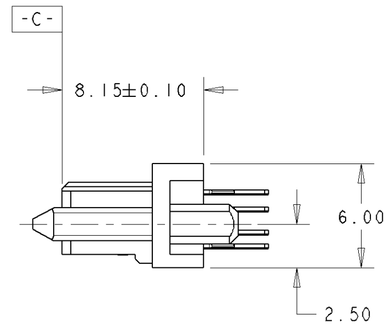

NOTES:

1. MATERIAL:
   HOUSING: HIGH TEMP THERMOPLASTIC, UL94V-0, COLOR: BLACK
   CONTACT: COPPER ALLOY
   BOARDLOCK: COPPER ALLOY
2. FINISH:
   CONTACT AREA: MIN 0.76um GOLD PLATING
   SOLDERTAIL: MIN 2.54um MATTE TIN PLATING
   UNDERPLATE: MIN 1.27um NICKEL PLATING
3. PIN #P4 AND #P12 ONLY

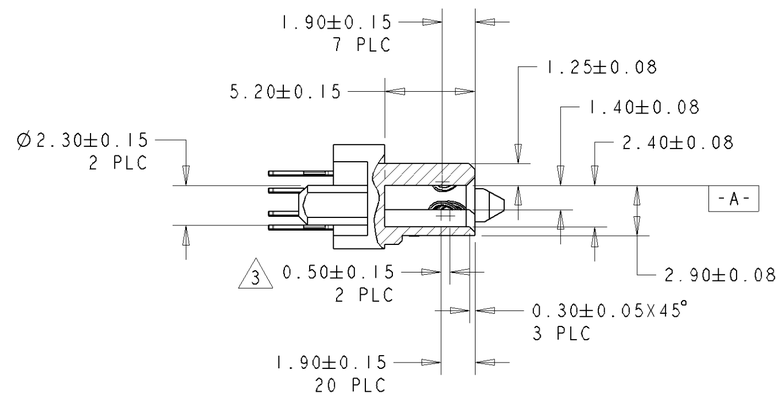

SECTION X-X

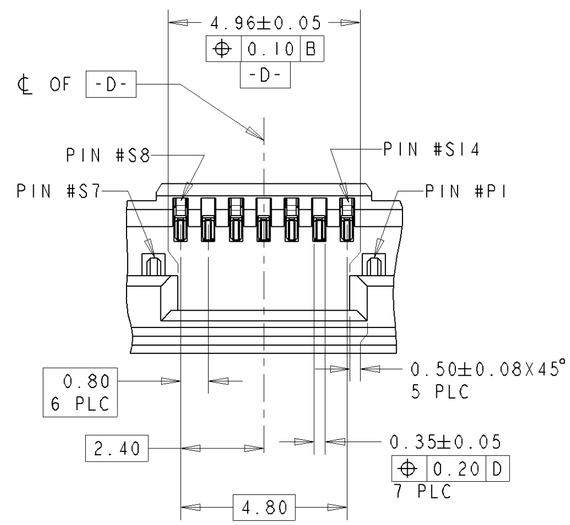

DETAIL Y
SCALE 8:1

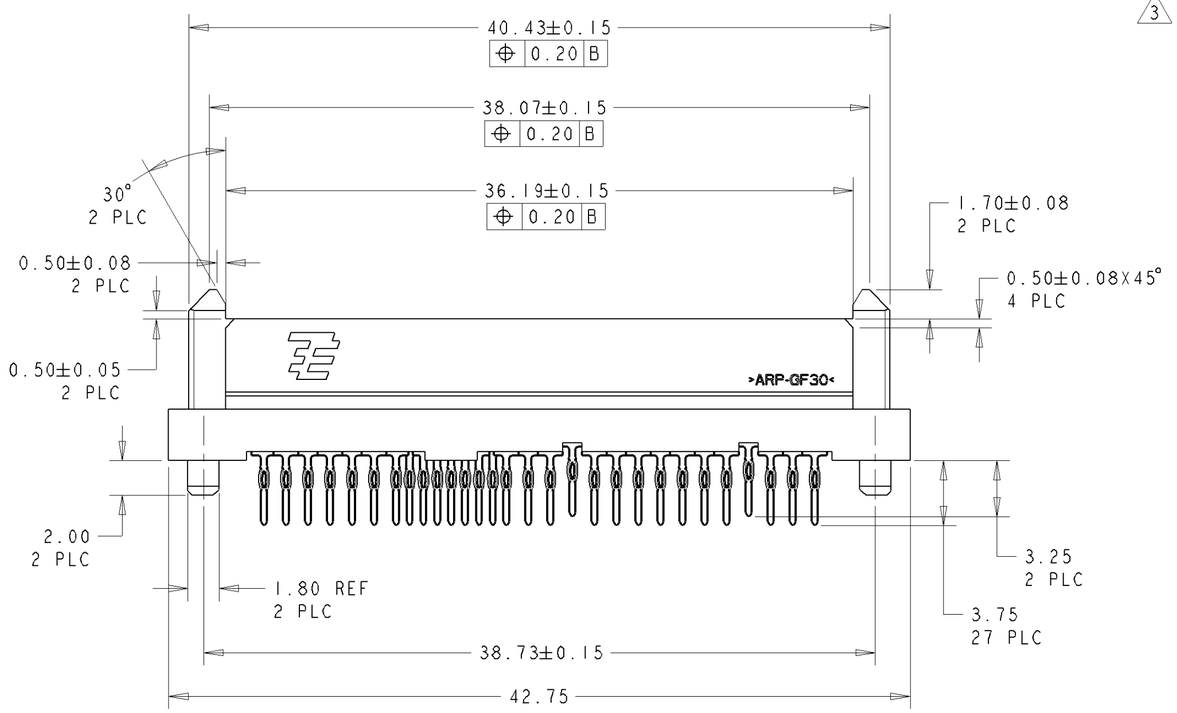

1735368-1
PART NUMBER

THIS DRAWING IS A CONTROLLED DOCUMENT FOR AMP INCORPORATED. IT IS SUBJECT TO CHANGE AND THE CONTROLLING ENGINEERING ORGANIZATION SHOULD BE CONTACTED FOR THE LATEST REVISION.

DIMENSIONS: mm

TOLERANCES UNLESS OTHERWISE SPECIFIED:
0 PLC ±-
1 PLC ±-
2 PLC ±0.20
3 PLC ±-
4 PLC ±-
ANGLES ±3°
FINISH 2

MATERIAL 1

DWN	SK LEAW	31JUL2006
CHK	SF LEONG	31JUL2006
APVD	SF LEONG	31JUL2006
PRODUCT SPEC	108-51067	
APPLICATION SPEC	114-51013	
WEIGHT	-	

CUSTOMER DRAWING

tyco Electronics
Tyco Electronics Singapore Pte. Ltd.

NAME: SAS BACKPLANE RECEPTACLE, VERTICAL, PRESS-FIT

SIZE	CAGE CODE	DRAWING NO
A2	00779	C-1735368

SCALE	SHEET	OF	REV
4:1	1	2	B

THIS DRAWING IS UNPUBLISHED. RELEASED FOR PUBLICATION ,19 .
© COPYRIGHT 19 BY AMP INCORPORATED. ALL RIGHTS RESERVED.

LOC	DIST
DY	-

REVISIONS

P	LTR	DESCRIPTION	DATE	DWN	APVD
	-	SEE SHEET 1	-	-	-

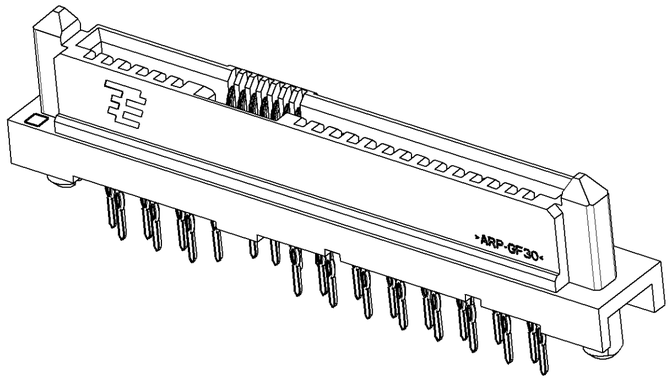

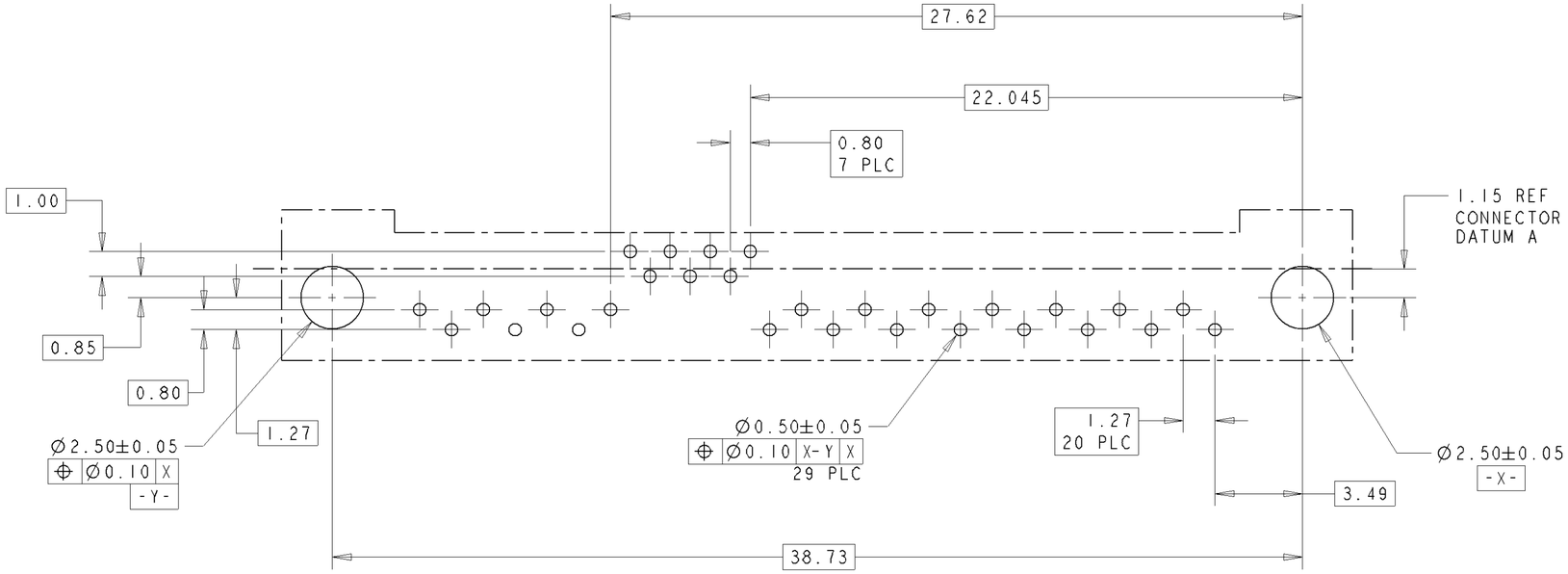

RECOMMENDED PCB LAYOUT
MIN BOARD THICKNESS: 1.44mm
SCALE 6:1

THIS DRAWING IS A CONTROLLED DOCUMENT FOR AMP INCORPORATED. IT IS SUBJECT TO CHANGE AND THE CONTROLLING ENGINEERING ORGANIZATION SHOULD BE CONTACTED FOR THE LATEST REVISION.

DIMENSIONS: mm

TOLERANCES UNLESS OTHERWISE SPECIFIED:
0 PLC ±-
1 PLC ±-
2 PLC ±0.20
3 PLC ±-
4 PLC ±-
ANGLES ±3°
FINISH -

MATERIAL -

DWN SK LEAW	31JUL2006	
CHK SF LEONG	31JUL2006	
APVD SF LEONG	31JUL2006	
PRODUCT SPEC 108-51067		
APPLICATION SPEC 114-51013		
WEIGHT -		

tyco Electronics — Tyco Electronics Singapore Pte. Ltd.

NAME: SAS BACKPLANE RECEPTACLE, VERTICAL, PRESS-FIT

SIZE	CAGE CODE	DRAWING NO
A2	00779	C-1735368

CUSTOMER DRAWING

SCALE	SHEET	OF	REV
4:1	2	2	B

Компания «ЭлектроПласт» предлагает заключение долгосрочных отношений при поставках импортных электронных компонентов на взаимовыгодных условиях!

Наши преимущества:

- Оперативные поставки широкого спектра электронных компонентов отечественного и импортного производства напрямую от производителей и с крупнейших мировых складов;
- Поставка более 17-ти миллионов наименований электронных компонентов;
- Поставка сложных, дефицитных, либо снятых с производства позиций;
- Оперативные сроки поставки под заказ (от 5 рабочих дней);
- Экспресс доставка в любую точку России;
- Техническая поддержка проекта, помощь в подборе аналогов, поставка прототипов;
- Система менеджмента качества сертифицирована по Международному стандарту ISO 9001;
- Лицензия ФСБ на осуществление работ с использованием сведений, составляющих государственную тайну;
- Поставка специализированных компонентов (Xilinx, Altera, Analog Devices, Intersil, Interpoint, Microsemi, Aeroflex, Peregrine, Syfer, Eurofarad, Texas Instrument, Miteq, Cobham, E2V, MA-COM, Hittite, Mini-Circuits,General Dynamics и др.);

Помимо этого, одним из направлений компании «ЭлектроПласт» является направление «Источники питания». Мы предлагаем Вам помощь Конструкторского отдела:

- Подбор оптимального решения, техническое обоснование при выборе компонента;
- Подбор аналогов;
- Консультации по применению компонента;
- Поставка образцов и прототипов;
- Техническая поддержка проекта;
- Защита от снятия компонента с производства.

Как с нами связаться

Телефон: 8 (812) 309 58 32 (многоканальный)
Факс: 8 (812) 320-02-42
Электронная почта: org@eplast1.ru
Адрес: 198099, г. Санкт-Петербург, ул. Калинина, дом 2, корпус 4, литера А.