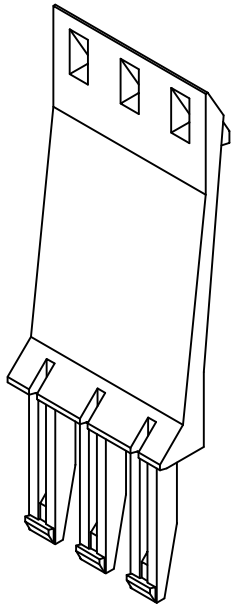
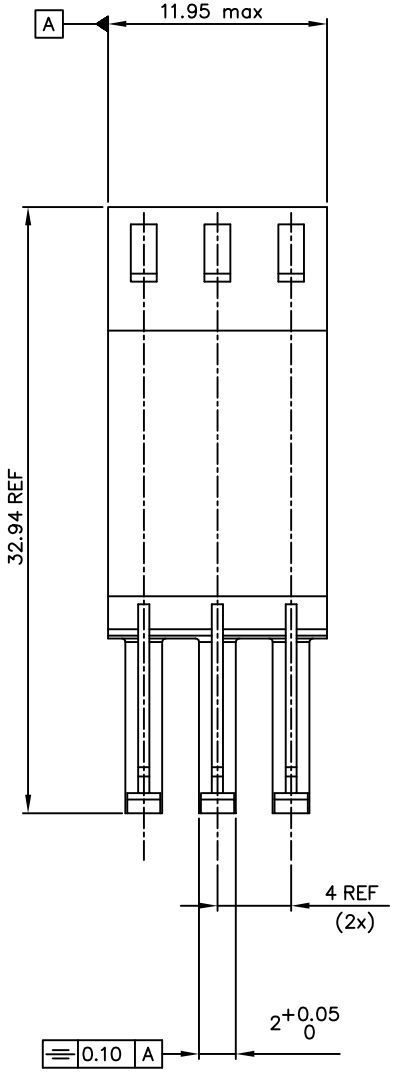
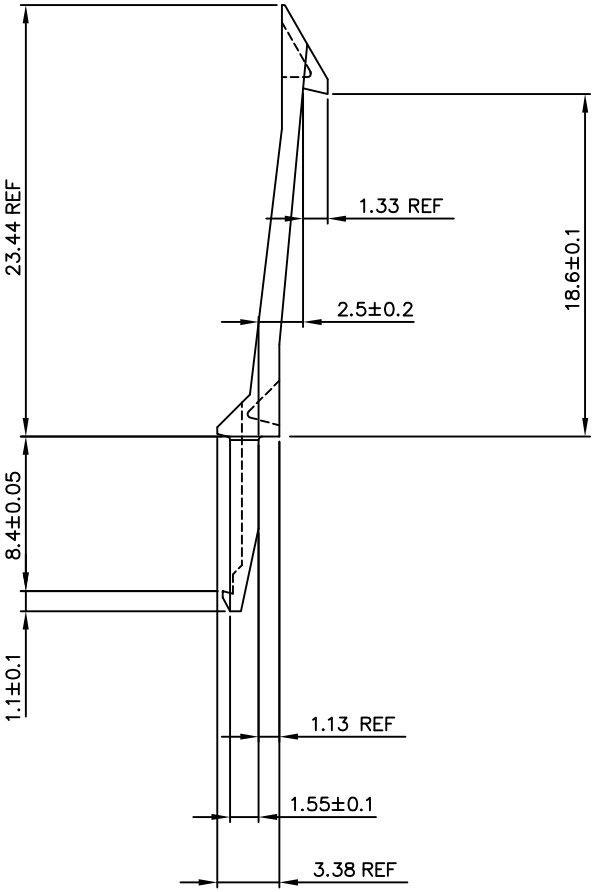
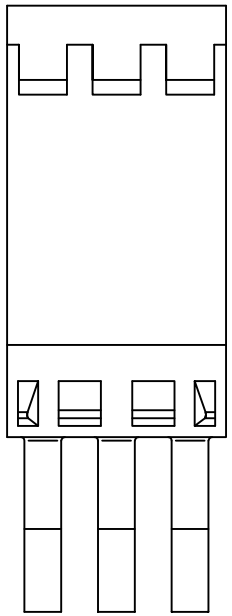
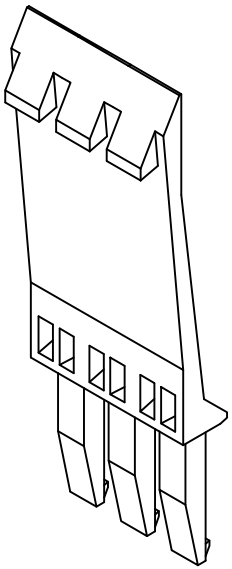
Partnumber:
85992-001LF











NOTES:
1 Material: Glass filled thermoplastic, color black, UL 94 V-0
2. THIS PRODUCT WITH "LF" SUFFIX MEETS EURPOEAN UNIONDIRECTIVES AND OTHER COUNTRY REGULATIONS AS DESCRIBED IN GS -22-008.
3. THE PRODUCT IS NOT INTENDEDTO BE EXPOSED TO A MANUFACTURING SOLDER PROCESS.

mat'l. code See note 1				tolerances unless otherwise specified			
ltr	ecn no	dr	date				
A	H70123	VWO	970221	linear			
B	H70802	VWO	971125				
C	H00525	VIB	001221	angles			
D	0605-0406	CLU	051021	dr	H v Woensel	970221	
				engr	H v Woensel	970221	
				chr	H Cooljmans	970221	
				appd	H v Woensel	970221	

sheet index	revision	D	D
	sheet	1	2

CUSTOMER COPY
projection
mm
scale 5:1

ELECTRONICS
www.fciconnect.com

title 12 mm LATCH
EMI shielded cable connector

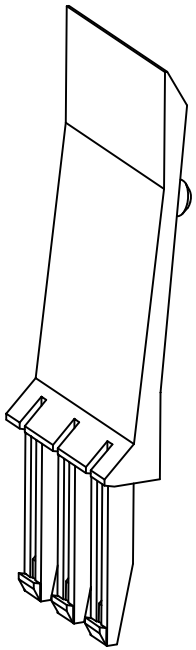
product family Metral(tm)	code
size dwg no	213
A2 85992	sheet 1 of 3

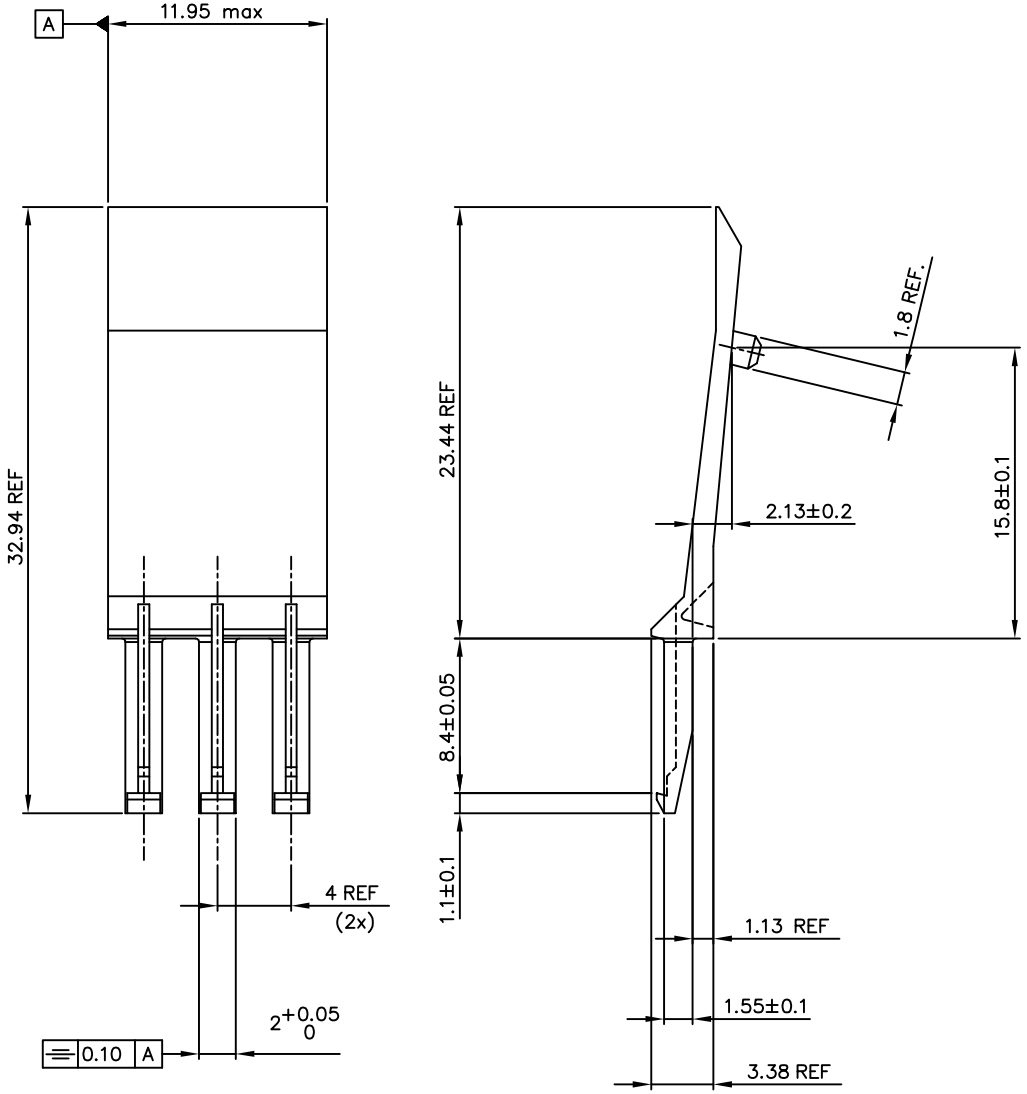
PDM: Rev:D STATUS: Released Printed: May 19, 2011

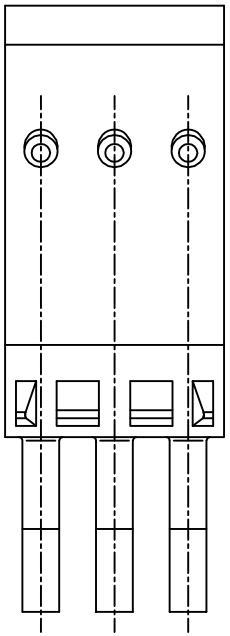
form: A2

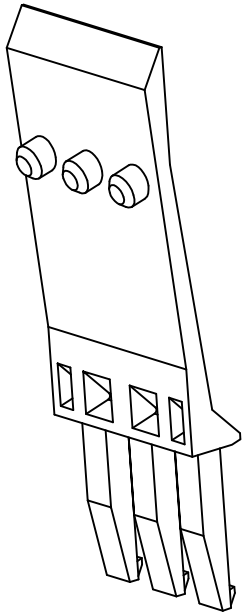
Tous droits strictement reserves. Reproduction ou communication a des tiers interdites sans accord ecrit, sauf autorisation contraire du proprietaire. Propriete de FCI b.v.
©FCI b.v.
All rights strictly reserved. Reproduction or issue to third parties in any form whatever is not permitted without written authority from the proprietor. Property of FCI b.v.
©FCI b.v.

Partnumber:
85992-002LF









NOTES:
1 Material: Glass filled thermoplastic, color black, UL 94 V-0
2. THIS PRODUCT WITH "LF" SUFFIX MEETS EURPOEAN UNIONDIRECTIVES AND OTHER COUNTRY REGULATIONS AS DESCRIBED IN GS -22-008.
3. THE PRODUCT IS NOT INTENDEDTO BE EXPOSED TO A MANUFACTURING SOLDER PROCESS.

mat'l. code See note 1				tolerances unless otherwise specified			CUSTOMER COPY
ltr	ecn no	dr	date				
D				linear			projection
				angles			mm
				dr	H v Woensel	970221	scale 5:1
				engr	H v Woensel	970221	
				chr	H Cooljmans	970221	
				appd	H v Woensel	970221	
sheet index	revision sheet						

ELECTRONICS FCI www.fciconnect.com

title 12 mm LATCH EMI shielded cable connector

product family Metral(tm) code 213

size A2 dwg no 85992 sheet 2 of-

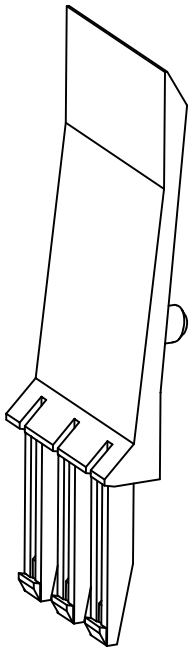
PDM: Rev:D STATUS: Released Printed: May 19, 2011

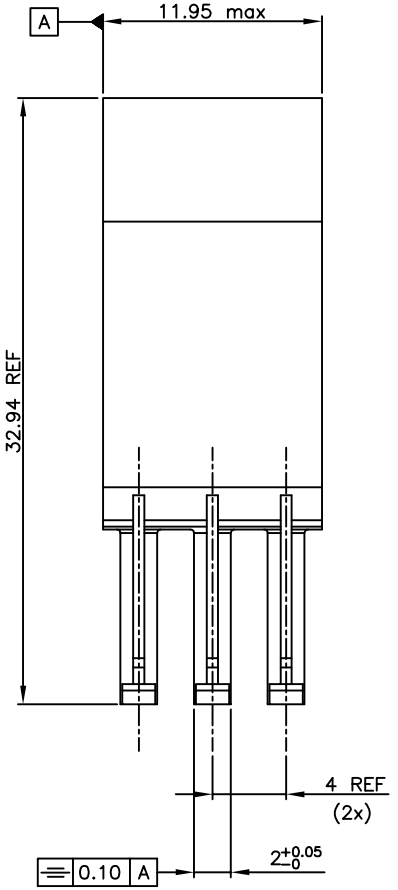
Tous droits strictement reserves. Reproduction ou communication a des tiers interdites sans autorisation ecrite, sauf ce soit sans autorisation (ecrite) du proprietaire. Propriete de FCI b.v. ©FCI b.v.

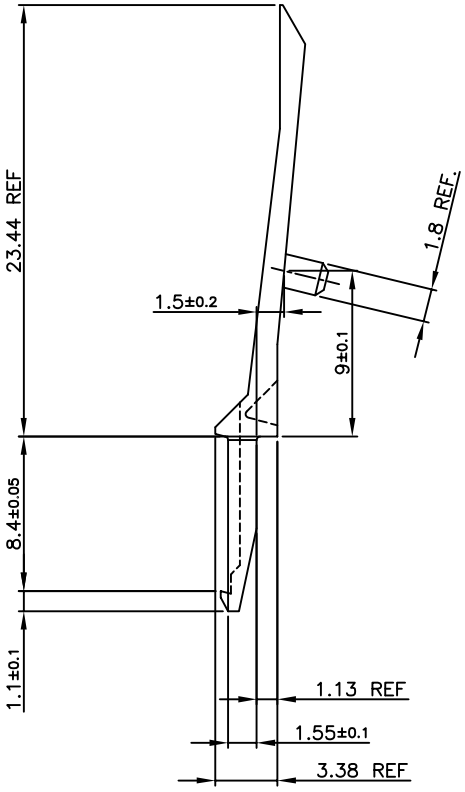
All rights strictly reserved. Reproduction or issue to third parties in any form whatever is not permitted without written authority from the proprietor. Property of FCI b.v. ©FCI b.v.

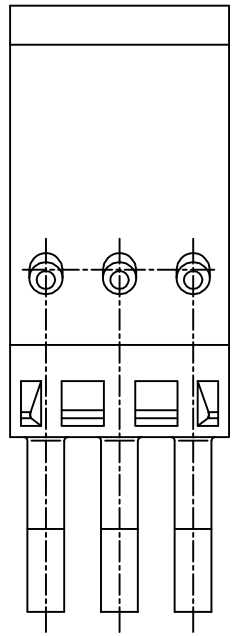
form: A2

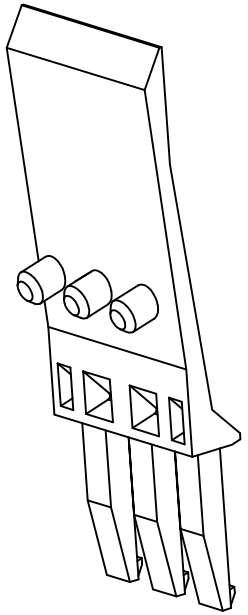
Part number
85992-003LF











NOTES:
1 Material: Glass filled thermoplastic, color black, UL 94 V-0
2. THIS PRODUCT WITH "LF" SUFFIX MEETS EURPOEAN UNIONDIRECTIVES AND OTHER COUNTRY REGULATIONS AS DESCRIBED IN GS -22-008.
3. THE PRODUCT IS NOT INTENDEDTO BE EXPOSED TO A MANUFACTURING SOLDER PROCESS.

mat'l. code See note 1				tolerances unless otherwise specified		CUSTOMER COPY	ELECTRONICS www.fciconnect.com
ltr	ecn no	dr	date				
D				linear		projection	title 12 mm LATCH EMI shielded cable connector
				angles			
				dr	VISSCHERS IB 001221	mm	product family Metral(tm) code 213
				engr	W v.ALST 001221		
				chr	W v.ALST 001221	scale 5:1	size dwg no A2 85992 sheet 3 of -
				appd	W v.ALST 001221		
sheet index	revision sheet						

PDM: Rev:D STATUS: Released Printed: May 19, 2011

form: A2

Tous droits strictement reserves. Reproduction ou communication a des tiers interdites sans autorisation ecrite de la forme que ce soit sans autorisation ecrite du proprietaire. Propriete de FCI b.v. ©FCI b.v.

All rights strictly reserved. Reproduction or issue to third parties in any form whatsoever is not permitted without written authority from the proprietor. Property of FCI b.v. ©FCI b.v.

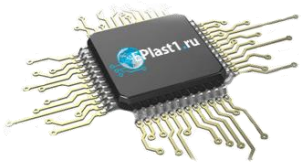
Компания «ЭлектроПласт» предлагает заключение долгосрочных отношений при поставках импортных электронных компонентов на взаимовыгодных условиях!

Наши преимущества:

- Оперативные поставки широкого спектра электронных компонентов отечественного и импортного производства напрямую от производителей и с крупнейших мировых складов;
- Поставка более 17-ти миллионов наименований электронных компонентов;
- Поставка сложных, дефицитных, либо снятых с производства позиций;
- Оперативные сроки поставки под заказ (от 5 рабочих дней);
- Экспресс доставка в любую точку России;
- Техническая поддержка проекта, помощь в подборе аналогов, поставка прототипов;
- Система менеджмента качества сертифицирована по Международному стандарту ISO 9001;
- Лицензия ФСБ на осуществление работ с использованием сведений, составляющих государственную тайну;
- Поставка специализированных компонентов (Xilinx, Altera, Analog Devices, Intersil, Interpoint, Microsemi, Aeroflex, Peregrine, Syfer, Eurofarad, Texas Instrument, Miteq, Cobham, E2V, MA-COM, Hittite, Mini-Circuits,General Dynamics и др.);

Помимо этого, одним из направлений компании «ЭлектроПласт» является направление «Источники питания». Мы предлагаем Вам помощь Конструкторского отдела:

- Подбор оптимального решения, техническое обоснование при выборе компонента;
- Подбор аналогов;
- Консультации по применению компонента;
- Поставка образцов и прототипов;
- Техническая поддержка проекта;
- Защита от снятия компонента с производства.



Как с нами связаться

Телефон: 8 (812) 309 58 32 (многоканальный)
Факс: 8 (812) 320-02-42
Электронная почта: org@eplast1.ru
Адрес: 198099, г. Санкт-Петербург, ул. Калинина, дом 2, корпус 4, литера А.