THE INFORMATION CONTAINED HEREIN IS CONSIDERED "PROPRIETARY" TO BEL FUSE INC. AND SHALL NOT BE COPIED, REPRODUCED OR DISCLOSED WITHOUT THE WRITTEN APPROVAL OF BEL FUSE INC.

RoHS

SCHEMATIC

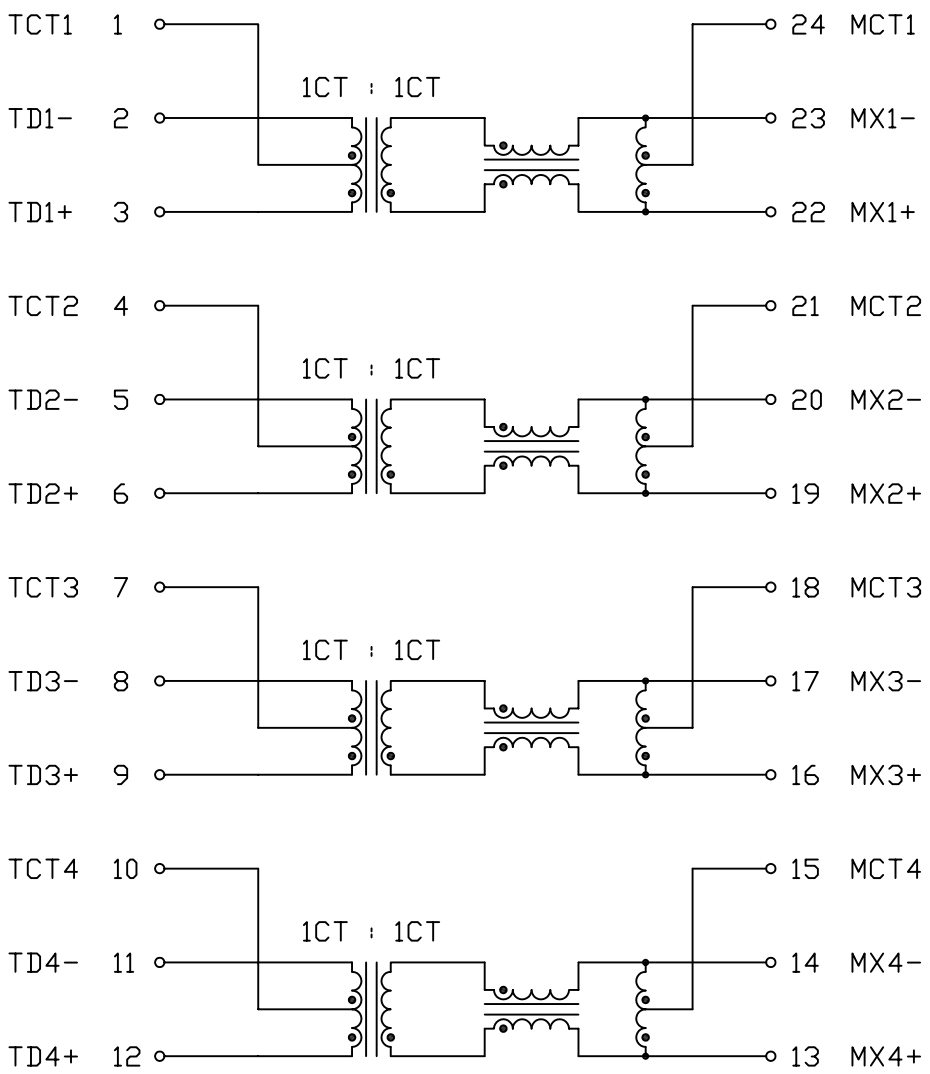

ELECTRICAL CHARACTERISTICS @25°C

TURNS RATIO	
(3-1-2) : (22-24-23)	1CT : 1CT
(6-4-5) : (19-21-20)	1CT : 1CT
(9-7-8) : (16-18-17)	1CT : 1CT
(12-10-11) : (13-15-14)	1CT : 1CT
POLARITY	PER DOT CONVENTION
OCL	
(23-22), (20-19)	350µH MIN @100kHz, 100mV
(17-16), (14-13)	WITH 8mA DC BIAS
OPERATING TEMPERATURE	-40°C TO +85°C
INSERTION LOSS	1.1dB MAX @0.1 TO 1MHz 1.0dB MAX @1 TO 100MHz
COMMON TO COMMON MODE REJECTION	22.0dB MIN @30MHz 23.0dB MIN @50MHz 20.5dB MIN @80MHz 20.0dB MIN @100MHz
RETURN LOSS UNDER 100 OHM ±15% ENVIRONMENT	18dB MIN @0.5 TO 40MHz 12-20LOG (f/80MHz) MIN @40 TO 100MHz
CROSSTALK	33-20LOG (f/100MHz) dB MIN @1-100MHz
HIPOT	PER HAND-WORK-03

REV. : C | PAGE : 2

ORIGINATED BY	DATE	TITLE	PART NO. / DRAWING NO.	STANDARD DIM. TOL. IN INCH	[ ] METRIC DIM. AS REF.
Alice Pang	2015-01-26	ELECTRICAL SPECIFICATION	X5585999AC-F	.X / .XX / .XXX	UNIT : INCH [mm]
DRAWN BY	DATE		FILE NAME		SCALE : N/A
ZC Guo	2015-01-26	S558-5999-AC-F	X5585999ACFC.DWG		SIZE : A4

POWER | PROTECT | CONNECT

This document is electronically generated. This is a controlled copy if used internally

THE INFORMATION CONTAINED HEREIN IS CONSIDERED "PROPRIETARY" TO BEL FUSE INC. AND SHALL NOT BE COPIED, REPRODUCED OR DISCLOSED WITHOUT THE WRITTEN APPROVAL OF BEL FUSE INC.

RoHS

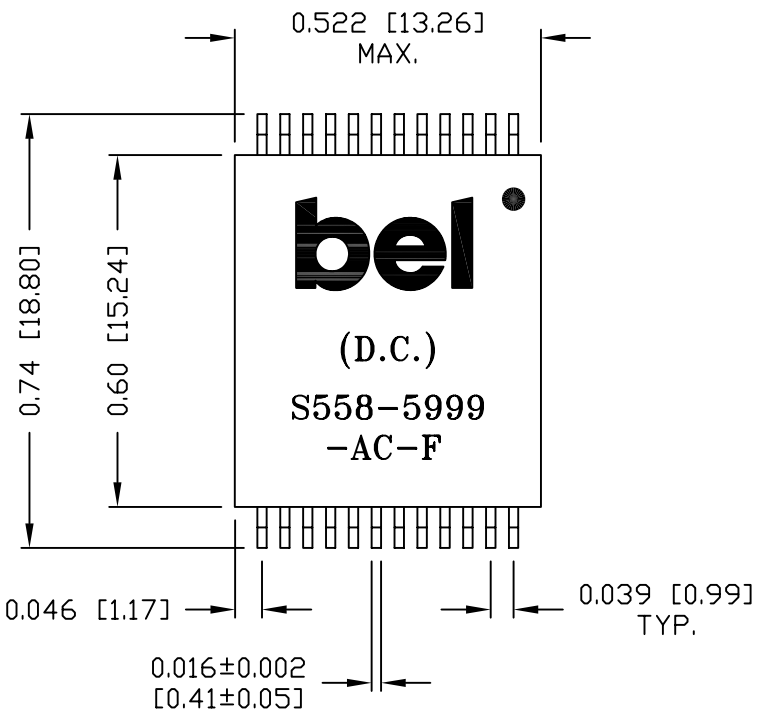

SUGGESTED PCB PAD LAYOUT

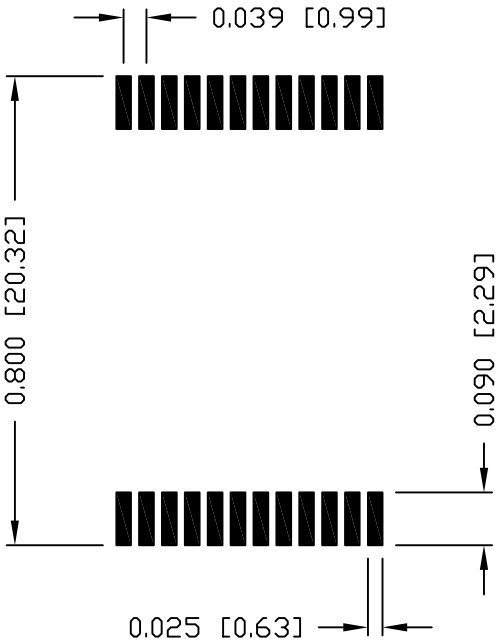

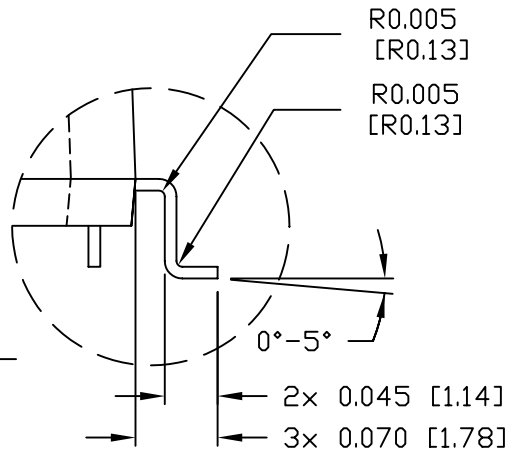

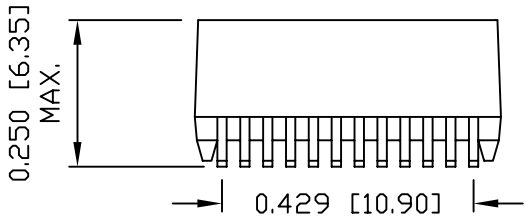

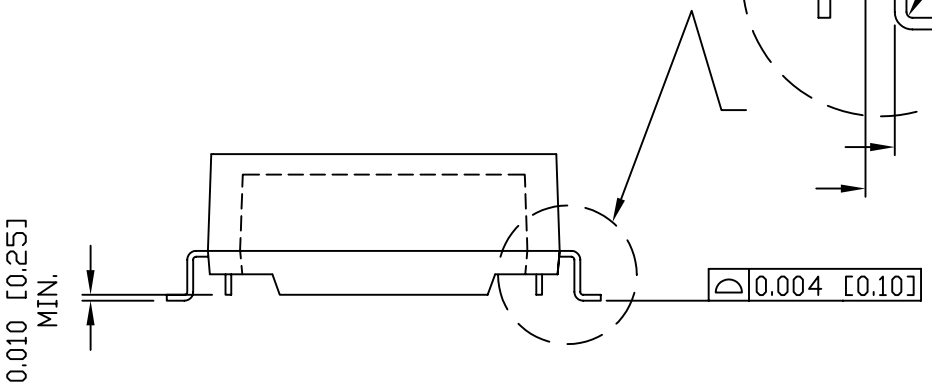

NOTES:

1. STANDARD MARKING REFER TO DOC. HAND-WORK-04.
2. PACKAGE CODE: "QTS001".

ORIGINATED BY	DATE	TITLE	PART NO. / DRAWING NO.	STANDARD DIM. TOL. IN INCH	[ ] METRIC DIM. AS REF.	REV. : C	PAGE : 3
Lawrence Tsang	2015-01-26	MECHANICAL DRAWING	X5585999AC-F	.X	UNIT : INCH [mm]		
DRAWN BY	DATE	S558-5999-AC-F	FILE NAME	.XX ±0.01	SCALE : N/A		
ZC Guo	2015-01-26		X5585999ACFC.DWG	.XXX ±0.005	SIZE : A4		

POWER | PROTECT | CONNECT

This document is electronically generated. This is a controlled copy if used internally

Компания «ЭлектроПласт» предлагает заключение долгосрочных отношений при поставках импортных электронных компонентов на взаимовыгодных условиях!

Наши преимущества:

- Оперативные поставки широкого спектра электронных компонентов отечественного и импортного производства напрямую от производителей и с крупнейших мировых складов;
- Поставка более 17-ти миллионов наименований электронных компонентов;
- Поставка сложных, дефицитных, либо снятых с производства позиций;
- Оперативные сроки поставки под заказ (от 5 рабочих дней);
- Экспресс доставка в любую точку России;
- Техническая поддержка проекта, помощь в подборе аналогов, поставка прототипов;
- Система менеджмента качества сертифицирована по Международному стандарту ISO 9001;
- Лицензия ФСБ на осуществление работ с использованием сведений, составляющих государственную тайну;
- Поставка специализированных компонентов (Xilinx, Altera, Analog Devices, Intersil, Interpoint, Microsemi, Aeroflex, Peregrine, Syfer, Eurofarad, Texas Instrument, Miteq, Cobham, E2V, MA-COM, Hittite, Mini-Circuits,General Dynamics и др.);

Помимо этого, одним из направлений компании «ЭлектроПласт» является направление «Источники питания». Мы предлагаем Вам помощь Конструкторского отдела:

- Подбор оптимального решения, техническое обоснование при выборе компонента;
- Подбор аналогов;
- Консультации по применению компонента;
- Поставка образцов и прототипов;
- Техническая поддержка проекта;
- Защита от снятия компонента с производства.

Как с нами связаться

Телефон: 8 (812) 309 58 32 (многоканальный)
Факс: 8 (812) 320-02-42
Электронная почта: org@eplast1.ru
Адрес: 198099, г. Санкт-Петербург, ул. Калинина, дом 2, корпус 4, литера А.