| MATERIAL NUMBER | # OF COLUMNS | DIM. "A" MAX. | DIM. "B" |
|---|---|---|---|
| 76020-**04 | 4 | 22.20 | 11.10 |
| 76020-**06 | 6 | 29.60 | 18.50 |
| 76020-**10 | 10 | 44.40 | 33.30 |

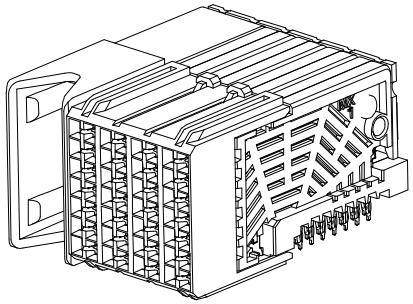

76020-****

MODULE TYPE -- TAIL PLATING TYPE
GUIDE LEFT -- TIN/LEAD = 2
GUIDE LEFT -- TIN ONLY = 3

POLARIZATION KEY ORIENTATION
0 = NO KEY
1 = A
2 = B
3 = C
4 = D
5 = E
6 = F
7 = G
8 = H

# OF COLUMNS
04 = 4 COL
06 = 6 COL
10 = 10 COL
54 = 4 COL W/ ESD CLIP
56 = 6 COL W/ESD CLIP
50 = 10 COL W/ESD CLIP

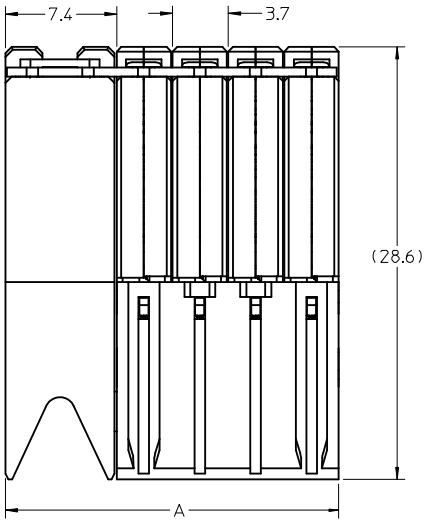


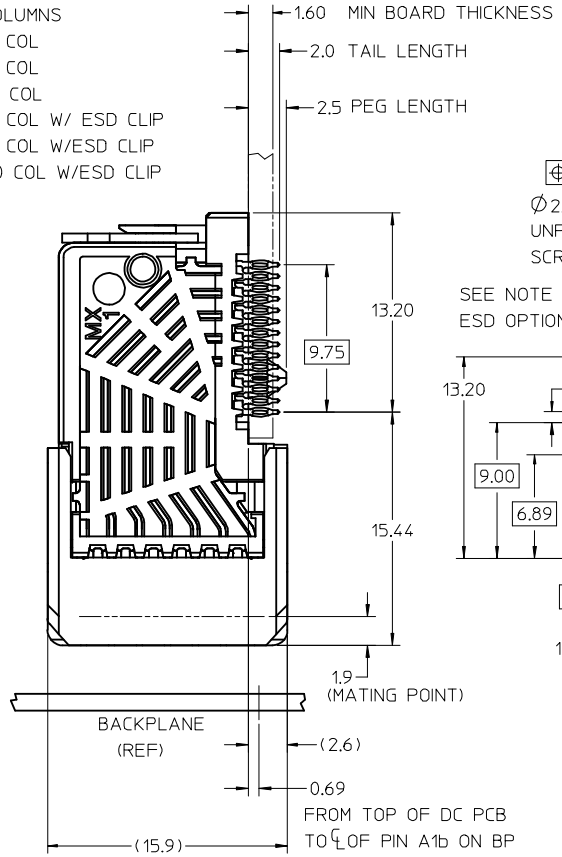


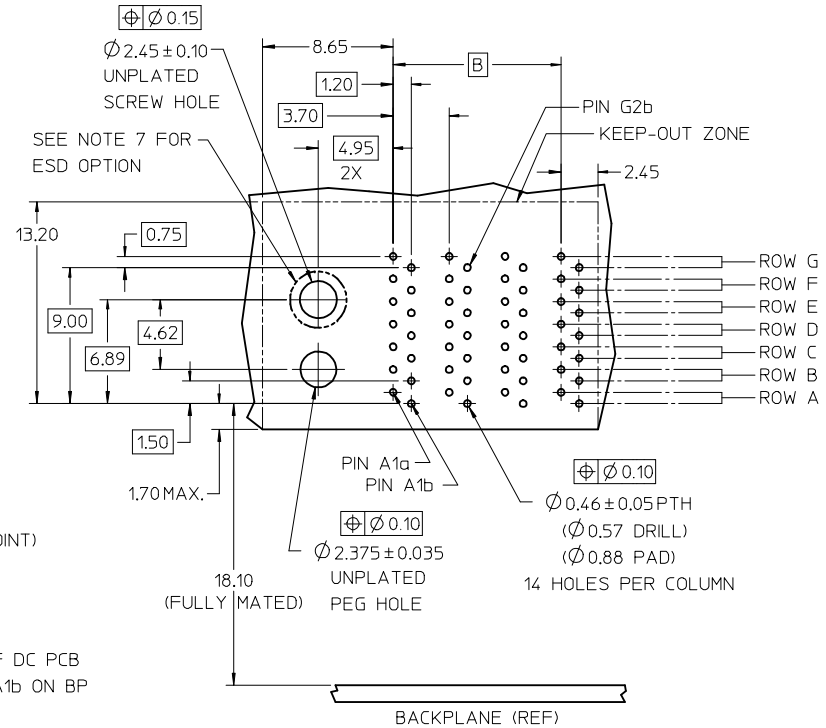


KEY SHOWN IN
POSITION "H"

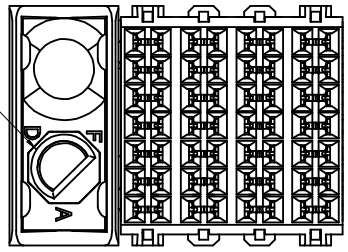


# DAUGHTERCARD HOLE PATTERN (CONNECTOR SIDE)

NOTES:
1. MATERIALS: HOUSING - LIQUID CRYSTAL POLYMER (LCP) GLASS-FILLED, UL 94V-0
   TERMINALS - HIGH PERFORMANCE COPPER ALLOY
2. FINISH: 30uIN MIN. GOLD IN CONTACT AREA
   SELECTIVE TIN/LEAD (-2***) OR SELECTIVE TIN (-3***)
   ON PCB TAILS. NICKEL OVERALL.
3. REFER TO MOLEX PRODUCT SPECIFICATION PS-75710-999 FOR PERFORMANCE SPECS.
4. PRODUCT IS PACKAGED PER PK-70873-607.
5. THIS PART CONFORMS TO CLASS B REQUIREMENTS OF COSMETIC SPEC PS-45499-002.
6. GUIDED PARTS TO BE SHIPPED WITH 2-32 TYPE AB
   SELF-TAPPING SCREW P/N 73726-0005.
7. FOR GROUNDED GUIDE MODULES USE DIA 2.45+/-0.10 (PTH), DIA 2.58 (DRILL),
   AND DIA 4.50 (PAD).

| REV | DESCRIPTION |
|---|---|
| B | ADD ESD OPTION<br>EC NO: UCP2008-2813<br>DRWN:MCARRANZA 2008/09/04<br>CHKD:JLAURX 2008/09/10<br>APPR:JLAURX 2008/09/11 |

QUALITY SYMBOLS
▼=0
▽=0

| GENERAL TOLERANCES (UNLESS SPECIFIED) | mm | INCH |
|---|---|---|
| 4 PLACES | ± --- | ± --- |
| 3 PLACES | ± --- | ± --- |
| 2 PLACES | ± 0.13 | ± --- |
| 1 PLACE | ± 0.25 | ± --- |
| ANGULAR ±1/2° | | |

DRAFT WHERE APPLICABLE MUST REMAIN WITHIN DIMENSIONS

| | | | |
|---|---|---|---|
| DIMENSION STYLE: MM ONLY | SCALE: 4:1 | DESIGN UNITS: METRIC | THIRD ANGLE PROJECTION |
| DRAWN BY: MCARRANZA | DATE: 3/20/06 | TITLE: I-TRAC DAUGHTERCARD 7 ROW GUIDE LEFT SIGNAL MODULE | |
| CHECKED BY: BPISZCZOR | DATE: 2007/03/07 | | |
| APPROVED BY: JLAURX | DATE: 2007/03/07 | MOLEX INCORPORATED | |
| MATERIAL NO.: SEE CHART | | DOCUMENT NO.: SD-76020-002 | SHEET NO.: 1 OF 1 |
| SIZE: C | | | |

THIS DRAWING CONTAINS INFORMATION THAT IS PROPRIETARY TO MOLEX INCORPORATED AND SHOULD NOT BE USED WITHOUT WRITTEN PERMISSION

Компания «ЭлектроПласт» предлагает заключение долгосрочных отношений при поставках импортных электронных компонентов на взаимовыгодных условиях!

Наши преимущества:

- Оперативные поставки широкого спектра электронных компонентов отечественного и импортного производства напрямую от производителей и с крупнейших мировых складов;
- Поставка более 17-ти миллионов наименований электронных компонентов;
- Поставка сложных, дефицитных, либо снятых с производства позиций;
- Оперативные сроки поставки под заказ (от 5 рабочих дней);
- Экспресс доставка в любую точку России;
- Техническая поддержка проекта, помощь в подборе аналогов, поставка прототипов;
- Система менеджмента качества сертифицирована по Международному стандарту ISO 9001;
- Лицензия ФСБ на осуществление работ с использованием сведений, составляющих государственную тайну;
- Поставка специализированных компонентов (Xilinx, Altera, Analog Devices, Intersil, Interpoint, Microsemi, Aeroflex, Peregrine, Syfer, Eurofarad, Texas Instrument, Miteq, Cobham, E2V, MA-COM, Hittite, Mini-Circuits,General Dynamics и др.);

Помимо этого, одним из направлений компании «ЭлектроПласт» является направление «Источники питания». Мы предлагаем Вам помощь Конструкторского отдела:

- Подбор оптимального решения, техническое обоснование при выборе компонента;
- Подбор аналогов;
- Консультации по применению компонента;
- Поставка образцов и прототипов;
- Техническая поддержка проекта;
- Защита от снятия компонента с производства.

**Как с нами связаться**

**Телефон:** 8 (812) 309 58 32 (многоканальный)
**Факс:** 8 (812) 320-02-42
**Электронная почта:** org@eplast1.ru
**Адрес:** 198099, г. Санкт-Петербург, ул. Калинина, дом 2, корпус 4, литера А.